Surface Pumps 1

HM-HMS-HMZ SERIES
Horizontal multistage pumps in AISI 304 or AISI 316 stainless steel 23

CEA-CA SERIES
Horizontal single- and dual-impeller pumps in AISI 304 or AISI 316 stainless steel 28

CO SERIES
Horizontal pumps with open impeller in AISI 316 stainless steel 35

SHO SERIES
Horizontal pumps with open impeller and flanged connections 39

SP SERIES
Self-priming pumps with side channel 60

BG SERIES
Self-priming pumps 63

AG-JEC SERIES
Pumps for swimming pools 66

P-PAB-PSA SERIES
Peripheral pumps 70

FH SERIES
Close-coupled end suction cast-iron pumps 76

SH SERIES
Close-coupled end suction pumps in AISI 316 stainless steel 112

e-SV™ SERIES
Vertical multistage pumps in AISI 304 stainless steel 137

SVI SERIES
Immersible vertical pumps 168

TDB-TDV SERIES
Vertical multistage pumps 174

HM-HMS-HMZ Series

Noiseless, high-efficiency, horizontal multistage centrifugal electric pumps.

Available in the HM-HMZ versions for domestic applications and in the HMS version (made entirely of AISI 316 steel) for industrial applications.
The HMZ version is specific for critical suction applications.

Specifications

Delivery: up to 7.2 m^3/h
Head: up to 60 m
Power supply: three-phase and singlephase 50 and 60 Hz
Power: 0.3 kW to 0.9 kW
Maximum operating pressure: 8 bar
Temperature of pumped liquid:
-10°C to +60°C (HM-HMZ)
-10°C to +110°C (HMS)
Insulation class: F
Protection: IP55

Materials

Pump body: Stainless steel
Impeller: Stainless steel (HMS)
Technopolymer (HM-HMZ)
Diffuser: Stainless steel
Seal housing: Stainless steel
Mechanical seal:
Ceramic/Carbon/EPDM
Fill and drain plugs:
Nickel-plated brass (HM-HMZ)
Stainless steel (HMS)
Elastomers: EPDM

Applications

Water distribution

Rain water collection

Industrial washing equipment

Pressure boosting

General industry

Irrigation

Water treatment

Cooling and chilling

For a complete list of technical information, consult www.lowara.com

Operating Characteristics

PUMP TYPE	RATED POWER		Q = DELIVERY									
			l/min	0	20	30	40	50	60	70	80	100	120
			m^3/h	0	1,2	1,8	2,4	3	3,6	4,2	4,8	6	7,2
	kW	HP	H = TOTAL HEAD IN COLUMN OF WATER (METRES)										
2HM3(T)	0,3	0,4		23,8	21,4	19,7	17,6	15,2	12,5	9,4			
2HM4(T)	0,45	0,6		35,4	32	29,5	26,5	23	19	14,5			
2HM5(T)	0,55	0,75		46,8	42,1	38,8	34,9	30,4	25,3	19,6			
2HM7(T)	0,75	1		58,5	53,2	49,5	44,9	39,5	33,2	25,8			
4HM4(T)	0,45	0,6		24,6			20,3	19,1	17,8	16,5	15	11,9	8,3
4HM5(T)	0,55	0,75		35,4			28,9	27,2	25,4	23,6	21,6	17,2	12,1
4HM7(T)	0,75	1		48,1			40,2	38,2	36	33,7	31,2	25,2	17,7
4HM9(T)	0,9	1,2		60,7			51,2	48,6	45,9	42,9	39,7	32,4	23,6

hm-2p50_a_th

Electrical data

PUMP TYPE 1 ~	MOTOR TYPE	INPUT POWER* kW	INPUT CURRENT* 220-240 V A	CAPACITOR µF / 450 V	PUMP TYPE 3 ~	MOTOR TYPE	INPUT POWER* kW	INPUT CURRENT* 220-240 V A	INPUT CURRENT* 380-415 V A
2HM3	SM63HM/1035	0,51	2,34	10	2HM3T	SM63HM/303	0,47	1,80	1,04
2HM4	SM63HM/1045	0,66	2,92	14	2HM4T	SM63HM/304	0,67	2,56	1,48
2HM5	SM63HM/1055	0,85	3,72	16	2HM5T	SM63HM/305	0,87	2,94	1,70
2HM7	SM71HM/1075	1,13	5,09	20	2HM7T	SM80HM/307HE	1,10	3,39	1,96
4HM4	SM63HM/1045	0,62	2,77	14	4HM4T	SM63HM/304	0,62	2,51	1,45
4HM5	SM63HM/1055	0,86	3,76	16	4HM5T	SM63HM/305	0,88	2,96	1,71
4HM7	SM71HM/1095	1,29	5,74	25	4HM7T	SM80HM/311HE	1,20	3,77	2,18
4HM9	SM71HM/1095	1,45	6,49	25	4HM9T	SM80HM/311HE	1,38	4,20	2,43

*Maximum value in specified range.

hm-2p50-en_c_te

HMS SERIES
Hydraulic performance table ~2850 rpm 50 Hz

PUMP TYPE	RATED POWER		Q = DELIVERY									
			l/min	0	20	30	40	50	60	70	80	100	120
			m^3/h	0	1,2	1,8	2,4	3	3,6	4,2	4,8	6	7,2
	kW	HP	H = TOTAL HEAD IN COLUMN OF WATER (METRES)										
2HMS3(T)	0,3	0,4		20,5	17,8	16,2	14,4	12,3	9,8	6,9			
2HMS4R(T)	0,45	0,6		30,2	26,7	24,3	21,4	18,1	14,4	10,3			
2HMS4(T)	0,45	0,6		41,1	35,6	32,4	28,7	24,6	19,8	14,4			
2HMS7(T)	0,75	1		51,2	45,6	41,7	37,1	31,7	25,4	18,2			
4HMS3(T)	0,3	0,4		19,1			15,3	14,4	13,5	12,6	11,6	9,3	6,6
4HMS4(T)	0,45	0,6		27,8			22,8	21,5	20,1	18,6	17,0	13,5	9,5
4HMS5(T)	0,55	0,75		37,2			30,6	28,9	27,0	25,1	23,0	18,2	12,7
4HMS7(T)	0,75	1		46,7			38,9	36,8	34,6	32,2	29,6	23,7	16,7

hms-2p50_a_th

Electrical data

PUMP TYPE 1 ~	MOTOR TYPE	INPUT POWER* kW	INPUT CURRENT* 220-240 V A	CAPACITOR µF / 450 V	PUMP TYPE 3 ~	MOTOR TYPE	INPUT POWER* kW	INPUT CURRENT* 220-240 V A	CORRENTE ASSORB.* 380-415 V A
2HMS3	SM63HM/1035	0,47	2,25	10	2HMS3T	SM63HM/303	0,42	1,77	1,02
2HMS4R	SM63HM/1045	0,61	2,75	14	2HMS4RT	SM63HM/304	0,61	2,51	1,45
2HMS4	SM63HM/1055	0,73	3,28	16	2HMS4T	SM63HM/305	0,73	2,79	1,61
2HMS7	SM71HM/1075	1,00	4,61	20	2HMS7T	SM80HM/307HE	0,96	3,04	1,76
4HMS3	SM63HM/1035	0,51	2,35	10	4HMS3T	SM63HM/303	0,48	1,80	1,04
4HMS4	SM63HM/1045	0,68	2,99	14	4HMS4T	SM63HM/304	0,69	2,58	1,49
4HMS5	SM71HM/1055	0,81	3,54	16	4HMS5T	SM80HM/305	0,82	2,89	1,67
4HMS7	SM71HM/1075	1,13	5,08	20	4HMS7T	SM80HM/307HE	1,09	3,37	1,95

*Maximum value in specified range.

hms-2p50-en_b_te

HMZ SERIES
Hydraulic performance table ~2850 rpm 50 Hz

PUMP TYPE	RATED POWER		Q = DELIVERY									
			l/min 0	20	30	40	50	60	70	80	100	120
			m^3/h 0	1,2	1,8	2,4	3	3,6	4,2	4,8	6	7,2
	kW	HP	H = TOTAL HEAD METRES COLUMN OF WATER									
2HM3Z(T)	0,3	0,4	22,2	20	18,2	16,1	13,7	10,9	7,9			
2HM4Z(T)	0,45	0,6	34	30	27,3	24,2	20,7	16,7	12,2			
2HM5Z(T)	0,55	0,75	45,5	40	36,3	32,1	27,3	22,1	16,5			
2HM7Z(T)	0,75	1	57	50,8	46,2	40,8	34,6	27,8	20,5			
4HM4Z(T)	0,45	0,6	23,6			19,3	18,1	16,9	15,6	14,2	11,1	7,6
4HM5Z(T)	0,55	0,75	35			28,6	26,9	25	23,1	21	16,6	11,5
4HM7Z(T)	0,75	1	47,5			39,9	37,8	35,6	33,2	30,5	24,4	16,9
4HM9Z(T)	0,9	1,2	58,4			48,3	45,6	42,8	39,8	36,5	29,1	20,3

hmz-2p50-en_b_th

Electrical data

PUMP TYPE 1 ~	MOTOR TYPE	INPUT POWER* kW	INPUT CURRENT* 220-240 V A	CAPACITOR µF / 450 V	PUMP TYPE 3 ~	MOTOR TYPE	INPUT POWER* kW	INPUT CURRENT* 220-240 V A	INPUT CURRENT* 380-415 V A
2HM3Z	SM63HM/1035	0,51	2,34	10	2HM3ZT	SM63HM/303	0,47	1,80	1,04
2HM4Z	SM63HM/1045	0,66	2,92	14	2HM4ZT	SM63HM/304	0,67	2,56	1,48
2HM5Z	SM63HM/1055	0,85	3,72	16	2HM5ZT	SM63HM/305	0,87	2,94	1,70
2HM7Z	SM71HM/1075	1,13	5,09	20	2HM7ZT	SM80HM/307HE	1,10	3,39	1,96
4HM4Z	SM63HM/1045	0,62	2,77	14	4HM4ZT	SM63HM/304	0,62	2,51	1,45
4HM5Z	SM63HM/1055	0,86	3,76	16	4HM5ZT	SM63HM/305	0,88	2,96	1,71
4HM7Z	SM71HM/1095	1,29	5,74	25	4HM7ZT	SM80HM/311HE	1,20	3,77	2,18
4HM9Z	SM71HM/1095	1,45	6,49	25	4HM9ZT	SM80HM/311HE	1,38	4,20	2,43

*Maximum value in specified range.

hmz-2p50-en_b_te

Black and white technical books available

see www.lowara.it

HM-HMS-HMZ SERIES
Operating characteristics at 50 Hz

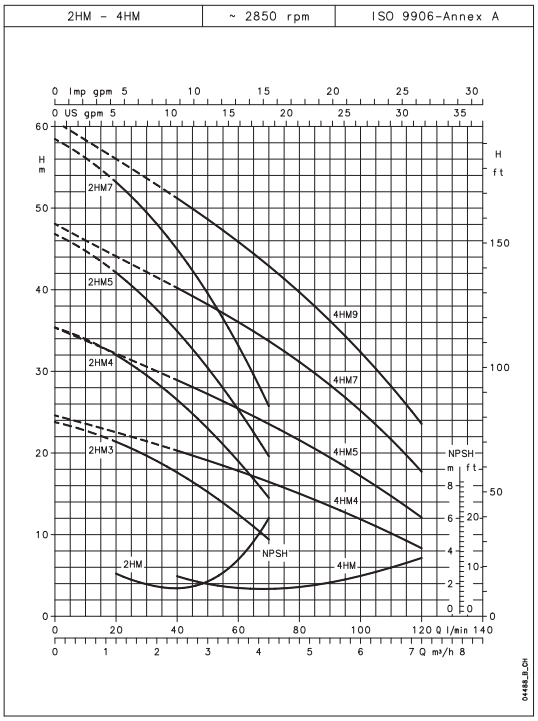

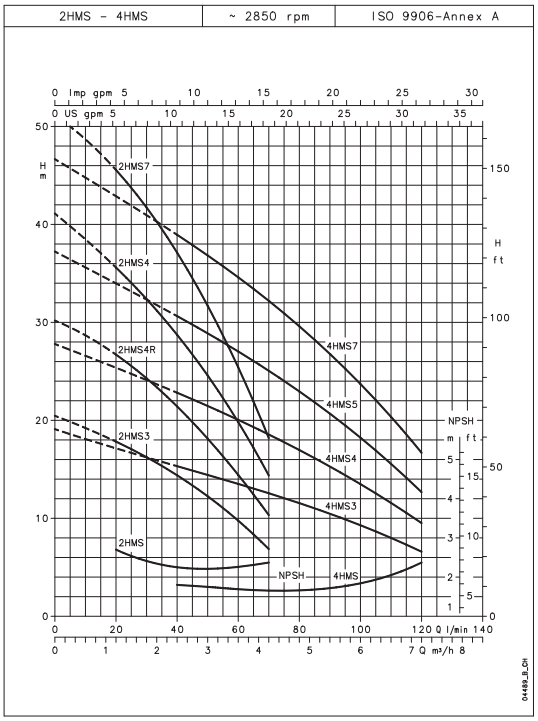

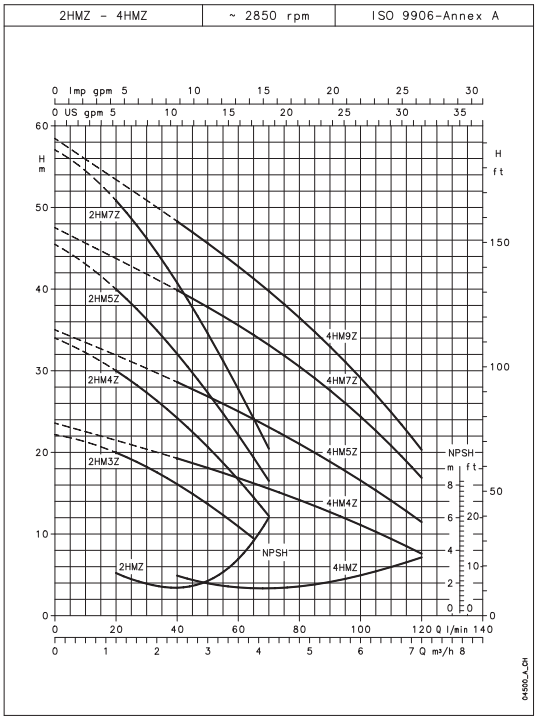

These performances are valid for liquids with density ρ = 1.0 kg/dm^3 and kinematic viscosity ν = 1 mm^2/s.

HM-HMS-HMZ SERIES
Dimensions and weights

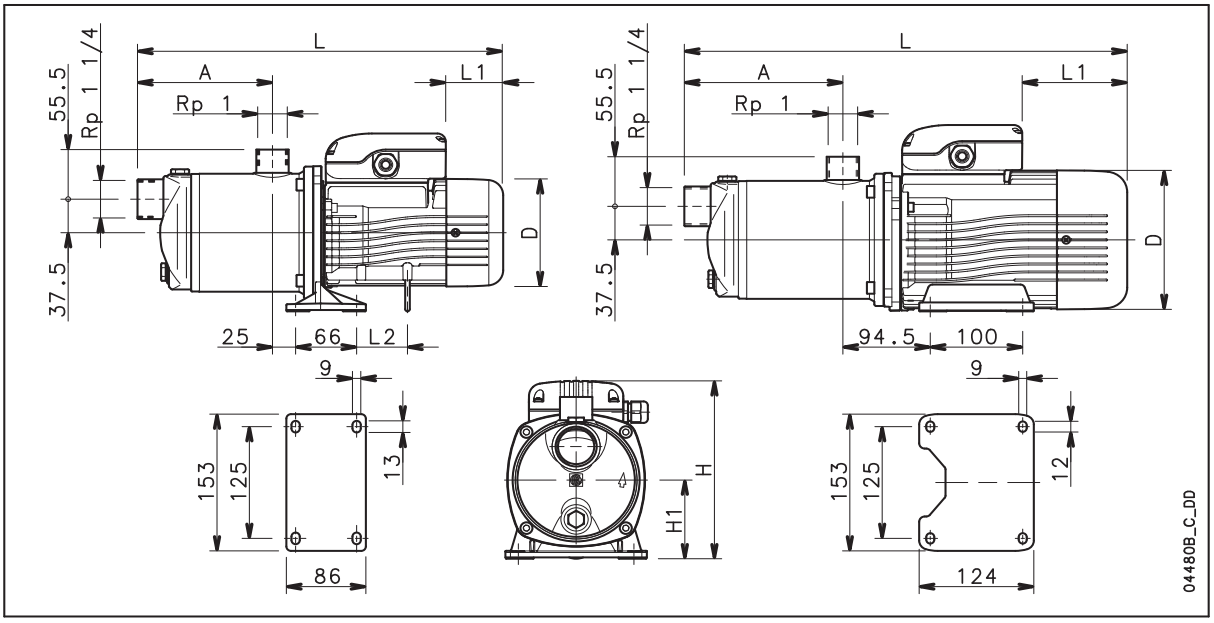

POMP TYPE	DIMENSIONS (mm)								WEIGHT
	NUMBER OF STAGES	A	D	L	L1	L2	H	H1	kg
2HM3 - 2HM3Z	2	96	120	345	62	56	199	88	6,8
2HM4 - 2HM4Z	3	121	120	370	62	56	199	88	7,7
2HM5 - 2HM5Z	4	146	120	395	62	56	199	88	8,5
2HM7 - 2HM7Z	5	171	140	434	76	56	209	88	12
4HM4 - 4HM4Z	2	96	120	345	62	56	199	88	7,3
4HM5 - 4HM5Z	3	121	120	370	62	56	199	88	8,1
4HM7 - 4HM7Z	4	146	140	409	31	56	218	88	11,6
4HM9 - 4HM9Z	5	171	140	434	31	56	218	88	11,4
2HM3T - 2HM3ZT	2	96	120	345	62	56	199	88	6,6
2HM4T - 2HM4ZT	3	121	120	370	62	56	199	88	7,6
2HM5T - 2HM5ZT	4	146	120	395	62	56	199	88	8,3
2HM7T - 2HM7ZT	5	171	155	480	114	-	209	80	15
4HM4T - 4HM4ZT	2	96	120	345	62	56	199	88	7,2
4HM5T - 4HM5ZT	3	121	120	370	62	56	199	88	8
4HM7T - 4HM7ZT	4	146	155	455	114	-	209	80	14,5
4HM9T - 4HM9ZT	5	171	155	480	114	-	209	80	15
2HMS3	2	96	120	345	62	56	199	88	7
2HMS4R	3	121	120	370	62	56	199	88	7,6
2HMS4	4	146	120	395	62	56	199	88	8
2HMS7	5	171	140	434	76	56	209	88	12
4HMS3	2	96	120	345	62	56	199	88	7
4HMS4	3	121	120	370	62	56	199	88	7,8
4HMS5	4	146	120	395	62	56	199	88	8,7
4HMS7	5	171	140	434	76	56	209	88	10
2HMS3T	2	96	120	345	62	56	199	88	7
2HMS4RT	3	121	120	370	62	56	199	88	7,6
2HMS4T	4	146	120	395	62	56	199	88	8,2
2HMS7T	5	171	155	480	114	-	209	80	13
4HMS3T	2	96	120	345	62	56	199	88	6,8
4HMS4T	3	121	120	370	62	56	199	88	7,7
4HMS5T	4	146	120	395	62	56	199	88	8,5
4HMS7T	5	171	155	480	114	-	209	80	13,5

hm-hms-hmz-2p50-en_e_td

CEA-CA Series

Stainless steel threaded centrifugal pumps. Wide range of pumps for domestic and industrial applications.

Single-impeller (CEA) and dual-impeller (CA) models available. "V" versions with elastomers in FPM for temperatures up to 110°C and "N" versions made entirely from AISI 316 stainless steel available on request.

Specifications

Delivery: up to 31 m^3/h
Head: up to 62 m
Power supply: three-phase and single-phase 50 and 60 Hz
Power: 0.37 kW to 3 kW
Maximum operating pressure: 8 bar
Temperature of pumped liquid:
-10°C to +85°C (CEA-CA)
-10°C to +110°C (CEA-V CA-V with elastomers in FPM)
Insulation class: 155 (F)
Protection: IP55

Materials

Pump body: Stainless steel
Impeller: Stainless steel
Diffuser: Stainless steel
Seal housing: Stainless steel
Adapter: Aluminium
Mechanical seal:
Ceramic/Carbon/NBR
Fill and drain plugs:
Stainless steel
Elastomers: NBR

Applications

Water distribution

Rain water collection

Industrial washing equipment

Pressure boosting

General industry

Irrigation

Water treatment

Cooling and chilling

Swimming pools ("N" versions)

Heat recovery

Heating, ventilation and air-conditioning

For a complete list of technical information, consult www.lowara.com

CEA-CEA(N) SERIES
Hydraulic performance table ~2850 rpm 50 Hz

PUMP TYPE	RATED POWER		Q = DELIVERY																	
			l/min 0	30	40	60	80	100	120	140	160	180	200	250	300	350	400	430	480	520
			m^3/h 0	1,8	2,4	3,6	4,8	6	7,2	8,4	9,6	10,8	12	15	18	21	24	26	29	31
	kW	HP	H = TOTAL HEAD METRES COLUMN OF WATER																	
CEA(M) 70/3	0,37	0,5	22	20,1	19,1	16,6	12,8													
CEA(M) 70/5	0,55	0,75	31,1	28,8	27,7	24,7	20,2													
CEA(M) 80/5	0,75	1	32	30	29,3	27,4	24,7	21												
CEA(M) 120/3	0,55	0,75	22,4			18,9	17,5	15,9	14	11,8	9,2									
CEA(M) 120/5	0,9	1,2	31,8			28,2	26,5	24,6	22,4	20	17,3									
CEA(M) 210/2	0,75	1	17,7						16,5	16,1	15,6	15	14,4	12,6	10,4					
CEA(M) 210/3	1,1	1,5	20,8						19,7	19,3	19	18,5	18	16,5	14,4					
CEA(M) 210/4	1,5	2	25,5						24,8	24,5	24	23,6	23	21,3	19					
CEA(M) 210/5	1,85	2,5	29						28,2	27,9	27,5	27,1	26,6	25,1	23,1					
CEA(M) 370/1	1,1	1,5	16,3									15,5	15,2	14,3	13	11,4	9,4	8,1		
CEA(M) 370/2	1,5	2	20,4										19,1	18,3	17,2	15,8	14,1	13	10,8	
CEA(M) 370/3	1,85	2,5	24,4										22,9	22,1	21,1	19,8	18,2	17,1	15	13
CEA370/5	3	4	30,3										28,3	27,5	26,5	25,3	23,8	22,8	21	19,0

cea-2p50-en_d_th

Electrical data

PUMP TYPE 1 ~	MOTOR TYPE	INP POWER* kW	INPUT CURRENT* 220-240 V A	CAPACIT. µF / 450 V	PUMP TYPE 3 ~	MOTOR TYPE	INPUT POWER* kW	INPUT CURRENT* 220-240 V A	INPUT CURRENT* 380-415 V A
CEAM70/3	SM63BG/1045	0,60	2,72	14	CEA70/3	SM63BG/304	0,61	2,51	1,45
CEAM70/5	SM71BG/1055	0,97	4,55	16	CEA70/5	SM71BG/305	0,88	2,86	1,65
CEAM80/5	SM71BG/1075	1,07	4,87	20	CEA80/5	SM80BG/307HE	1,02	3,23	1,87
CEAM120/3	SM71BG/1055	0,91	4,33	16	CEA120/3	SM71BG/305	0,82	2,74	1,58
CEAM120/5	SM71BG/1095	1,39	6,24	25	CEA120/5	SM80BG/311HE	1,32	4,07	2,35
CEAM210/2	SM71BG/1075	1,13	5,10	20	CEA210/2	SM80BG/307HE	1,10	3,39	1,96
CEAM210/3	SM80BG/1115	1,48	6,68	30	CEA210/3	SM80BG/311HE	1,39	4,24	2,45
CEAM210/4	SM80BG/1155	1,91	8,60	40	CEA210/4	PLM90BG/315	1,77	5,33	3,08
CEAM210/5	PLM90BG/1225	2,24	10,2	70	CEA210/5	PLM90BG/322	2,20	7,35	4,24
CEAM370/1	SM80BG/1115	1,49	6,75	30	CEA370/1	SM80BG/311HE	1,44	4,34	2,51
CEAM370/2	SM80BG/1155	2,05	9,26	40	CEA370/2	PLM90BG/315	1,99	5,90	3,41
CEAM370/3	PLM90BG/1225	2,45	11,1	70	CEA370/3	PLM90BG/322	2,45	7,84	4,53
					CEA370/5	PLM90BG/330	3,26	10,1	5,86

*Maximum value in specified range.

cea-2p50-en_e_te

CA-CA(N) SERIES
Hydraulic performance table ~2850 rpm 50 Hz

PUMP TYPE	RATED POWER		Q = DELIVERY											
			l/min	0	30	40	50	60	70	80	100	120	150	180	210
			m^3/h	0	1,8	2,4	3	3,6	4,2	4,8	6	7,2	9	10,8	12,6
	kW	HP	H = TOTAL HEAD METRES COLUMN OF WATER												
CA(M) 70/33	0,75	1	42,9	38,8	36,9	34,6	31,7	28,2	23,9					
CA(M) 70/34	0,9	1,2	48,8	45,1	43,2	40,7	37,7	34,0	29,5					
CA(M) 70/45	1,1	1,5	56,2	52,0	49,8	47,1	43,9	39,9	35,3					
CA(M) 120/33	1,1	1,5	44,3			39,1	37,8	36,4	34,8	31,4	27,6	21,0		
CA(M) 120/35	1,5	2	54,0			49,4	48,1	46,6	44,9	41,2	36,8	29,3		
CA(M) 120/55	2,2	3	63,8			59,6	58,2	56,6	54,8	50,6	45,7	37,1		
CA(M) 200/33	1,85	2,5	43,2			41,8	41,2	40,6	39,9	38,3	36,4	33,2	29,5	25,5
CA(M) 200/35	2,2	3	53,5			52,4	51,9	51,4	50,7	49,2	47,5	44,3	40,6	36,5
CA 200/55	3	4	62,6			61,0	60,6	60,1	59,5	58,2	56,6	53,8	50,4	46,2

ca-2p50-en_d_th

Electrical data

PUMP TYPE 1 ~	MOTOR TYPE	INPUT POWER* kW	INPUT CURRENT* 220-240 V A	CAPACIT. µF / 450 V	PUMP TYPE 3 ~	MOTOR TYPE	INPUT POWER* kW	INPUT CURRENT* 220-240 V A	INPUT CURRENT* 380-415 V A
CAM70/33	SM71CA/1075	1,15	5,16	20	CA70/33	SM80CA/307HE	1,11	3,43	1,98
CAM70/34	SM71CA/1095	1,39	6,22	25	CA70/34	SM80CA/311HE	1,32	4,05	2,34
CAM70/45	SM80CA/1115	1,76	7,92	30	CA70/45	SM80CA/311HE	1,67	4,95	2,86
CAM120/33	SM80CA/1115	1,67	7,53	30	CA120/33	SM80CA/311HE	1,58	4,72	2,73
CAM120/35	SM80CA/1155	2,18	9,87	40	CA120/35	LLM90CA/315	1,99	5,85	3,38
CAM120/55	PLM90CA/1225	2,54	11,5	70	CA120/55	LLM90CA/322	2,47	7,40	4,28
CAM200/33	PLM90CA/1225	2,29	10,4	70	CA200/33	LLM90CA/322	2,18	6,71	3,88
CAM200/35	PLM90CA/1225	2,94	12,6	70	CA200/35	LLM90CA/322	2,97	8,86	5,12
-	-	-	-	-	CA200/55	LLM90CA/330	3,52	10,7	6,19

*Maximum value in specified range.

ca-2p50-en_d_te

Black and white technical books available

see www.lowara.it

CEA SERIES
Operating characteristics at 50 Hz

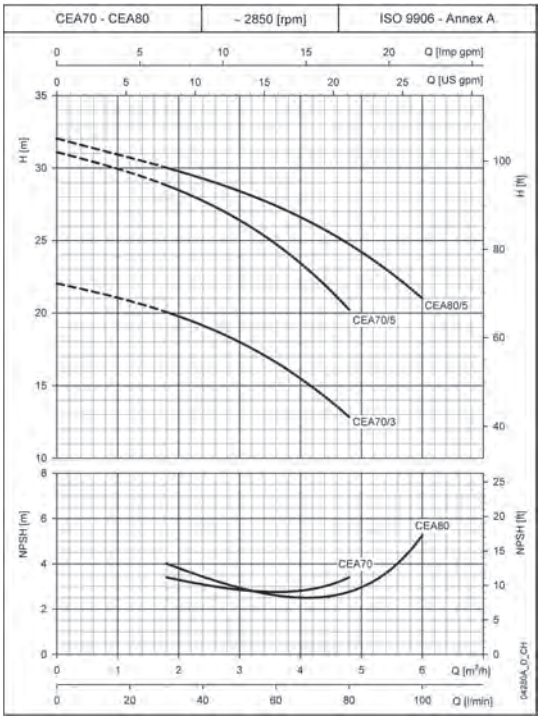

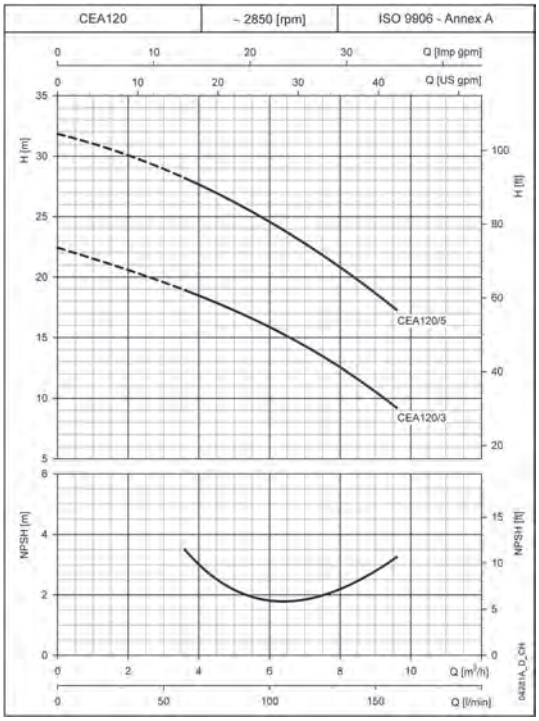

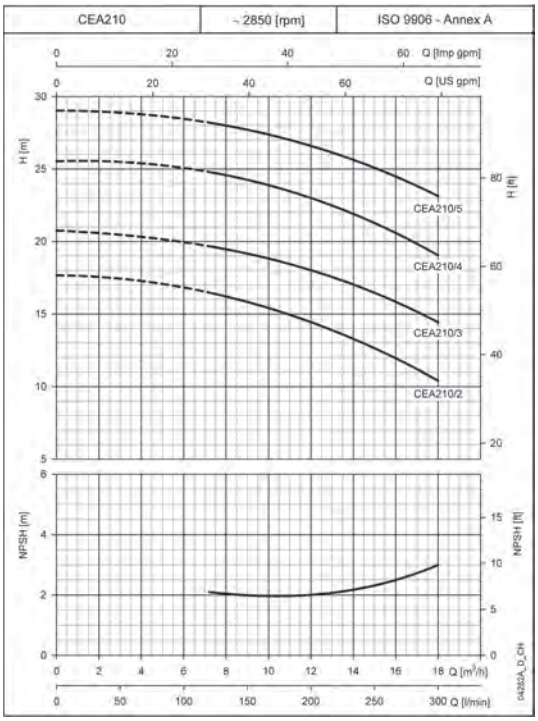

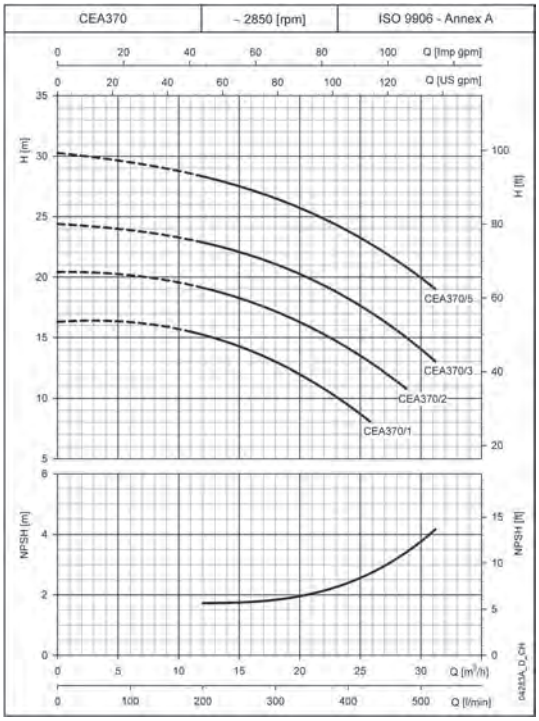

These performances are valid for liquids with density ρ = 1.0 kg/dm^3
and kinematic viscosity ν = 1 mm^2/s.

CA SERIES
Operating characteristics at 50 Hz

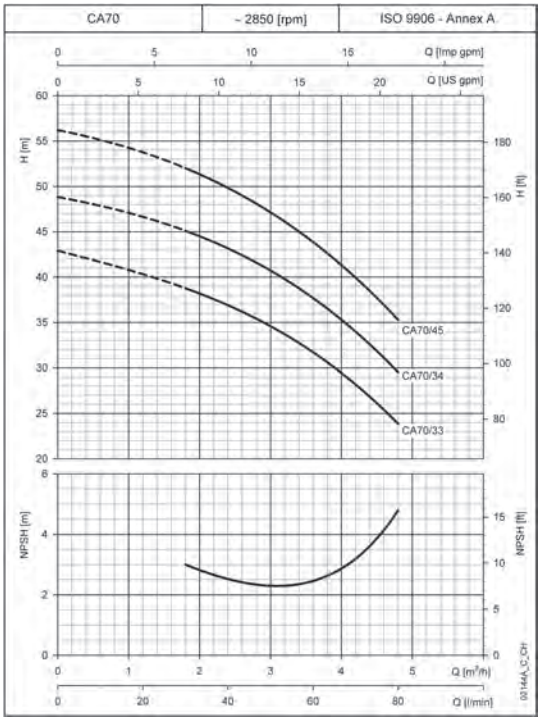

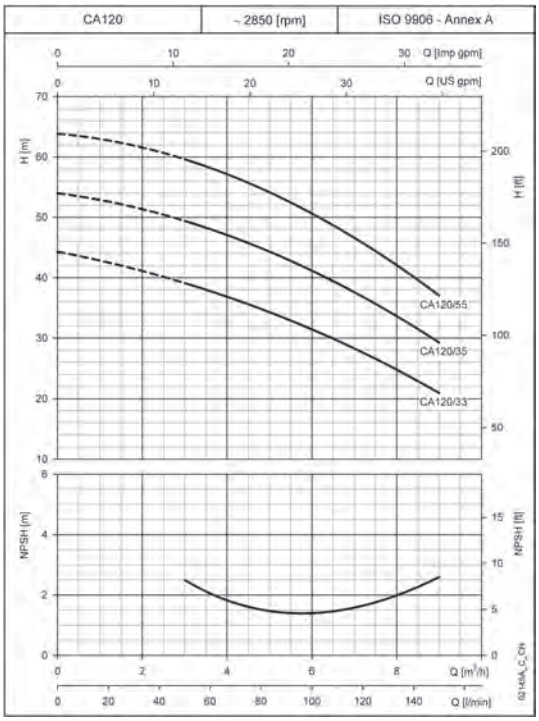

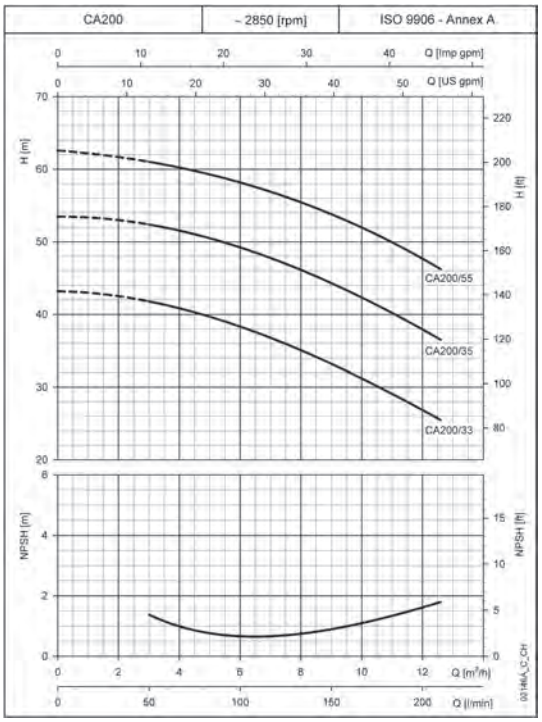

These performances are valid for liquids with density ρ = 1.0 kg/dm^3 and kinematic viscosity ν = 1 mm^2/s.

CEA-CEA(N) SERIES
Dimensions and weights

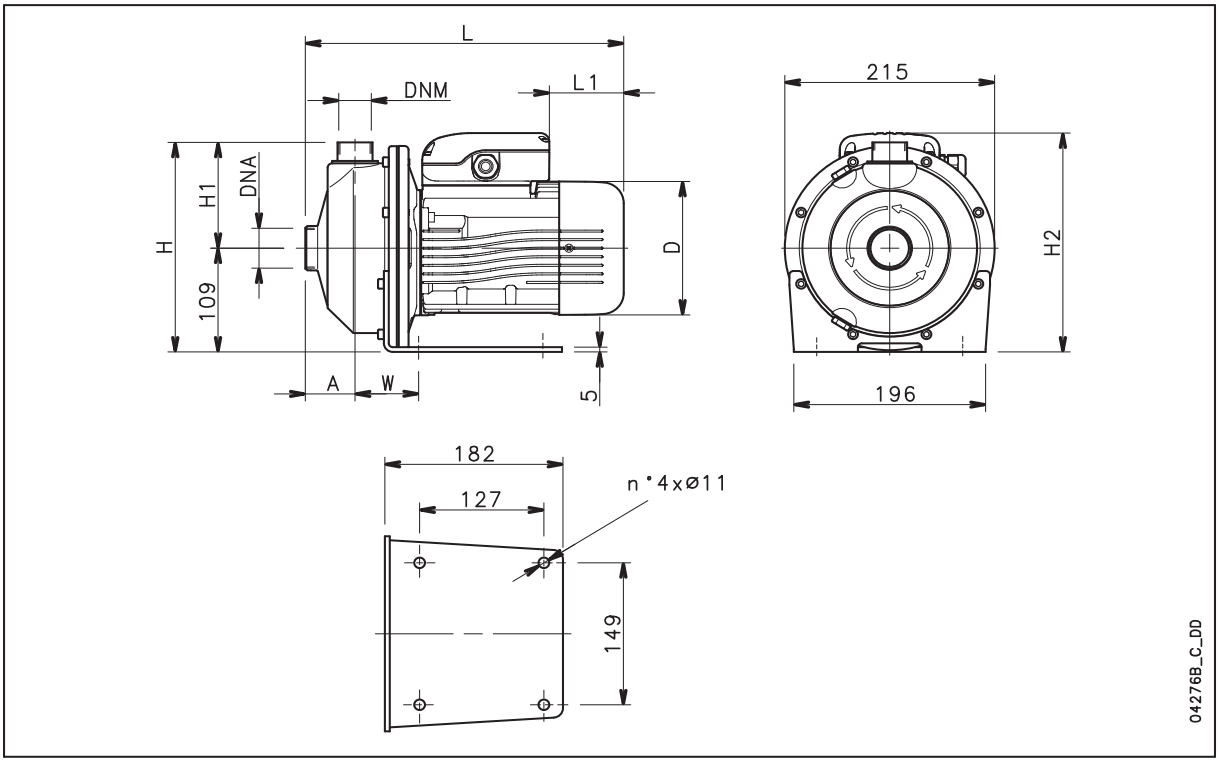

PUMP TYPE	DIMENSIONS (mm								DNA	DNM	WEIGHT
	A	D	H	H1	H2	L	L1	W			kg
CEAM 70/3	51	120	220	111	220	311	62	65	Rp 1¼	Rp 1	9,7
CEAM 70/5	51	140	220	111	230	325	76	65	Rp 1¼	Rp 1	11,6
CEAM 80/5	51	140	220	111	230	325	76	65	Rp 1¼	Rp 1	12,5
CEAM 120/3	51	140	220	111	230	325	76	65	Rp 1¼	Rp 1	11,5
CEAM 120/5	51	140	220	111	239	325	31	65	Rp 1¼	Rp 1	13
CEAM 210/2	54	140	222	113	230	339	76	76	Rp 1½	Rp 1¼	13
CEAM 210/3	54	156	222	113	246	385	69	76	Rp 1½	Rp 1¼	14,5
CEAM 210/4	54	156	222	113	246	385	69	76	Rp 1½	Rp 1¼	16,1
CEAM 210/5	54	174	222	113	243	429	84	76	Rp 1½	Rp 1¼	17
CEAM 370/1	54	156	222	113	246	385	69	76	Rp 2	Rp 1¼	14
CEAM 370/2	54	156	222	113	246	385	69	76	Rp 2	Rp 1¼	16,1
CEAM 370/3	54	174	222	113	243	429	84	76	Rp 2	Rp 1¼	20
CEA 70/3	51	120	220	111	220	311	62	65	Rp 1¼	Rp 1	9,7
CEA 70/5	51	140	220	111	230	325	76	65	Rp 1¼	Rp 1	11,6
CEA 80/5	51	155	220	111	238	371	114	65	Rp 1¼	Rp 1	15,8
CEA 120/3	51	140	220	111	230	325	76	65	Rp 1¼	Rp 1	11,5
CEA 120/5	51	155	220	111	238	371	114	65	Rp 1¼	Rp 1	16
CEA 210/2	54	155	222	113	238	385	114	76	Rp 1½	Rp 1¼	16
CEA 210/3	54	155	222	113	238	385	114	76	Rp 1½	Rp 1¼	17,8
CEA 210/4	54	174	222	113	243	429	172	76	Rp 1½	Rp 1¼	21
CEA 210/5	54	174	222	113	243	429	172	76	Rp 1½	Rp 1¼	21
CEA 370/1	54	155	222	113	238	385	114	76	Rp 2	Rp 1¼	17
CEA 370/2	54	174	222	113	243	429	172	76	Rp 2	Rp 1¼	21
CEA 370/3	54	174	222	113	243	429	172	76	Rp 2	Rp 1¼	21
CEA 370/5	54	174	222	113	243	429	172	76	Rp 2	Rp 1¼	21

cea-2p50-en f td

CA-CA(N) SERIES
Dimensions and weights

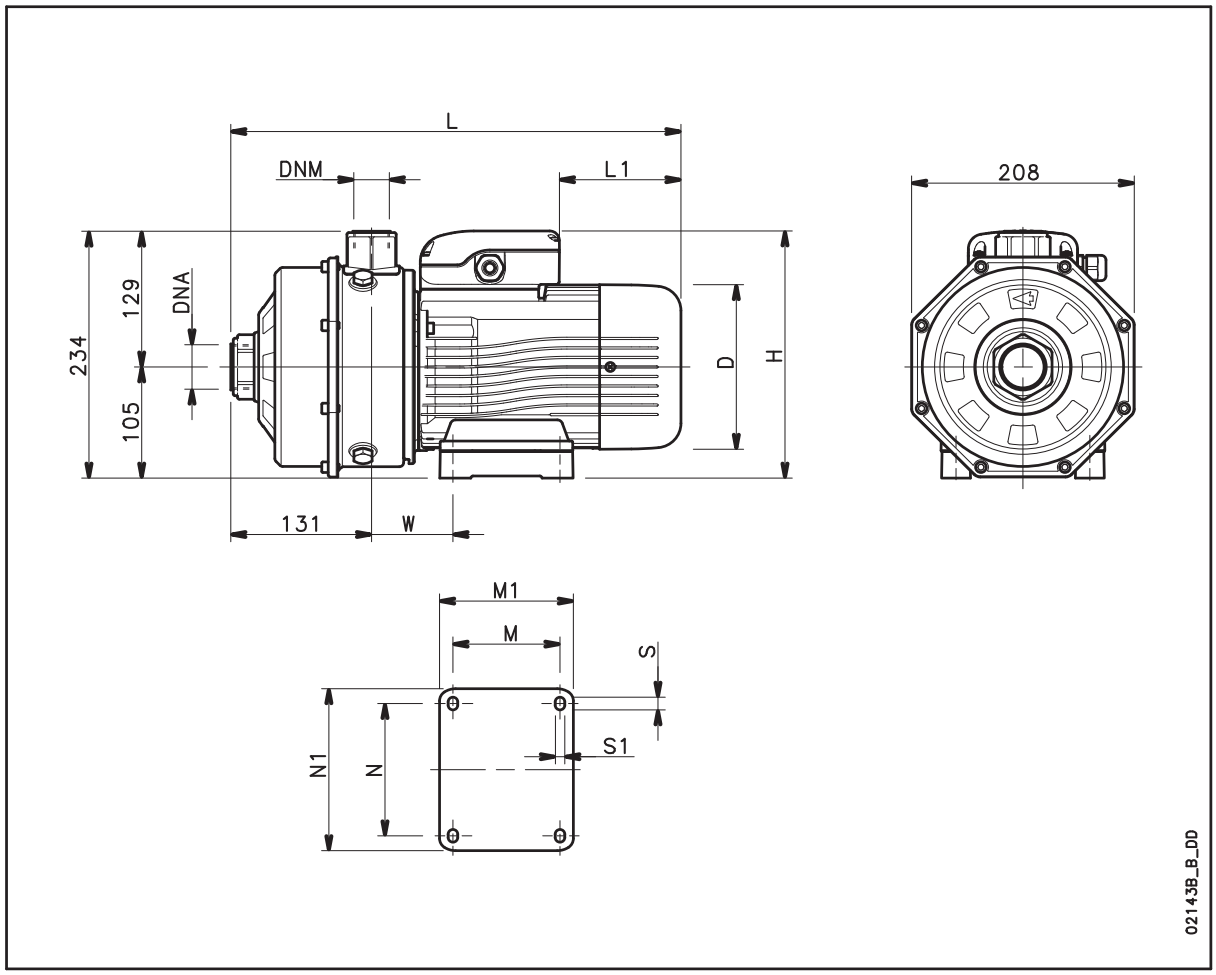

PUMP TYPE	DIMENSIONS (mm)											DNA	DNM	WEIGHT
	D	H	L	L1	M	M1	N	N1	S	S1	W			kg
CAM 70/33	140	226	383	76	90	113	112	135	12	7	66	Rp 1¼	Rp 1	15
CAM 70/34	140	235	383	31	90	113	112	135	12	7	66	Rp 1¼	Rp 1	15,8
CAM 70/45	156	242	420	69	100	125	125	153	12	9	76	Rp 1¼	Rp 1	18,5
CAM 120/33	156	242	420	69	100	125	125	153	12	9	76	Rp 1¼	Rp 1	18,4
CAM 120/35	156	242	420	69	100	125	125	153	12	9	76	Rp 1¼	Rp 1	20,2
CAM 120/55	174	239	454	84	125	155	140	170	13	10	98	Rp 1¼	Rp 1	27
CAM 200/33	174	239	454	84	125	155	140	170	13	10	98	Rp 1½	Rp 1	27
CAM 200/35	174	239	454	84	125	155	140	170	13	10	98	Rp 1½	Rp 1	27
CA 70/33	155	234	420	114	100	125	125	153	12	9	76	Rp 1¼	Rp 1	18
CA 70/34	155	234	420	114	100	125	125	153	12	9	76	Rp 1¼	Rp 1	19
CA 70/45	155	234	420	114	100	125	125	153	12	9	76	Rp 1¼	Rp 1	20
CA 120/33	155	234	420	114	100	125	125	153	12	9	76	Rp 1¼	Rp 1	20
CA120/35	178	242	433	125	125	150	140	170	13	10	98	Rp 1¼	Rp 1	22,5
CA 120/55	178	242	433	125	125	150	140	170	13	10	98	Rp 1¼	Rp 1	24
CA 200/33	178	242	433	125	125	150	140	170	13	10	98	Rp 1½	Rp 1	24
CA 200/35	178	242	433	125	125	150	140	170	13	10	98	Rp 1½	Rp 1	24
CA 200/55	178	242	453	145	125	150	140	170	13	10	98	Rp 1½	Rp 1	26

ca-2p50_g_td

CO Series

Threaded centrifugal pumps with open impeller. These pumps combine the advantages of an open impeller with those of AISI 316 stainless steel which is particularly suited for pumping moderately aggressive liquids containing suspended solids.

Specifications

Delivery: up to 54 m^3/h
Head: up to 24 m
Power supply: three-phase and single-phase 50 and 60 Hz
Power: 0.37 kW to 3 kW
Maximum operating pressure: 8 bar
Temperature of pumped liquid: -10°C to +120°C
Insulation class: 155 (F)
Protection: IP55
Open impeller pumps solids up to:
CO350 - 11 mm
CO500 - 20 mm

Materials

Pump body: Stainless steel AISI 316L
Impeller: Stainless steel AISI 316L
Seal housing: Stainless steel AISI 316L
Mechanical seal: Ceramic/Carbon/FPM
Fill and drain plugs: Stainless steel
Elastomers: FPM

Applications

Washing of metal parts and/or surface treatment

Washing of produce in the packaging industry

Food industry washing equipment and systems

Dyeing plant and textile industry

Plants for the circulation and transfer of moderately viscous liquids, with light chemical aggressiveness

Industrial washing machine and commercial dishwashers

For a complete list of technical information, consult www.lowara.com

CO SERIES
Operating characteristics at 50 Hz

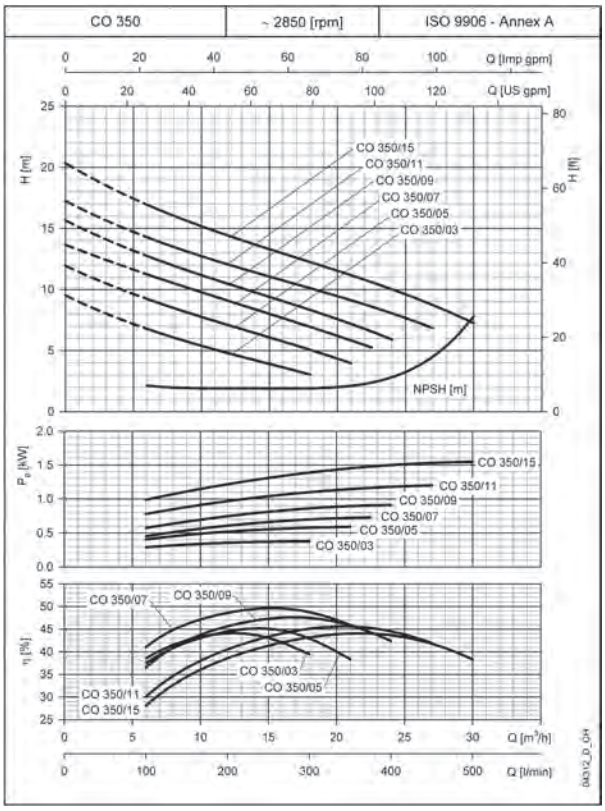

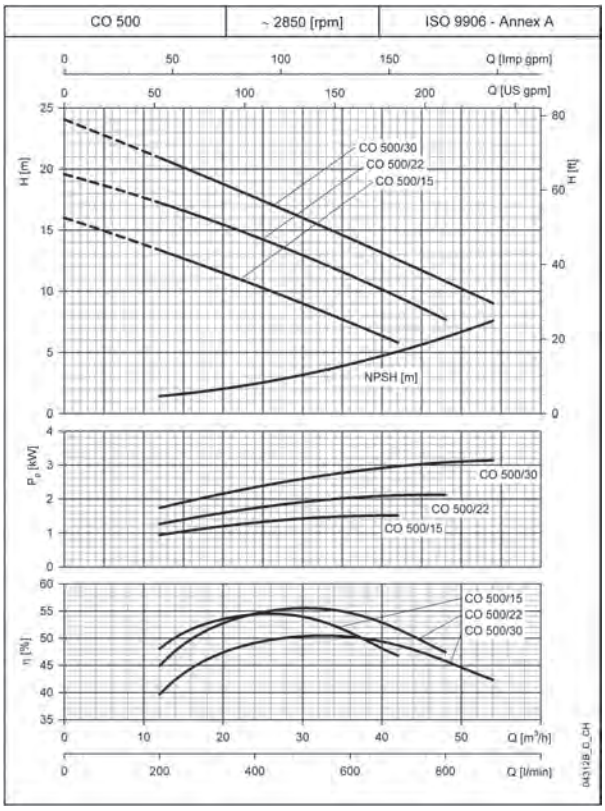

These performances are valid for liquids with density ρ = 1.0 kg/dm^3
and kinematic viscosity ν = 1 mm^2/s.

Black and white technical books available
see www.lowara.it

CO SERIES
Hydraulic performance table

PUMP TYPE	RATED POWER		Q = DELIVERY																	
			l/min 0	100	120	160	200	240	280	300	350	375	400	450	500	600	650	700	800	900
			m^3/h 0	6	7,2	9,6	12	14,4	16,8	18	21	22,5	24	27	30	36	39	42	48	54
	kW	HP	H = TOTAL HEAD IN COLUMN OF WATER (METRES)																	
CO(M) 350/03	0,37	0,5	9,5	6,8	6,3	5,5	4,8	4,1	3,4	3,0										
CO(M) 350/05	0,55	0,75	12,0	9,2	8,8	7,9	7,1	6,3	5,5	5,1	4,0									
CO(M) 350/07	0,75	1	13,7	11,2	10,8	9,9	9,1	8,2	7,4	6,9	5,8	5,3								
CO(M) 350/09	0,9	1,2	15,7	12,7	12,2	11,3	10,5	9,6	8,8	8,3	7,2	6,6	5,9							
CO(M) 350/11	1,1	1,5	17,3	14,3	13,8	12,9	12,0	11,2	10,5	10,1	9,1	8,6	8,0	6,8						
CO(M) 350/15	1,5	2	20,3	16,9	16,4	15,3	14,4	13,5	12,7	12,2	11,2	10,6	10,0	8,7	7,2					
CO(M) 500/15	1,5	2	16,0				13,4	12,8	12,3	12,0	11,3	10,9	10,5	9,8	9,0	7,4	6,6	5,8		
CO(M) 500/22	2,2	3	19,6				17,3	16,7	16,2	15,9	15,2	14,9	14,5	13,7	13,0	11,3	10,4	9,6	7,7	
CO 500/30	3	4	24,1				20,9	20,3	19,7	19,3	18,5	18,1	17,7	16,9	16,0	14,3	13,5	12,6	10,8	9,0

co-2p50_d_th

Electrical data

PUMP TYPE 1 ~	MOTOR TYPE	INPUT POWER* kW	INPUT CURRENT* 220-240 V A	CAPACIT. µF / 450 V	PUMP TYPE 3 ~	MOTOR TYPE	INPUT POWER* kW	INPUT CURRENT* 220-240 V A	INPUT CURRENT* 380-415 V A
COM350/03	SM63BG/1045	0,63	2,82	14	C0350/03	SM63BG/304	0,64	2,53	1,46
COM350/05	SM71BG/1055	0,88	4,25	16	CO350/05	SM71BG/305	0,79	2,70	1,56
COM350/07	SM71BG/1075	1,02	4,67	20	C0350/07	SM80BG/307HE	0,98	3,10	1,79
COM350/09	SM71BG/1095	1,21	5,46	25	CO350/09	SM80BG/311HE	1,12	3,60	2,08
COM350/11	SM80BG/1115	1,75	7,85	30	C0350/11	SM80BG/311HE	1,67	4,90	2,83
COM350/15	SM80BG/1155	2,04	9,21	40	CO350/15	PLM90BG/315	1,91	5,69	3,29
COM500/15	SM80BG/1155	2,02	9,12	40	C0500/15	PLM90BG/315	1,89	5,62	3,25
COM500/22	PLM90BG/1225	2,72	12,7	70	CO500/22	PLM90BG/322	2,66	8,27	4,78
-	-	-	-	-	C0500/30	PLM90BG/330	3,80	11,4	6,57

*Maximum value in specified range.

co-2p50-en_e_te

CO SERIES
Dimensions and weights

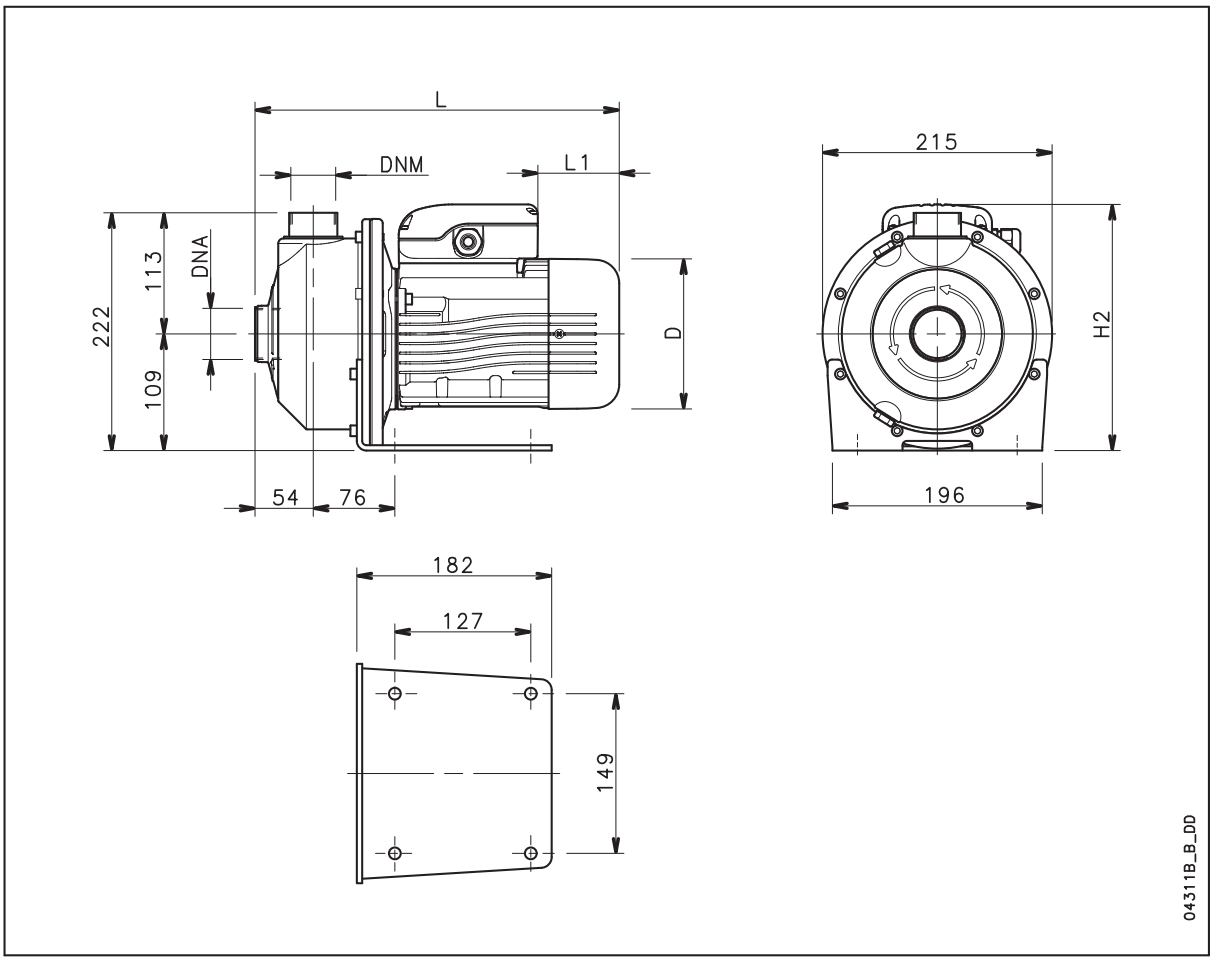

PUMP TYPE	DIMENSIONS (mm)				DNA	DNM	WEIGHT
	D	H2	L	L1			kg
COM 350/03	120	220	325	62	Rp 1½	Rp 1¼	10
COM 350/05	140	230	339	76	Rp 1½	Rp 1¼	11,9
COM 350/07	140	230	339	76	Rp 1½	Rp 1¼	12,6
COM 350/09	140	239	339	31	Rp 1½	Rp 1¼	13,2
COM 350/11	156	246	385	69	Rp 1½	Rp 1¼	14,5
COM 350/15	156	246	385	69	Rp 1½	Rp 1¼	16,2
COM 500/15	156	246	385	69	Rp 2	Rp 1½	16,2
COM 500/22	174	243	429	84	Rp 2	Rp 1½	20
CO 350/03	120	220	325	62	Rp 1½	Rp 1¼	10
CO 350/05	140	230	339	76	Rp 1½	Rp 1¼	11,9
CO 350/07	155	238	385	114	Rp 1½	Rp 1¼	15,5
CO 350/09	155	238	385	114	Rp 1½	Rp 1¼	15,5
CO 350/11	155	238	385	114	Rp 1½	Rp 1¼	17
CO 350/15	174	243	429	172	Rp 1½	Rp 1¼	21
CO 500/15	174	243	429	172	Rp 2	Rp 1½	21
CO 500/22	174	238	429	172	Rp 2	Rp 1½	23
CO 500/30	174	243	429	172	Rp 2	Rp 1½	25

co-2p50-en_e_td

SHO Series

End suction, centrifugal pumps, with open and recessed impeller. They are ideal for various civil and industrial clean water applications. The are made of pressed AISI 316 stainless steel (pump body) and of precision cast stainless steel (impeller), minimising contamination and extending the like of the pump.

Available versions:

SHOE Close-coupled with special motor shaft extension.

SHOS With rigid coupling and standard motor shaft extension.

SHOD Execution with double mechanical seal.

Specifications

Delivery: up to 56 m^3/h.
Head: up to 50 m
Power supply: three-phase and singlephase 50 and 60 Hz
Power: 0.37 kW to 11 kW
Maximum operating pressure: 12 bar
Temperature of pumped liquid: -10°C to +120°C
Insulation class: 155 (F)
Protection: IP55
Open impeller pumps solids up to: From 20 to 40mm depending on the models.

Materials

Pump body: Stainless steel
Impeller: Stainless steel
Seal housing: Stainless steel
Mechanical seal:
Version E/S: Silicon Carbide/Silicon Carbide/FPM
Version D, Pump side: Silicon Carbide/ Silicon
Carbide/FPM (standard version); Drive side: Ceramic/carbon/FPM
Fill and drain plugs: Stainless steel
Elastomers: FPM (standard version)

Applications

Industrial washing machines and washing of mechanical parts

Washing machine emptying

Commercial dishwashers

Vacuum steamers

Dyeing plants and textile industry

Painting plants

Washing system for the food industry

Plants for the circulation and transfer of moderately viscous liquids, with light chemical aggressiveness

Freshwater fish farming

For a complete list of technical information, consult www.lowara.com

List of models SHO SERIES 50 Hz

2 Poles

SIZE	kW	VERSIONS		
		SHOE	SHOS	SHOD
25-125/11	1,1	•	•	•
25-125/15	1,5	•	•	•
25-125/22	2,2	•	•	•
25-160/30	3	•	•	•
25-160/40	4	•	•	•
25-160/55	5,5	•	•	•
25-200/30	3	•	•	•
25-200/40	4	•	•	•
25-200/55	5,5	•	•	•
32-125/11	1,1	•	•	•
32-125/15	1,5	•	•	•
32-125/22	2,2	•	•	•
32-160/30	3	•	•	•
32-160/40	4	•	•	•
32-160/55	5,5	•	•	•
32-200/30	3	•	•	•
32-200/40	4	•	•	•
32-200/55	5,5	•	•	•
40-125/15	1,5	•	•	•
40-125/22	2,2	•	•	•
40-125/30	3	•	•	•
40-160/40	4	•	•	•
40-160/55	5,5	•	•	•
40-160/75	7,5	•	•	•
50-125/55	5,5	•	•	•
50-125/75	7,5	•	•	•
50-160/92	9,2	•	-	-
50-160/110A	11	-	•	•
50-160/110	11	•	•	•

• = Available

sho_2p50-en_a_tem

4 Poles

SIZE	kW	VERSIONS		
		SHOE4	SHOS4	SHOD4
25-125/03	0,37	•	•	•
25-160/03	0,37	•	•	•
25-160/05	0,55	•	•	•
25-160/07	0,75	•	•	•
25-200/07	0,75	•	•	•
32-125/03	0,37	•	•	•
32-160/03	0,37	•	•	•
32-160/05	0,55	•	•	•
32-160/07	0,75	•	•	•
32-200/07	0,75	•	•	•
40-125/03	0,37	•	•	•
40-160/05	0,55	•	•	•
40-160/07	0,75	•	•	•
40-160/11	1,1	•	•	•
50-125/07	0,75	•	•	•
50-125/11	1,1	•	•	•
50-160/11	1,1	•	•	•
50-160/15	1,5	•	•	•

• = Available

sho4_4p50_a_tem

Black and white technical books available

see www.lowara.it

SHOE - SHOS SHOD SERIES
Table of hydraulic performances at 50 Hz, 2 poles

PUMP TYPE	RATED POWER		Q = DELIVERY																	Passes solids up to (mm)
			l/min 0	150	200	250	300	333	350	367	383	400	500	550	567	600	667	800	950	
	kW	HP	m^3/h 0	9	12	15	18	20	21	22	23	24	30	33	34	36	40	48	57	
			H = TOTAL HEAD METRES COLUMN OF WATER																	
SHO.. 25-125/11	1,1	1,5	14,1	12,9	11,9	10,6	9,1	8,0												22
SHO.. 25-125/15	1,5	2	17,6	16,6	15,7	14,6	13,4	12,4	11,9	11,4										22
SHO.. 25-125/22	2,2	3	22,4	21,5	20,8	19,8	18,6	17,7	17,2	16,8	16,3	15,7								22
SHO.. 25-160/30	3	4	29,3	28,3	27,4	26,2	24,9	23,9	23,4	22,9										22
SHO.. 25-160/40	4	5,5	36,7	36,2	35,5	34,4	33,2	32,2	31,7	31,2	30,6									22
SHO.. 25-160/55	5,5	7,5	44,8	44,7	44,2	43,5	42,4	41,6	41,1	40,6	40,1	39,5								22
SHO.. 25-200/30	3	4	32,6	31,4	30,4	29,2	27,6	26,5												20
SHO.. 25-200/40	4	5,5	40,7	40,0	39,2	38,1	36,8	35,8	35,2											20
SHO.. 25-200/55	5,5	7,5	49,3	48,9	48,2	47,2	45,9	45,0	44,6	44,1										20
SHO.. 32-125/11	1,1	1,5	14,0	13,2	12,4	11,5	10,4	9,6												22
SHO.. 32-125/15	1,5	2	17,6	16,7	16,1	15,4	14,4	13,7	13,4	13,0										22
SHO.. 32-125/22	2,2	3	22,7	21,9	21,4	20,7	19,9	19,3	19,0	18,7	18,4	18,1								22
SHO.. 32-160/30	3	4	29,3	28,6	27,9	27,1	26,1	25,4	25,0	24,6										22
SHO.. 32-160/40	4	5,5	36,8	36,4	36,0	35,3	34,4	33,7	33,3	32,9	32,5									22
SHO.. 32-160/55	5,5	7,5	44,7	44,7	44,5	44,0	43,4	42,9	42,6	42,2	41,9	41,5								22
SHO.. 32-200/30	3	4	32,6	31,4	30,6	29,5	28,1	27,0												20
SHO.. 32-200/40	4	5,5	40,9	40,3	39,5	38,6	37,4	36,5	36,1											20
SHO.. 32-200/55	5,5	7,5	49,5	49,0	48,4	47,6	46,6	45,8	45,4	45,0										20
SHO.. 40-125/15	1,5	2	14,0		13,5	13,1	12,5	12,1	11,9	11,7	11,4	11,2								30
SHO.. 40-125/22	2,2	3	18,6		17,8	17,3	16,8	16,4	16,2	16,0	15,9	15,7	14,3							30
SHO.. 40-125/30	3	4	20,9		19,9	19,5	19,0	18,7	18,5	18,3	18,1	17,9	16,6	15,9						30
SHO.. 40-160/40	4	5,5	31,3		30,7	30,2	29,5	29,1	28,8	28,6	28,3	28,1	26,6							30
SHO.. 40-160/55	5,5	7,5	38,7		38,3	37,9	37,4	36,9	36,7	36,4	36,1	35,9	34,1	33,2	33,0					30
SHO.. 40-160/75	7,5	10	42,9		42,8	42,4	42,0	41,6	41,4	41,2	41,0	40,8	39,3	38,5	38,2	37,6				30
SHO.. 50-125/55	5,5	7,5	29,7				29,3	29,1	29,0	28,9	28,8	28,7	28,0	27,6	27,5	27,2	26,7			40
SHO.. 50-125/75	7,5	10	32,0				31,7	31,6	31,5	31,4	31,3	31,2	30,5	30,1	30,0	29,7	29,2	28,2		40
SHO.. 50-160/92	9,2	12,5	41,9									40,4	39,3	38,8	38,6	38,3	37,7	36,6		30
SHO.. 50-160/110	11	15	45,1									43,2	42,2	41,6	41,5	41,1	40,5	39,4	38,4	30

Performances according to ISO standards 9906 - Annex A.

sho_2p50-en_c_th

SHOE - SHOS - SHOD SERIES
Operating characteristics at 50 Hz, 2 poles

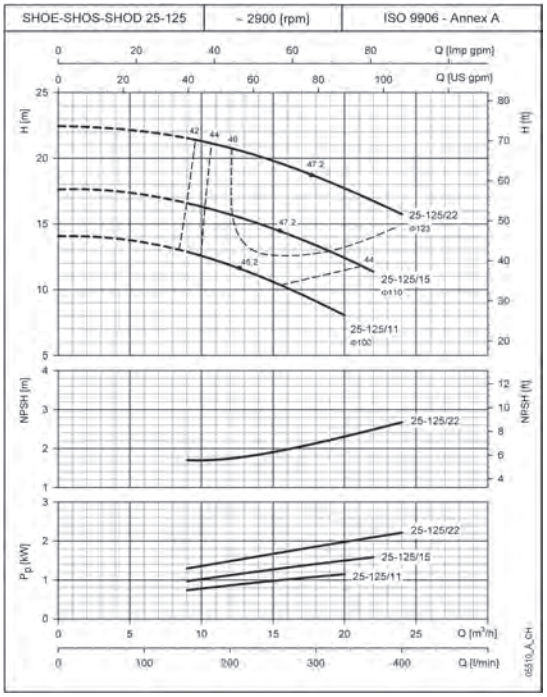

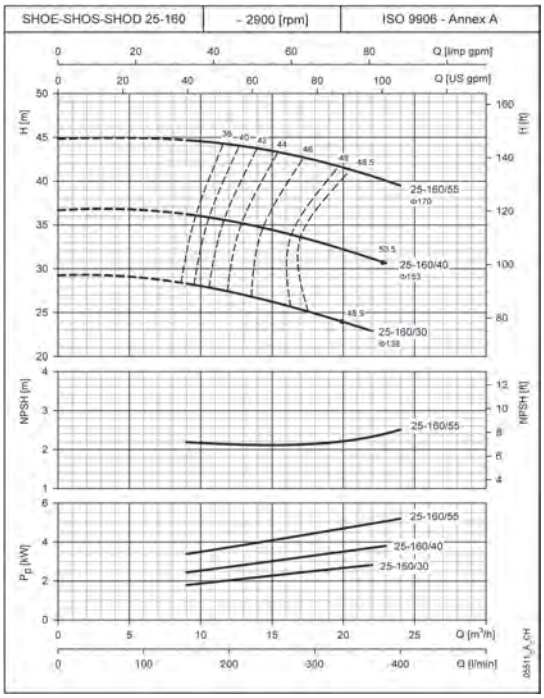

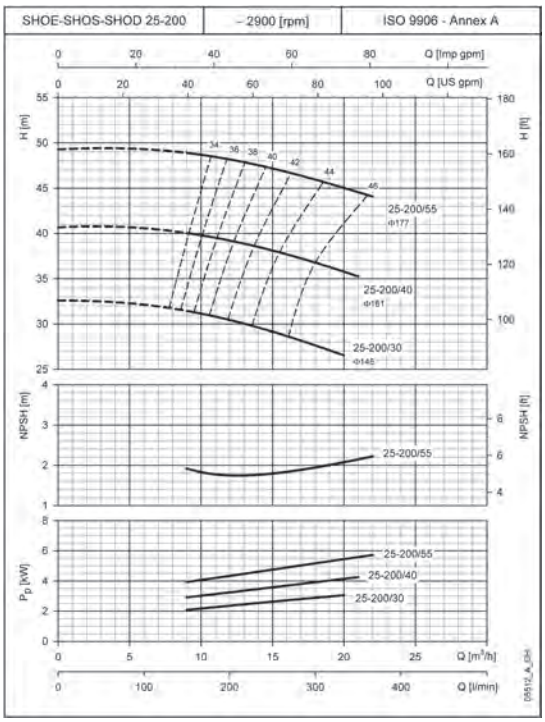

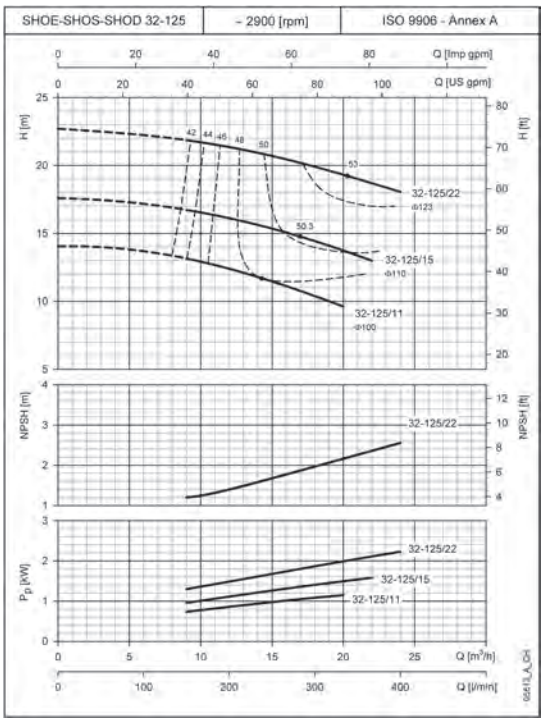

These performances are valid for liquids with density ρ = 1.0 kg/dm^3 and kinematic viscosity ν = 1 mm^2/s.

SHOE - SHOS - SHOD SERIES
Operating characteristics at 50 Hz, 2 poles

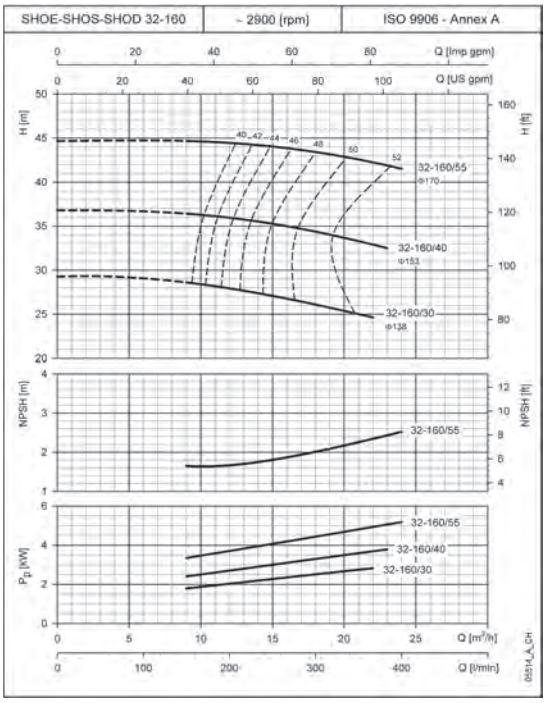

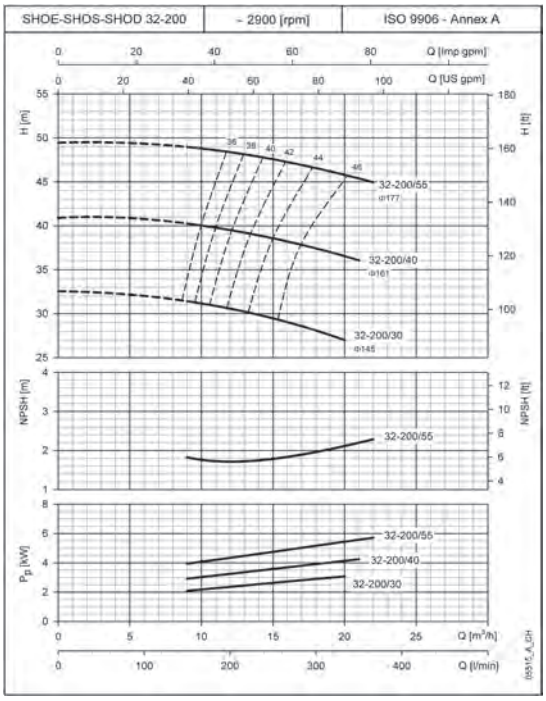

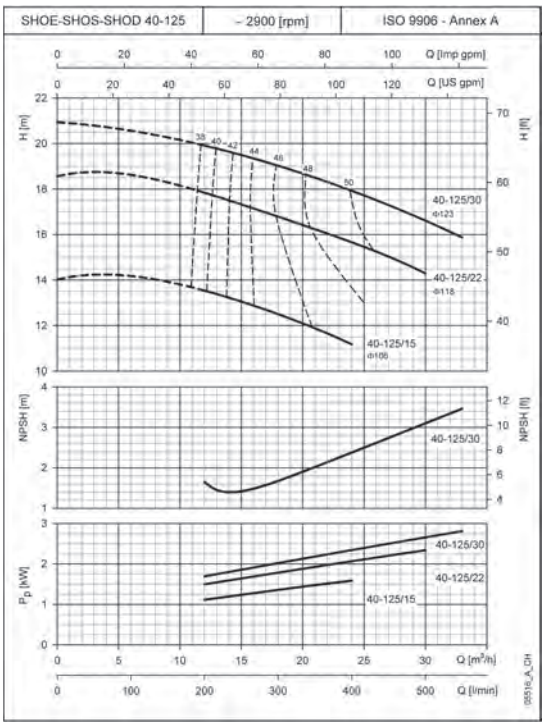

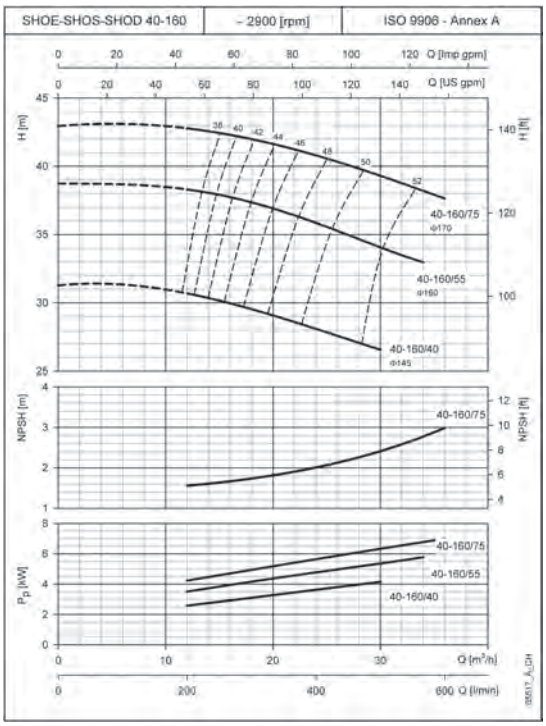

These performances are valid for liquids with density $\rho = 1.0$ kg/dm^3 and kinematic viscosity $\nu = 1$ mm^2/s.

SHOE - SHOS - SHOD SERIES
Operating characteristics at 50 Hz, 2 poles

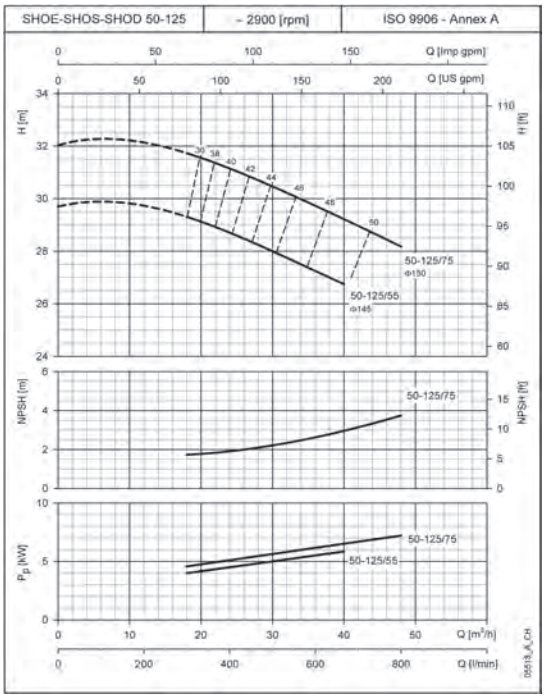

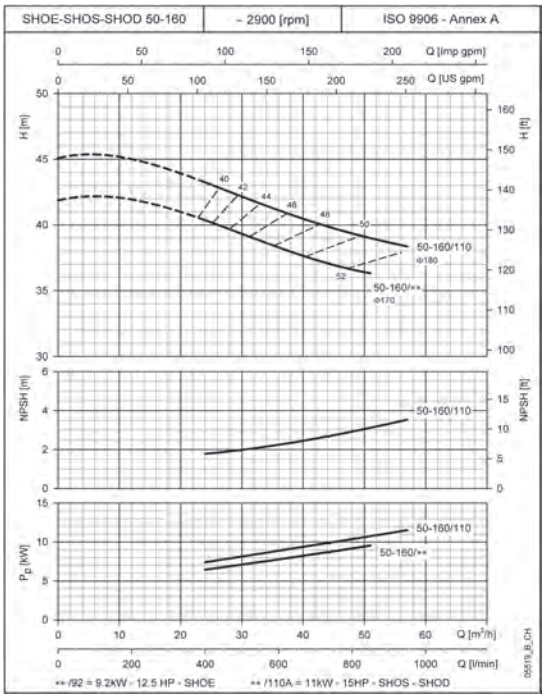

These performances are valid for liquids with density ρ = 1.0 kg/dm^3
and kinematic viscosity ν = 1 mm^2/s.

SHOE4 - SHOS4 - SHOD4 SERIES
Table of hydraulic performances at 50 Hz, 4 poles

PUMP TYPE	RATED POWER		Q = DELIVERY																	Passes solids up to (mm)
			l/min 0	50	100	150	200	250	300	350	400	500	550	600	650	700	800	867	900	
	kW	HP	m^3/h 0	3	6	9	12	15	18	21	24	30	33	36	39	42	48	52	54	
			H = TOTAL HEAD METRES COLUMN OF WATER																	
SHO..4 25-125/03	0,37	0,5	4,2	4,0	3,4	2,4	1,1													22
SHO..4 25-160/03	0,37	0,5	6,1		5,6	5,0	4,2	3,3	2,2											22
SHO..4 25-160/05	0,55	0,75	7,8		7,3	6,7	6,0	5,1	4,1											22
SHO..4 25-160/07	0,75	1	9,5		9,1	8,5	7,7	6,8	5,9	4,8										22
SHO..4 25-200/07	0,75	1	12,0	11,8	11,2	10,2	8,8	7,1												20
SHO..4 32-125/03	0,37	0,5	4,2		3,8	3,4	2,9	2,3												22
SHO..4 32-160/03	0,37	0,5	6,2		5,7	5,2	4,7	4,0	3,3											22
SHO..4 32-160/05	0,55	0,75	7,8		7,5	7,0	6,5	6,0	5,3											22
SHO..4 32-160/07	0,75	1	9,5		9,3	8,9	8,4	7,8	7,1	6,4										22
SHO..4 32-200/07	0,75	1	12,0		11,5	11,0	10,2	9,3												20
SHO..4 40-125/03	0,37	0,5	3,7			3,3	3,0	2,6	2,2	1,8	1,4									30
SHO..4 40-160/05	0,55	0,75	5,9			5,4	5,1	4,7	4,2	3,7	3,2	2,0	1,4							30
SHO..4 40-160/07	0,75	1	7,5			7,0	6,7	6,3	6,0	5,5	5,1	4,0	3,4	2,8						30
SHO..4 40-160/11	1,1	1,5	9,3			8,9	8,7	8,3	8,0	7,6	7,3	6,4	5,9	5,4	4,8					30
SHO..4 50-125/07	0,75	1	5,4					4,9	4,7	4,4	4,0	3,3	3,0	2,6	2,3	1,9				40
SHO..4 50-125/11	1,1	1,5	6,5					6,2	6,1	5,8	5,6	4,9	4,5	4,1	3,7	3,3	2,7			40
SHO..4 50-160/11	1,1	1,5	7,4					6,9	6,7	6,4	6,1	5,5	5,1	4,8	4,4	3,9	3,0	2,4		40
SHO..4 50-160/15	1,5	2	9,2					8,6	8,4	8,2	8,0	7,5	7,2	7,0	6,7	6,4	5,7	5,1	4,7	40

Performances according to ISO standards 9906 - Annex A.

sho_4p50-en_c_th

SHOE4 - SHOS4 - SHOD4 SERIES
Operating characteristics at 50 Hz, 4 poles

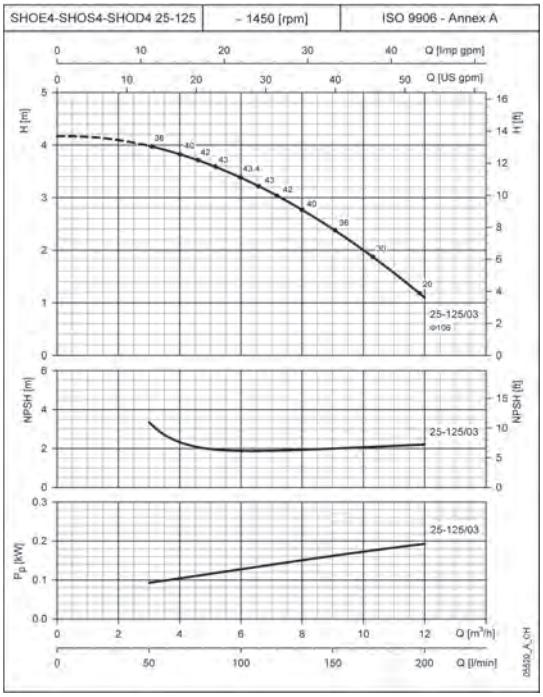

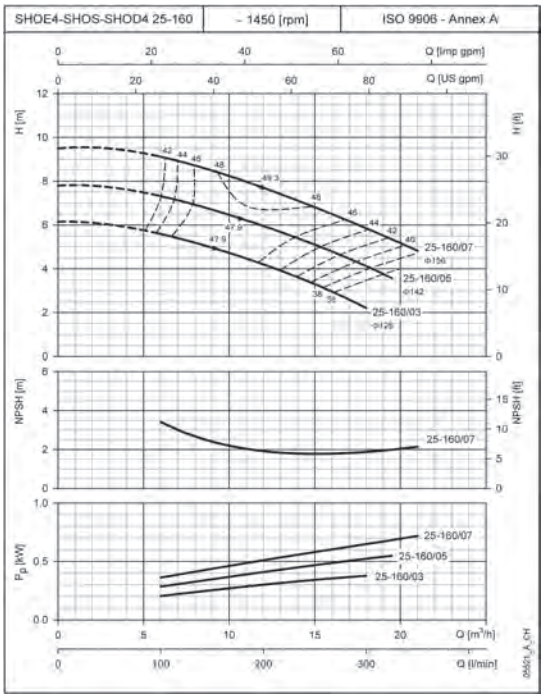

These performances are valid for liquids with density ρ = 1.0 kg/dm³ and kinematic viscosity ν = 1 mm²/s.

SHOE4 - SHOS4 - SHOD4 SERIES
Operating characteristics at 50 Hz, 4 poles

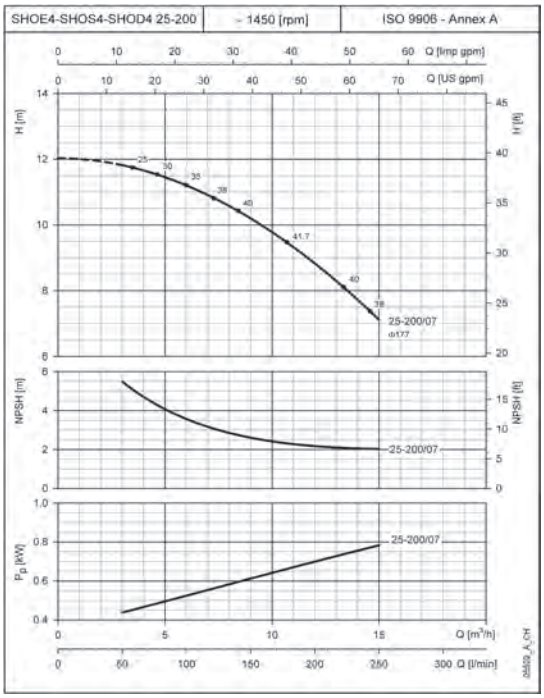

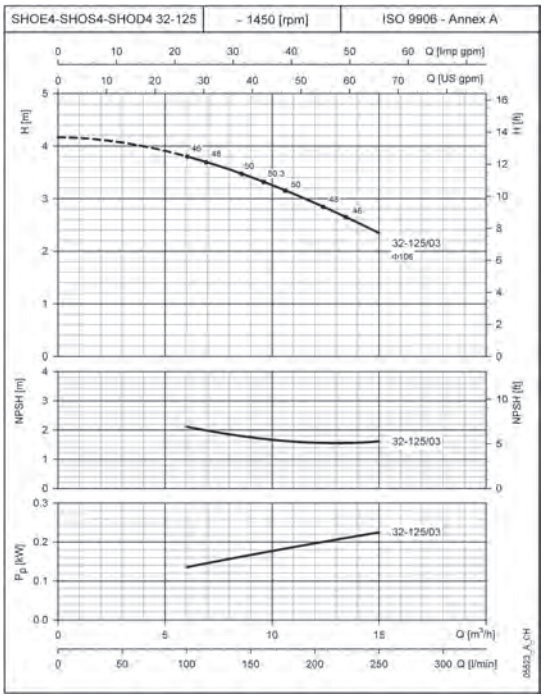

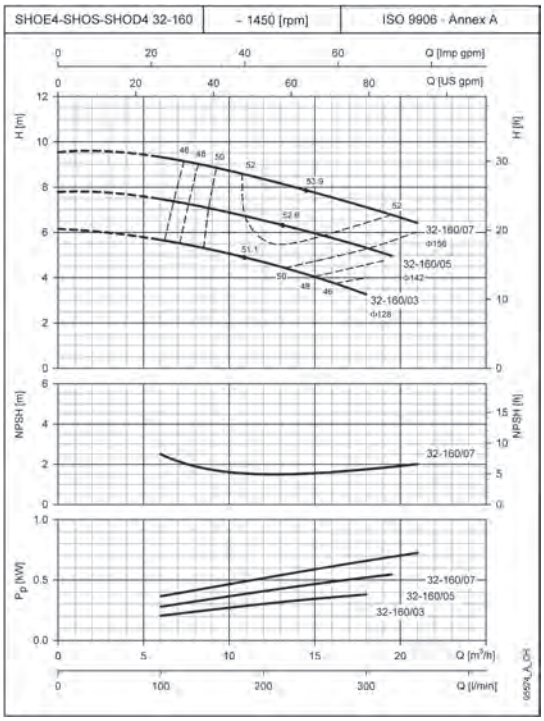

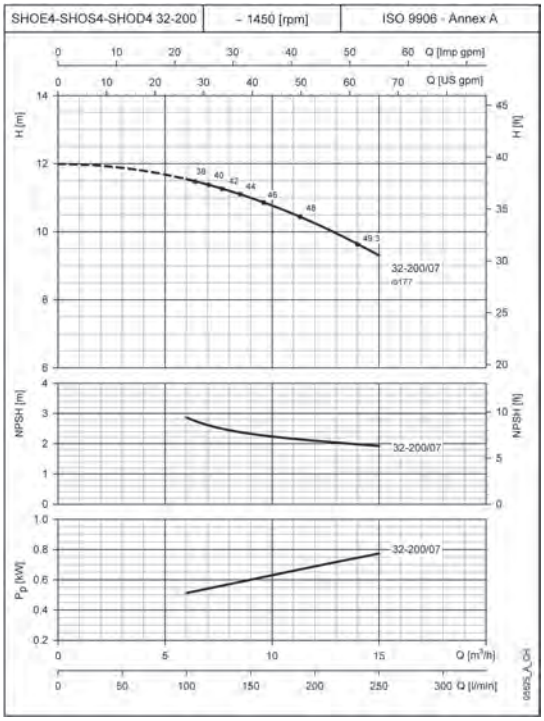

These performances are valid for liquids with density ρ = 1.0 kg/dm^3 and kinematic viscosity ν = 1 mm^2/s.

SHOE4 - SHOS4 - SHOD4 SERIES
Operating characteristics at 50 Hz, 4 poles

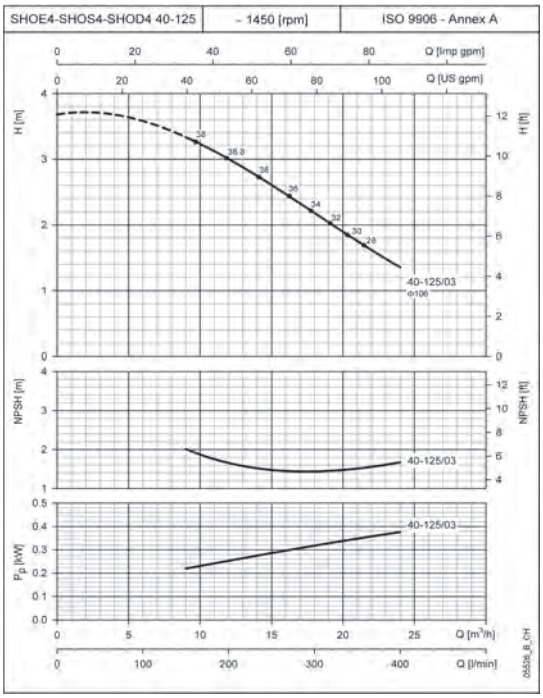

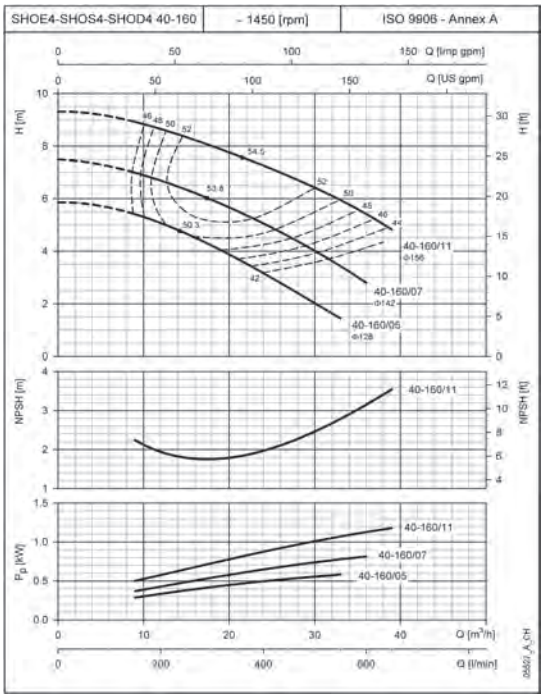

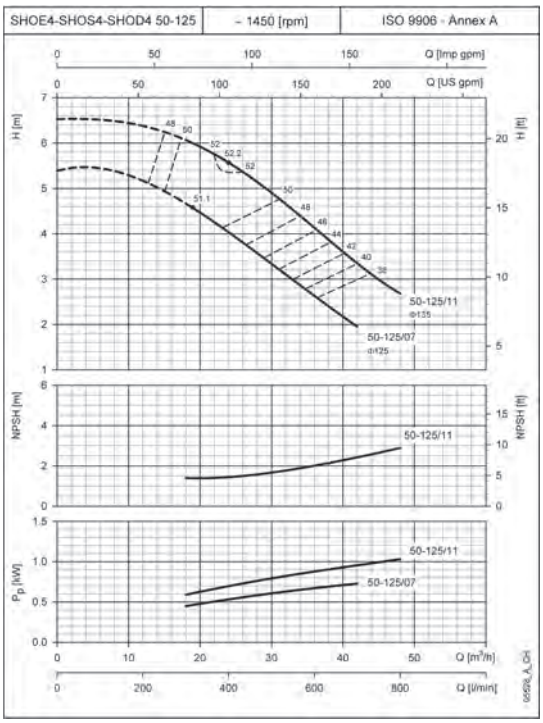

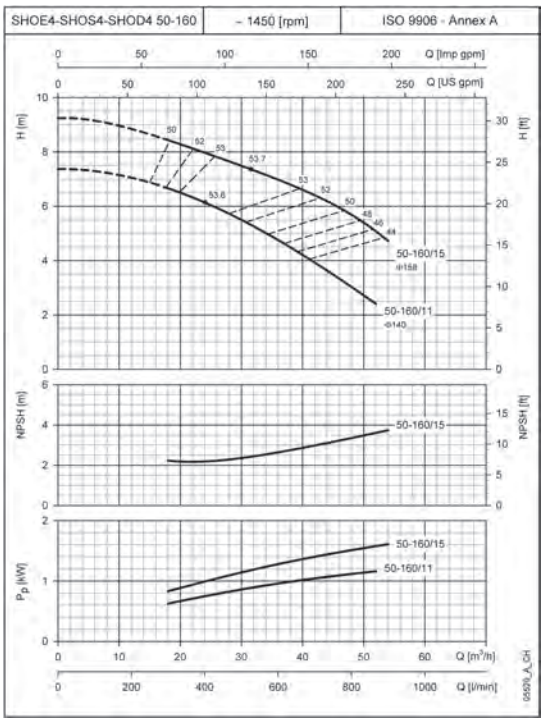

These performances are valid for liquids with density $\rho = 1.0$ kg/dm^3 and kinematic viscosity $\nu = 1$ mm^2/s.

SHOE SERIES
Dimensions and weights at 50 Hz, 2 poles

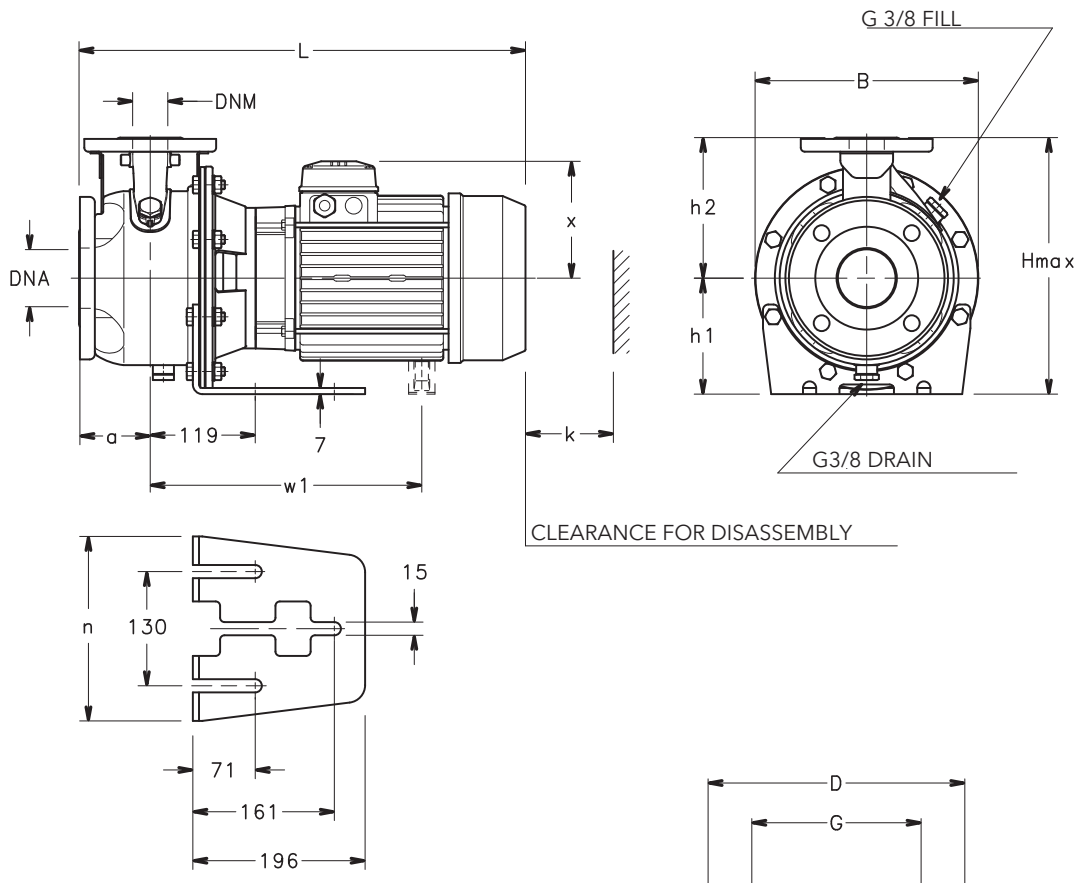

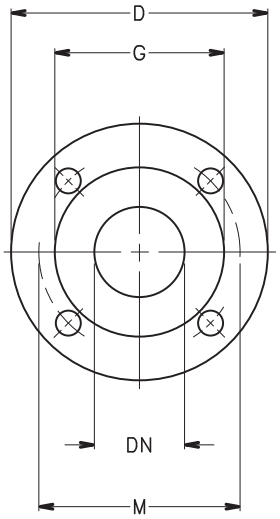

PUMP FLANGES

DN	D	M	G	HOLES		MAX. THICKNESS
				Nº	DIA.	
25	115	85	56	4	18	16
32	140	100	64	4	18	16
40	150	110	68	4	18	16
50	165	125	83	4	18	18
65	185	145	104	4	18	18

05503_A_DD

SHOE SERIES
Dimensions and weights at 50 Hz, 2 poles

PUMP TYPE	DIMENSIONS (mm)												WEIGHT
	PUMP						SUPPORT		B	H	L	k	
	DNM	DNA	a	h2	w1	x	h1	n		max			kg
SHOE 25-125/11	25	50	80	140	-	129	112	190	219	252	453	98	23
SHOE 25-125/15	25	50	80	140	-	134	112	190	219	252	488	98	26
SHOE 25-125/22	25	50	80	140	-	134	112	190	219	252	488	98	28
SHOE 25-160/30	25	50	80	160	-	134	132	210	254	292	488	98	33
SHOE 25-160/40	25	50	80	160	-	154	132	210	254	292	509	98	40
SHOE 25-160/55	25	50	80	160	-	168	132	210	254	292	543	98	48
SHOE 25-200/30	25	50	80	180	-	134	160	230	284	340	488	98	36
SHOE 25-200/40	25	50	80	180	-	154	160	230	284	340	509	98	42
SHOE 25-200/55	25	50	80	180	-	168	160	230	284	340	543	98	51
SHOE 32-125/11	32	50	80	140	-	129	112	190	219	252	453	98	23
SHOE 32-125/15	32	50	80	140	-	134	112	190	219	252	488	98	26
SHOE 32-125/22	32	50	80	140	-	134	112	190	219	252	488	98	28
SHOE 32-160/30	32	50	80	160	-	134	132	210	254	292	488	98	33
SHOE 32-160/40	32	50	80	160	-	154	132	210	254	292	509	98	40
SHOE 32-160/55	32	50	80	160	-	168	132	210	254	292	543	98	48
SHOE 32-200/30	32	50	80	180	-	134	160	230	284	340	488	98	36
SHOE 32-200/40	32	50	80	180	-	154	160	230	284	340	509	98	42
SHOE 32-200/55	32	50	80	180	-	168	160	230	284	340	543	98	51
SHOE 40-125/15	40	65	80	140	-	134	112	190	219	252	498	100	27
SHOE 40-125/22	40	65	80	140	-	134	112	190	219	252	498	100	29
SHOE 40-125/30	40	65	80	140	-	134	112	190	219	252	498	100	32
SHOE 40-160/40	40	65	80	160	-	154	132	210	254	292	519	100	41
SHOE 40-160/55	40	65	80	160	-	168	132	210	254	300	553	100	49
SHOE 40-160/75	40	65	80	160	-	191	132	210	254	323	567	100	64
SHOE 50-125/55	50	65	100	160	-	168	132	210	254	300	573	104	49
SHOE 50-125/75	50	65	100	160	-	191	132	210	254	323	587	104	65
SHOE 50-160/92	50	65	100	180	363	191	160	210	254	351	625	104	60
SHOE 50-160/110	50	65	100	180	363	191	160	210	254	351	625	104	63

shoe-2p50-en_c_td

SHOE4 SERIES
Dimensions and weights at 50 Hz, 4 poles

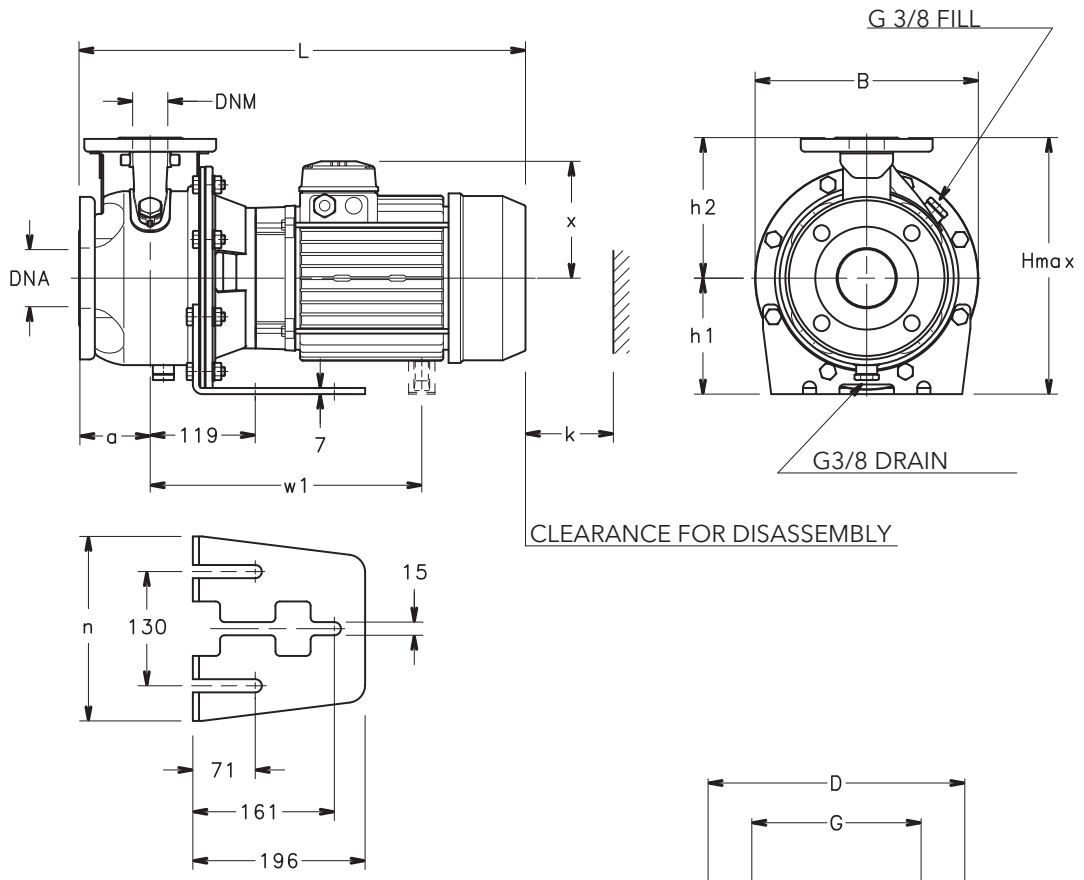

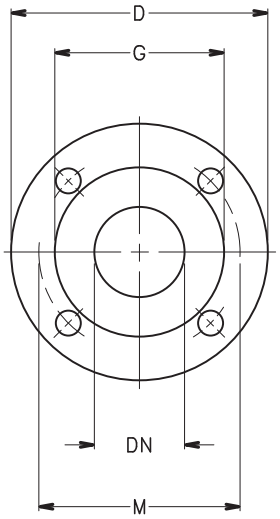

PUMP FLANGES

DN	D	M	G	HOLES		MAX. THICKNESS
				Nº	DIA.	
25	115	85	56	4	18	16
32	140	100	64	4	18	16
40	150	110	68	4	18	16
50	165	125	83	4	18	18
65	185	145	104	4	18	18

05503_A_DD

SHOE4 SERIES
Dimensions and weights at 50 Hz, 4 poles

PUMP TYPE	DIMENSIONS (mm)											WEIGHT
			PUMP					B	H	L	k	
	DNM	DNA	a	h2	x	h1	n		max			kg
SHOE4 25-125/03	25	50	80	140	121	112	190	219	252	421	98	19
SHOE4 25-160/03	25	50	80	160	121	132	210	254	292	421	98	23
SHOE4 25-160/05	25	50	80	160	129	132	210	254	292	453	98	25
SHOE4 25-160/07	25	50	80	160	128	132	210	254	292	421	98	27
SHOE4 25-200/07	25	50	80	180	128	160	230	284	340	421	98	30
SHOE4 32-125/03	32	50	80	140	121	112	190	219	252	421	98	19
SHOE4 32-160/03	32	50	80	160	121	132	210	254	292	421	98	23
SHOE4 32-160/05	32	50	80	160	129	132	210	254	292	453	98	25
SHOE4 32-160/07	32	50	80	160	128	132	210	354	292	421	98	27
SHOE4 32-200/07	32	50	80	180	128	160	230	284	340	421	98	30
SHOE4 40-125/03	40	65	80	140	121	112	190	219	252	431	100	21
SHOE4 40-160/05	40	65	80	160	129	132	210	254	292	463	100	26
SHOE4 40-160/07	40	65	80	160	128	132	210	254	292	431	100	27
SHOE4 40-160/11	40	65	80	160	134	132	210	254	292	498	100	31
SHOE4 50-125/07	50	65	100	160	128	132	210	254	292	451	104	28
SHOE4 50-125/11	50	65	100	160	134	132	210	254	292	518	104	34
SHOE4 50-160/11	50	65	100	180	134	160	210	254	340	518	104	35
SHOE4 50-160/15	50	65	100	180	134	160	210	254	340	518	104	38

shoe4-4p50-en_c_td

SHOS SERIES
Dimensions and weights at 50 Hz, 2 poles

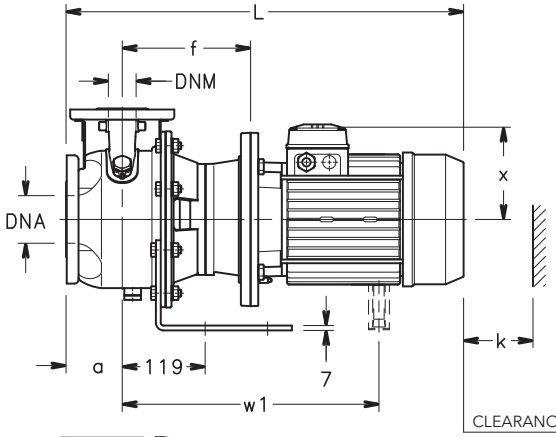

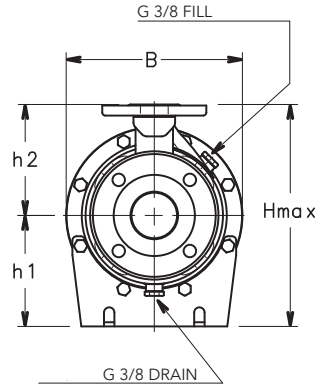

CLEARANCE FOR DISASSEMBLY

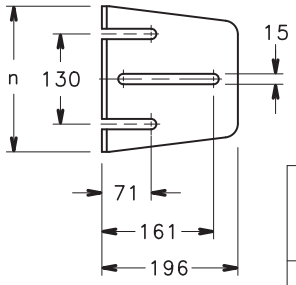

SHOS WITH PUMP SUPPORT FOOT
MOTORS UP TO 7,5 kW

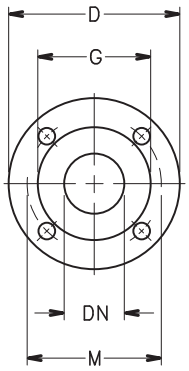

PUMP FLANGES

DN	D	M	G	HOLES		MAX. THICKNESS
				Nº	DIA.	
25	115	85	56	4	18	16
32	140	100	64	4	18	16
40	150	110	68	4	18	16
50	165	125	83	4	18	18
65	185	145	104	4	18	18

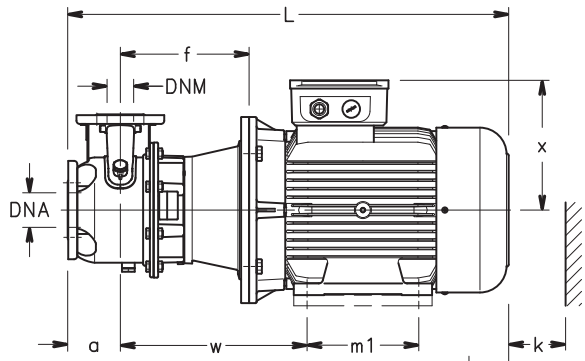

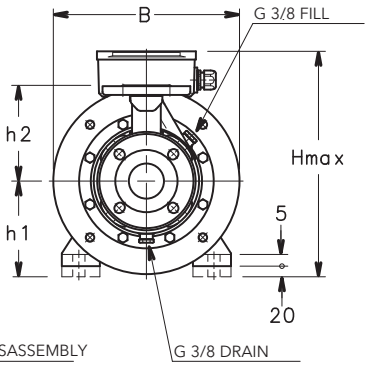

CLEARANCE FOR DISASSEMBLY

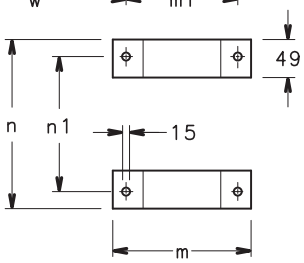

SHOS WITH SUPPORT UNDER THE MOTOR
11 kW MOTORS

05553_B_DD

SHOS SERIES
Dimensions and weights at 50 Hz, 2 poles

PUMP TYPE	DIMENSIONS (mm)																	WEIGHT
	PUMP								SUPPORT					B	H	L	k	
	DNM	DNA	a	f	h2	w	w1	x	h1	m	m1	n	n1		max			kg
SHOS 25-125/11	25	50	80	165	140	-	-	129	112	-	-	190	-	219	252	508	98	27
SHOS 25-125/15	25	50	80	165	140	-	-	134	112	-	-	190	-	219	252	543	98	31
SHOS 25-125/22	25	50	80	165	140	-	-	134	112	-	-	190	-	219	252	543	98	33
SHOS 25-160/30	25	50	80	175	160	-	-	134	160	-	-	210	-	254	320	553	98	42
SHOS 25-160/40	25	50	80	175	160	-	-	154	160	-	-	210	-	254	320	574	98	47
SHOS 25-160/55	25	50	80	202	160	-	409	168	160	-	-	210	-	254	320	657	98	60
SHOS 25-200/30	25	50	80	175	180	-	-	134	160	-	-	230	-	284	340	553	98	44
SHOS 25-200/40	25	50	80	175	180	-	-	154	160	-	-	230	-	284	340	574	98	50
SHOS 25-200/55	25	50	80	202	180	-	409	168	160	-	-	230	-	284	340	657	98	63
SHOS 32-125/11	32	50	80	165	140	-	-	129	112	-	-	190	-	219	252	508	98	27
SHOS 32-125/15	32	50	80	165	140	-	-	134	112	-	-	190	-	219	252	543	98	31
SHOS 32-125/22	32	50	80	165	140	-	-	134	112	-	-	190	-	219	252	543	98	33
SHOS 32-160/30	32	50	80	175	160	-	-	134	160	-	-	210	-	254	320	553	98	42
SHOS 32-160/40	32	50	80	175	160	-	-	154	160	-	-	210	-	254	320	574	98	47
SHOS 32-160/55	32	50	80	202	160	-	409	168	160	-	-	210	-	254	320	657	98	60
SHOS 32-200/30	32	50	80	175	180	-	-	134	160	-	-	230	-	284	340	553	98	44
SHOS 32-200/40	32	50	80	175	180	-	-	154	160	-	-	230	-	284	340	574	98	50
SHOS 32-200/55	32	50	80	202	180	-	409	168	160	-	-	230	-	284	340	657	98	63
SHOS 40-125/15	40	65	80	175	140	-	-	134	112	-	-	190	-	219	252	553	100	32
SHOS 40-125/22	40	65	80	175	140	-	-	134	112	-	-	190	-	219	252	553	100	34
SHOS 40-125/30	40	65	80	185	140	-	-	134	160	-	-	190	-	219	300	563	100	40
SHOS 40-160/40	40	65	80	185	160	-	-	154	160	-	-	210	-	254	320	584	100	48
SHOS 40-160/55	40	65	80	212	160	-	419	168	160	-	-	210	-	254	328	667	100	61
SHOS 40-160/75	40	65	80	212	160	-	417	191	160	-	-	210	-	254	351	659	100	79
SHOS 50-125/55	50	65	100	212	160	-	419	168	160	-	-	210	-	254	328	687	104	61
SHOS 50-125/75	50	65	100	212	160	-	417	191	160	-	-	210	-	254	351	679	104	79
SHOS 50-160/110A	50	65	100	242	180	350	-	240	180	304	210	304	254	350	420	836	104	117
SHOS 50-160/110	50	65	100	242	180	350	-	240	180	304	210	304	254	350	420	836	104	117

shos-2p50-en_c_td

SHOS4 SERIES
Dimensions and weights at 50 Hz, 4 poles

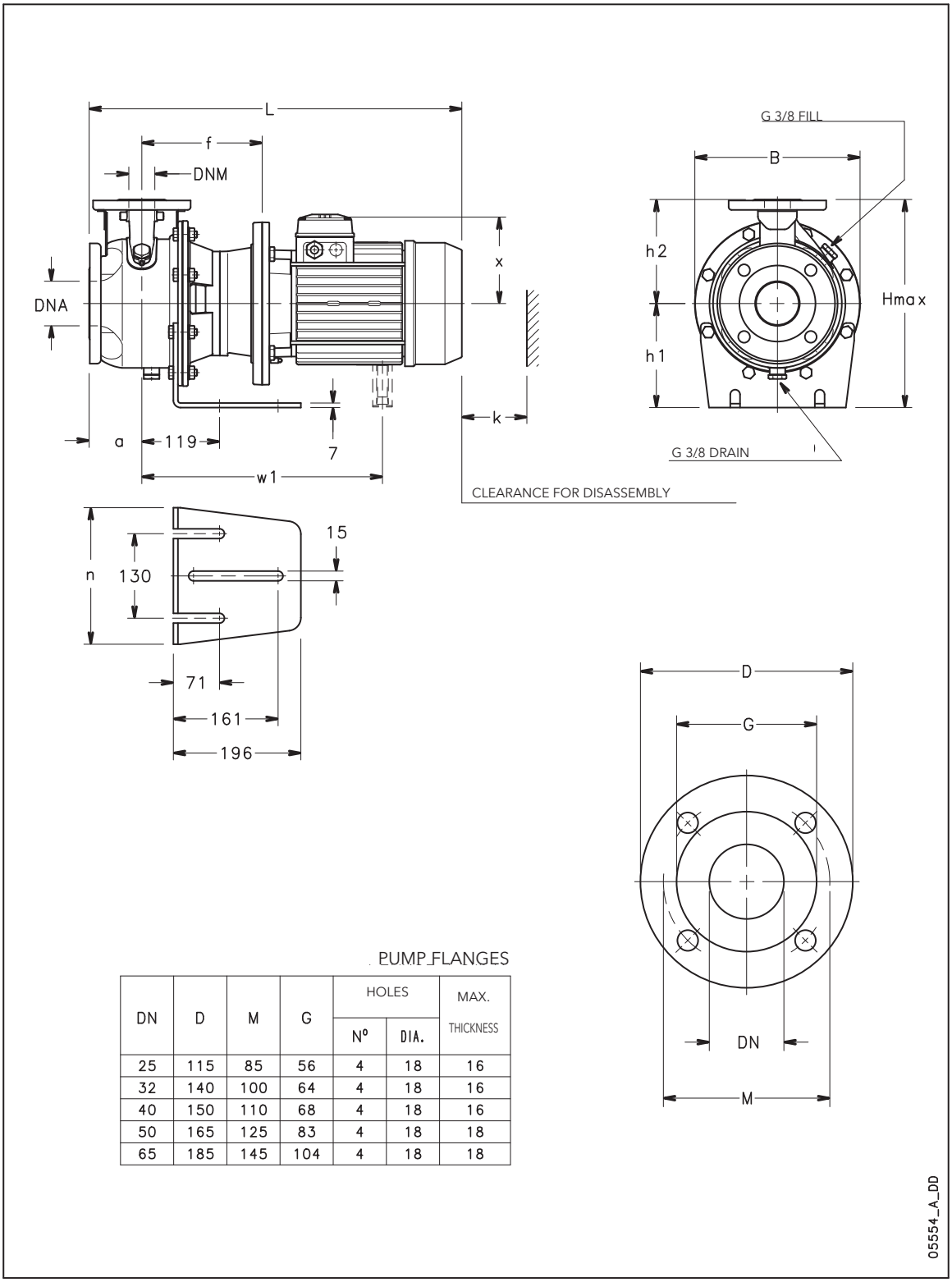

PUMP FLANGES

DN	D	M	G	HOLES		MAX. THICKNESS
				Nº	DIA.	
25	115	85	56	4	18	16
32	140	100	64	4	18	16
40	150	110	68	4	18	16
50	165	125	83	4	18	18
65	185	145	104	4	18	18

SHOS4 SERIES
Dimensions and weights at 50 Hz, 4 poles

PUMP TYPE	DIMENSIONS (mm)												WEIGHT
	PUMP						SUPPORT		B	H	L	k	
	DNM	DNA	a	f	h2	x	h1	n		max			kg
SHOS4 25-125/03	25	50	80	165	140	129	112	190	219	252	508	98	24
SHOS4 25-160/03	25	50	80	165	160	129	132	210	254	292	508	98	27
SHOS4 25-160/05	25	50	80	165	160	129	132	210	254	292	508	98	27
SHOS4 25-160/07	25	50	80	165	160	128	132	210	254	292	476	98	29
SHOS4 25-200/07	25	50	80	165	180	128	160	230	284	340	476	98	33
SHOS4 32-125/03	32	50	80	165	140	129	112	190	219	252	508	98	24
SHOS4 32-160/03	32	50	80	165	160	129	132	210	254	292	508	98	27
SHOS4 32-160/05	32	50	80	165	160	129	132	210	254	292	508	98	27
SHOS4 32-160/07	32	50	80	165	160	128	132	210	254	292	476	98	29
SHOS4 32-200/07	32	50	80	165	180	128	160	230	284	340	476	98	33
SHOS4 40-125/03	40	65	80	175	140	129	112	190	219	252	518	100	25
SHOS4 40-160/05	40	65	80	175	160	129	132	210	254	292	518	100	29
SHOS4 40-160/07	40	65	80	175	160	128	132	210	254	292	486	100	31
SHOS4 40-160/11	40	65	80	175	160	134	132	210	254	292	553	100	37
SHOS4 50-125/07	50	65	100	175	160	128	132	210	254	292	506	104	31
SHOS4 50-125/11	50	65	100	175	160	134	132	210	254	292	573	104	38
SHOS4 50-160/11	50	65	100	175	180	134	160	230	254	340	573	104	39
SHOS4 50-160/15	50	65	100	175	180	134	160	230	254	340	573	104	41

shos4-4p50-en_c_td

Black and white technical books available

see www.lowara.it

SHOD SERIES
Dimensions and weights at 50 Hz, 2 poles

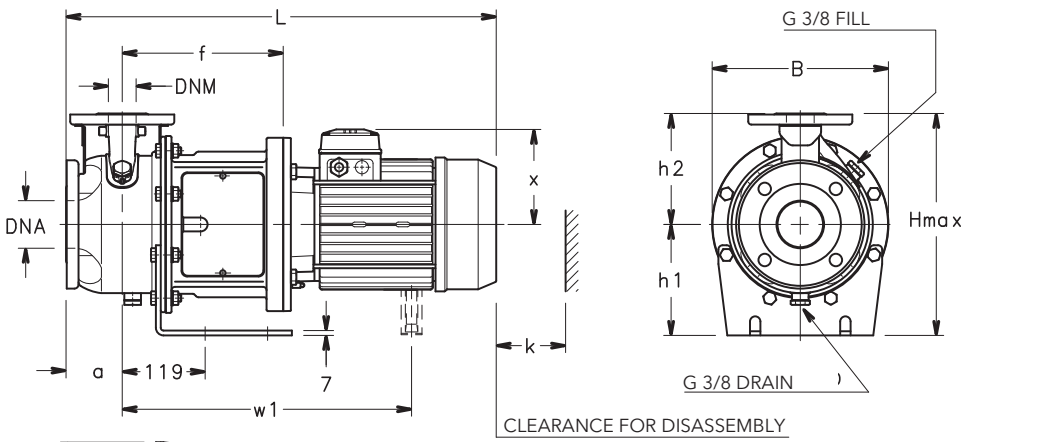

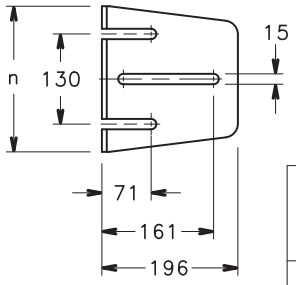

SHOD WITH PUMP SUPPORT FOOT
MOTORS UP TO 7,5 kW

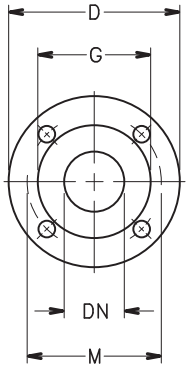

PUMP FLANGES

DN	D	M	G	HOLES		MAX.
				Nº	DIA.	THICKNESS
25	115	85	56	4	18	16
32	140	100	64	4	18	16
40	150	110	68	4	18	16
50	165	125	83	4	18	18
65	185	145	104	4	18	18

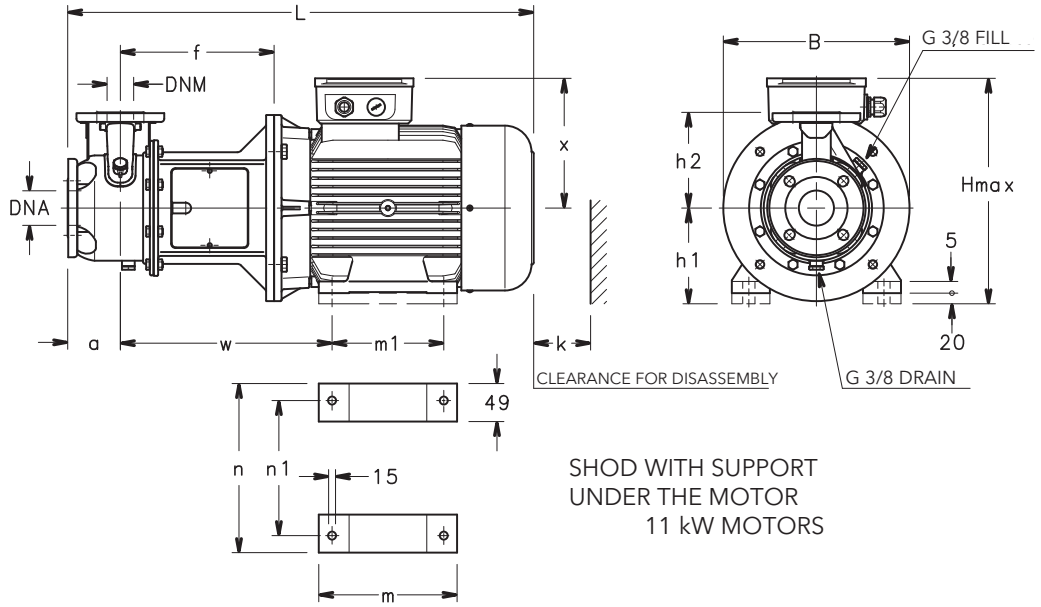

SHOD WITH SUPPORT
UNDER THE MOTOR
11 kW MOTORS

05573_B_DD

SHOD SERIES
Dimensions and weights at 50 Hz, 2 poles

PUMP TYPE	DIMENSIONS (mm)																	WEIGHT
	PUMP								SUPPORT					B	H	L	k	
	DNM	DNA	a	f	h2	w	w1	x	h1	m	m1	n	n1		max			kg
SHOD 25-125/11	25	50	80	212	140	-	-	129	112	-	-	190	-	219	252	555	98	29
SHOD 25-125/15	25	50	80	212	140	-	-	134	112	-	-	190	-	219	252	590	98	33
SHOD 25-125/22	25	50	80	212	140	-	-	134	112	-	-	190	-	219	252	590	98	35
SHOD 25-160/30	25	50	80	222	160	-	-	134	160	-	-	210	-	254	320	600	98	44
SHOD 25-160/40	25	50	80	222	160	-	-	154	160	-	-	210	-	254	320	621	98	49
SHOD 25-160/55	25	50	80	249	160	-	456	168	160	-	-	210	-	254	320	704	98	61
SHOD 25-200/30	25	50	80	222	180	-	-	134	160	-	-	230	-	284	340	600	98	46
SHOD 25-200/40	25	50	80	222	180	-	-	154	160	-	-	230	-	284	340	621	98	52
SHOD 25-200/55	25	50	80	249	180	-	456	168	160	-	-	230	-	284	340	704	98	65
SHOD 32-125/11	32	50	80	212	140	-	-	129	112	-	-	190	-	219	252	555	98	29
SHOD 32-125/15	32	50	80	212	140	-	-	134	112	-	-	190	-	219	252	590	98	33
SHOD 32-125/22	32	50	80	212	140	-	-	134	112	-	-	190	-	219	252	590	98	35
SHOD 32-160/30	32	50	80	222	160	-	-	134	160	-	-	210	-	254	320	600	98	44
SHOD 32-160/40	32	50	80	222	160	-	-	154	160	-	-	210	-	254	320	621	98	49
SHOD 32-160/55	32	50	80	249	160	-	456	168	160	-	-	210	-	254	320	704	98	61
SHOD 32-200/30	32	50	80	222	180	-	-	134	160	-	-	230	-	284	340	600	98	46
SHOD 32-200/40	32	50	80	222	180	-	-	154	160	-	-	230	-	284	340	621	98	52
SHOD 32-200/55	32	50	80	249	180	-	456	168	160	-	-	230	-	284	340	704	98	65
SHOD 40-125/15	40	65	80	222	140	-	-	134	112	-	-	190	-	219	252	600	100	33
SHOD 40-125/22	40	65	80	222	140	-	-	134	112	-	-	190	-	219	252	600	100	35
SHOD 40-125/30	40	65	80	232	140	-	-	134	160	-	-	190	-	219	300	610	100	41
SHOD 40-160/40	40	65	80	232	160	-	-	154	160	-	-	210	-	254	320	631	100	51
SHOD 40-160/55	40	65	80	259	160	-	466	168	160	-	-	210	-	254	328	714	100	65
SHOD 40-160/75	40	65	80	259	160	-	464	191	160	-	-	210	-	254	351	706	100	82
SHOD 50-125/55	50	65	100	259	160	-	466	168	160	-	-	210	-	254	328	734	104	65
SHOD 50-125/75	50	65	100	259	160	-	464	191	160	-	-	210	-	254	351	726	104	83
SHOD 50-160/110A	50	65	100	289	180	397	-	240	180	304	210	304	254	350	420	883	104	120
SHOD 50-160/110	50	65	100	289	180	397	-	240	180	304	210	304	254	350	420	883	104	120

shod-2p50-en_c_td

SHOD4 SERIES
Dimensions and weights at 50 Hz, 4 poles

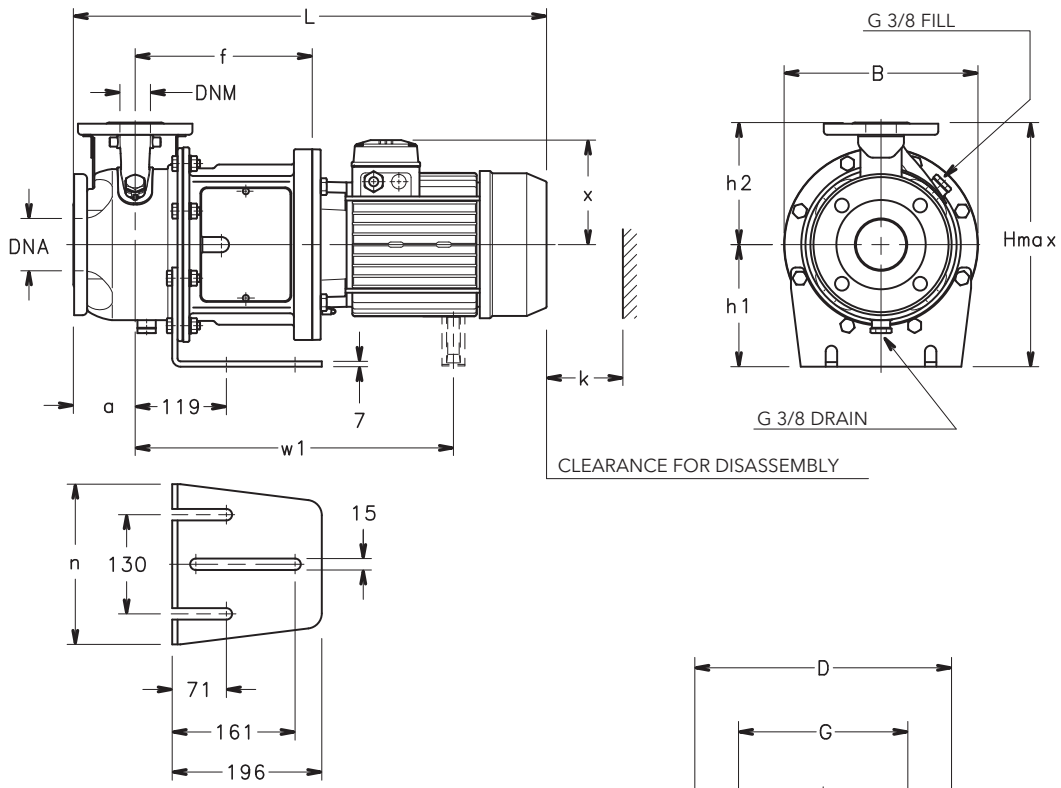

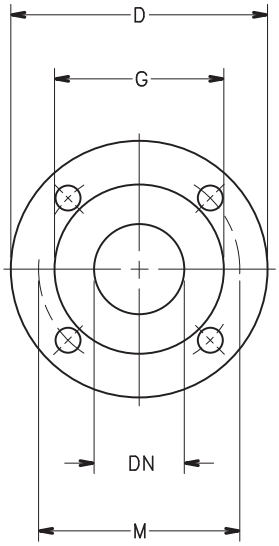

PUMP FLANGES

DN	D	M	G	HOLES		MAX.
				Nº	DIA.	THICKNESS
25	115	85	56	4	18	16
32	140	100	64	4	18	16
40	150	110	68	4	18	16
50	165	125	83	4	18	18
65	185	145	104	4	18	18

05574_A_DD

SHOD4 SERIES
Dimensions and weights at 50 Hz, 4 poles

PUMP TYPE	DIMENSIONS (mm)												WEIGHT
	PUMP						SUPPORT		B	H	L	k	
	DNM	DNA	a	f	h2	x	h1	n		max			kg
SHOD4 25-125/03	25	50	80	212	140	129	112	190	219	252	555	98	26
SHOD4 25-160/03	25	50	80	212	160	129	132	210	254	292	555	98	29
SHOD4 25-160/05	25	50	80	212	160	129	132	210	254	292	555	98	29
SHOD4 25-160/07	25	50	80	212	160	128	132	210	254	292	523	98	31
SHOD4 25-200/07	25	50	80	212	180	128	160	230	284	340	523	98	34
SHOD4 32-125/03	32	50	80	212	140	129	112	190	219	252	555	98	26
SHOD4 32-160/03	32	50	80	212	160	129	132	210	254	292	555	98	29
SHOD4 32-160/05	32	50	80	212	160	129	132	210	254	292	555	98	29
SHOD4 32-160/07	32	50	80	212	160	128	132	210	254	292	523	98	31
SHOD4 32-200/07	32	50	80	212	180	128	160	230	284	340	523	98	34
SHOD4 40-125/03	40	65	80	222	140	129	112	190	219	252	565	100	26
SHOD4 40-160/05	40	65	80	222	160	129	132	210	254	292	565	100	29
SHOD4 40-160/07	40	65	80	222	160	128	132	210	254	292	533	100	31
SHOD4 40-160/11	40	65	80	222	160	134	132	210	254	292	600	100	38
SHOD4 50-125/07	50	65	100	222	160	128	132	210	254	292	553	104	32
SHOD4 50-125/11	50	65	100	222	160	134	132	210	254	292	620	104	38
SHOD4 50-160/11	50	65	100	222	180	134	160	230	254	340	620	104	39
SHOD4 50-160/15	50	65	100	222	180	134	160	230	254	340	620	104	41

shod4-4p50-en_c_td

SP Series

Close-coupled self-priming peripheral pumps with side channel and star impeller. Designed to remain primed even in the presence of waterdissolved gases or when the suction line is not filled with liquid.

The nickel-plated brass impeller prevents jamming due to oxidation.

Specifications

Delivery: up to 2.75 m^3/h
Head: up to 50 m
Power supply: three-phase and single-phase 50 and 60 Hz
Power: 0.55 kW to 0.75 kW
Maximum operating pressure: 8 bar
Temperature of pumped liquid: -10°C to +40°C
Maximum ambient temperature: 40°C
Insulation class: F
Protection: IP55

Materials

Pump body: Cast iron
Motor/pump support: Cast iron
Impeller: Nickel-plated brass
Front flange: Brass
Rear diffuser plate: Brass
Mechanical seal: Ceramic/Carbon/NBR
Fill plug: Brass
Elastomers: NBR

Applications

Water distribution

Washing

Pressure boosting

Irrigation

For a complete list of technical information, consult www.lowara.com

SP SERIES
Operating characteristics at 50 Hz

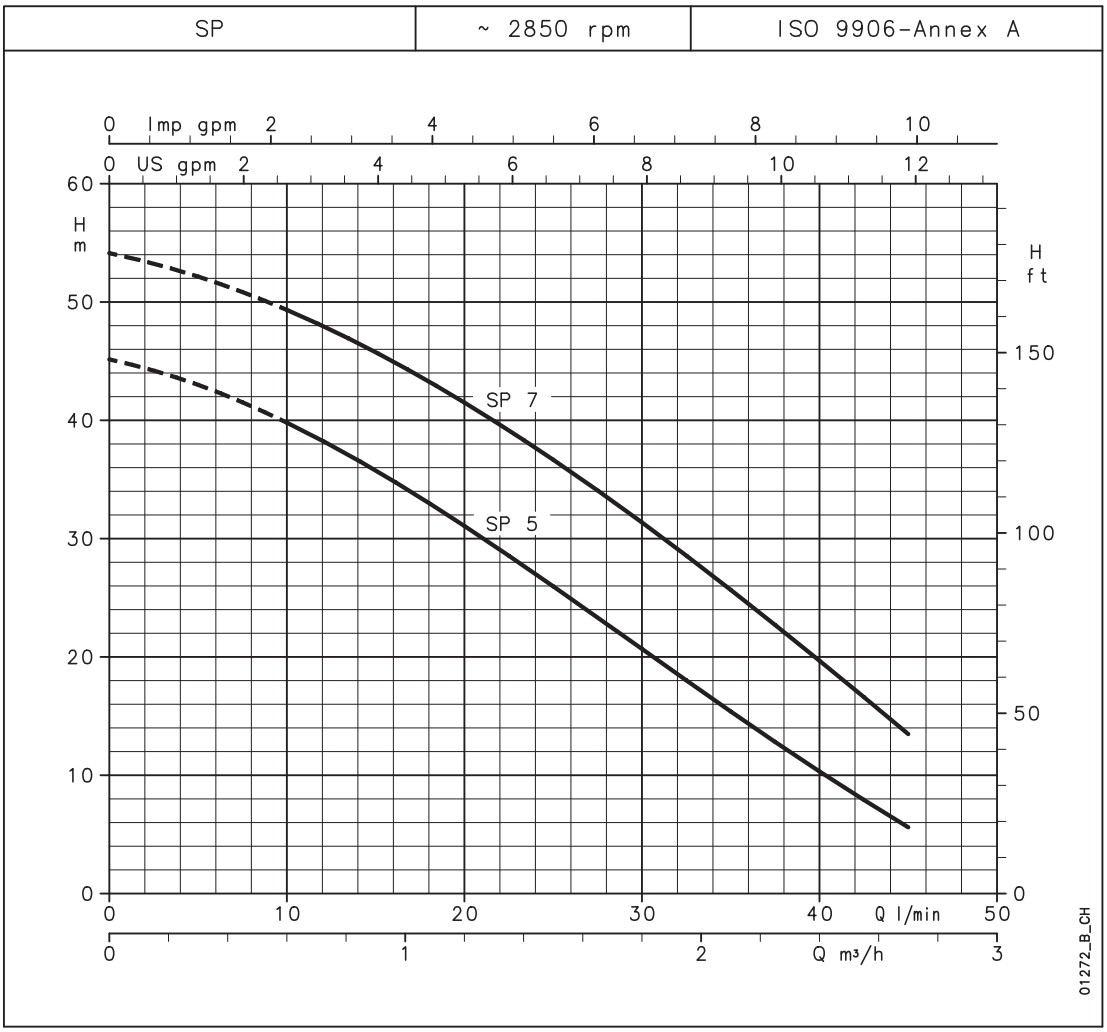

Hydraulic performance table

PUMP TYPE	RATED POWER		Q = DELIVERY							
			l/min	0	10	20	25	30	35	40	45
			m^3/h	0	0,6	1,2	1,5	1,8	2,1	2,4	2,7
	kW	HP	H = TOTAL HEAD IN COLUMN OF WATER (METRES)								
SP5(T)	0,55	0,75	45,2	39,8	31,1	26,0	20,7	15,4	10,3	5,7
SP7(T)	0,75	1	54,1	49,3	41,5	36,7	31,4	25,7	19,7	13,5

These performances are valid for liquids with density ρ = 1.0 kg/dm³ and kinematic viscosity ν = 1 mm²/s.

sp-2p50_a_th

Electrical data

TYPE 1 ~	TYPE	POWER* kW	CURRENT* 220-240 V A	µF / 450 V	TYPE 3 ~	TYPE	POWER* kW	CURRENT* 220-240 V A	CURRENT* 380-415 V A
SP5	SM71SP/1055	0,87	4,21	16	SP5T	SM71SP/305	0,78	2,67	1,54
SP7	SM71SP/1075	1,00	4,60	20	SP7T	SM80SP/307HE	0,95	3,04	1,76

*Maximum value in specified range

sp-2p50-en_b_te

SP SERIES
Dimensions and weights

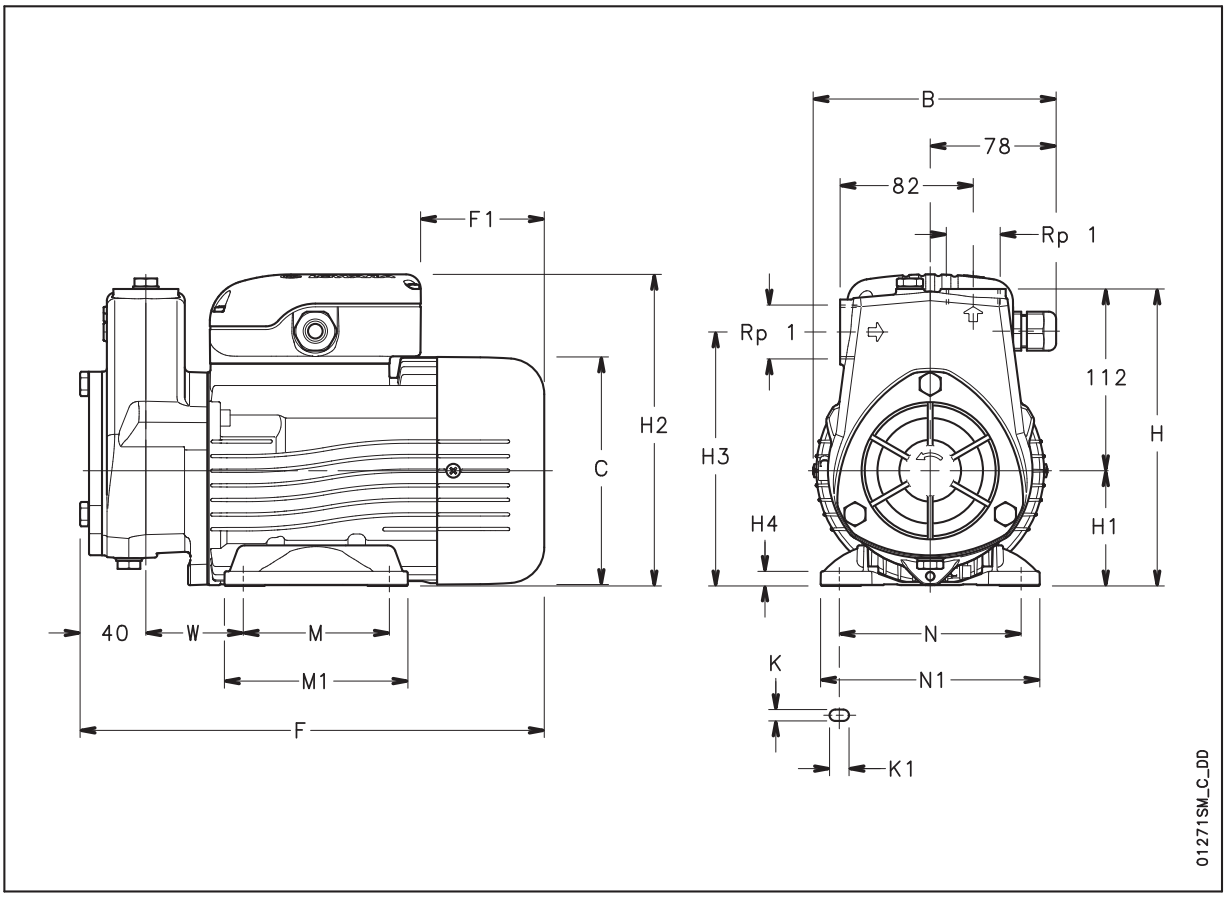

PUMP TYPE	DIMENSIONS (mm)																WEIGHT
	B	C	F	F1	H	H1	H2	H3	H4	M	M1	N	N1	K	K1	W	kg
SP5	150	140	286	76	183	71	192	156	9	90	113	112	135	7	12	60	11
SP7	150	140	286	76	183	71	192	156	9	90	113	112	135	7	12	60	12
SP5T	150	140	286	76	183	71	192	156	9	90	113	112	135	7	12	60	11
SP7T	156	155	325	113	192	80	209	165	10	100	124	125	153	9	12	72	15

sp-2p50-en_b_td

BG Series

Close-coupled self-priming centrifugal pumps with built-in ejector system, designed to remain primed even in the presence of water-dissolved gases.
The extensive use of pressed stainless steel ensures a high-performance, durable and lightweight pump.

Available in the "Garden" version with handle and terminal box with builtin switch.

Applications

Water distribution

Pressure boosting

Irrigation

Washing

Rain water collection

Swimming pools

Fountains

Specifications

Delivery: up to 4.2 m^3/h
Head: up to 53 m
Power supply: three-phase and single-phase 50 and 60 Hz
Power: 0.37 kW to 1.1 kW
Maximum operating pressure: 8 bar
Maximum total lift: 8 m
Maximum ambient temperature: 40°C
Temperature of pumped liquid: -10°C to +40°C
Insulation class: F
Protection: IP55

Materials

Pump body: Stainless steel
Impeller: Stainless steel
Diffuser: Technopolymer
Ejector: Technopolymer
Seal housing: Stainless steel
Mechanical seal: Ceramic/Carbon/EPDM
Fill and drain plugs: Nickel-plated brass
Elastomers: EPDM

For a complete list of technical information, consult www.lowara.com

BG SERIES
Operating characteristics at 50 Hz

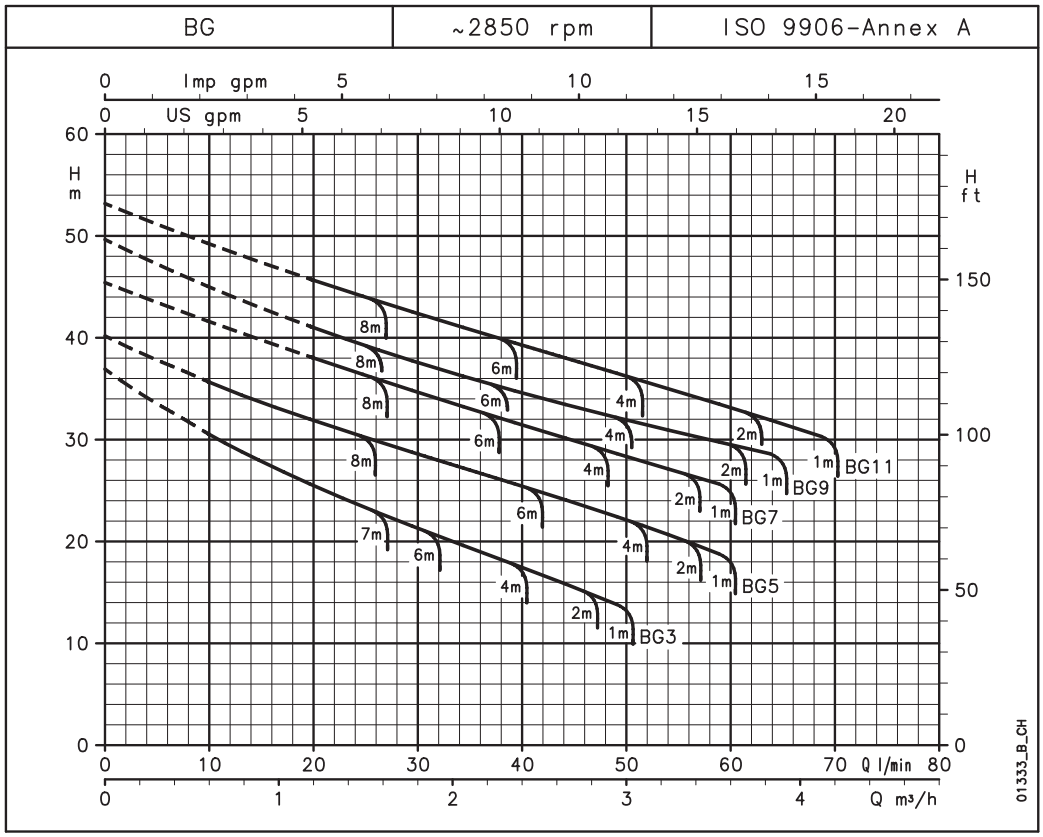

Hydraulic performance table

PUMP TYPE	RATED POWER		Q = DELIVERY								
			l/min	0	10	20	30	40	50	60	65	70
			m³/h	0	0,6	1,2	1,8	2,4	3	3,6	3,9	4,2
	kW	HP	H = TOTAL HEAD IN COLUMN OF WATER (METRES)									
BG(M)3	0,37	0,5	36,9	30,6	25,6	21,5	17,7	13,8			
BG(M)5	0,55	0,75	40,2	35,7	32,0	28,8	25,7	22,4	18,8		
BG(M)7	0,75	1	45,4		38,1	34,8	31,7	28,6	25,6		
BG(M)9	0,9	1,2	49,6		41,1	37,7	34,8	32,2	29,8	28,6	
BG(M)11	1,1	1,5	53,2		45,8	42,5	39,5	36,5	33,5	31,9	30,3

Maximum delivery depends on geodetic suction lift with clean 8 m pipe and 1¼" foot valve. bg-2p50_a_th

These performances are valid for liquids with density ρ = 1.0 kg/dm³ and kinematic viscosity ν = 1 mm²/s.

Electrical data

PUMP TYPE 1 ~	MOTOR TYPE	INPUT POWER* kW	INPUT CURRENT* 220-240 V A	CAPACITOR µF / 450 V	PUMP TYPE 3 ~	MOTOR TYPE	INPUT POWER* kW	INPUT CURRENT* 220-240 V A	INPUT CURRENT* 380-415 V A
BGM3	SM63BG/1045	0,67	2,96	14	BG3	SM63BG/304	0,68	2,56	1,48
BGM5	SM71BG/1055	0,91	4,33	16	BG5	SM71BG/305	0,81	2,74	1,58
BGM7	SM71BG/1075	1,11	5,00	20	BG7	SM80BG/307HE	1,07	3,32	1,92
BGM9	SM71BG/1095	1,24	5,54	25	BG9	SM80BG/311HE	1,15	3,65	2,11
BGM11	SM80BG/1115	1,43	6,47	30	BG11	SM80BG/311HE	1,34	4,12	2,38

*Maximum value in specified range. bg-2p50-en_b_te

BG SERIES
Dimensions and weights

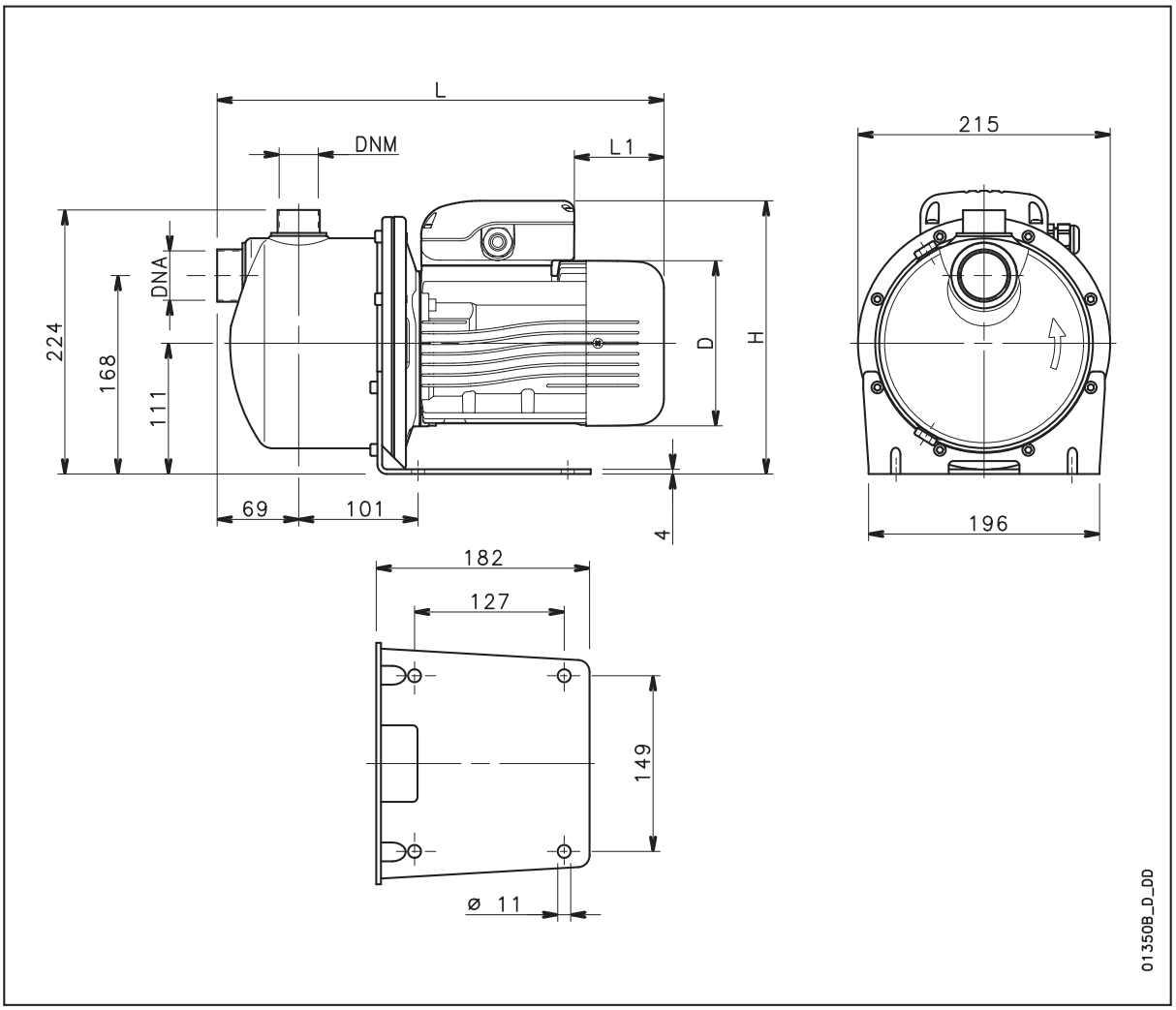

PUMP TYPE	DIMENSIONS (mm)				DNA	DNM	WEIGHT
	D	L	L1	H			kg
BGM3	120	366	62	222	Rp 1¼	Rp 1	10
BGM5	140	380	76	232	Rp 1¼	Rp 1	12
BGM7	140	380	76	232	Rp 1¼	Rp 1	13
BGM9	140	380	31	241	Rp 1¼	Rp 1	13
BGM11	156	425	69	248	Rp 1¼	Rp 1	16
BG3	120	366	62	222	Rp 1¼	Rp 1	10
BG5	140	380	76	232	Rp 1¼	Rp 1	12
BG7	155	425	114	240	Rp 1¼	Rp 1	17
BG9	155	425	114	240	Rp 1¼	Rp 1	19
BG11	155	425	114	240	Rp 1¼	Rp 1	19

bg-2p50-en_c_td

AG-JEC Series

Self-priming pumps for swimming pools with pre-filter.

Specifications

Delivery: up to 30 m^3/h
Head: up to 17 m
Power supply: three-phase and single-phase 50 Hz
Power: 0.3 kW to 1.5 kW
Maximum operating pressure: 2 bar
Temperature of pumped liquid: -10°C to +40°C
Insulation class: F
Protection: IP55

Materials

Pump body: Technopolymer
Pump-motor adapter: Technopolymer
Impeller: Technopolymer
Diffuser: Technopolymer
Mechanical seal: Ceramic/Carbon
Drain cap: Technopolymer
Basket filter: Technopolymer
Elastomers: NBR

Applications

Water distribution

Swimming pools

Fountains and water displays

For a complete list of technical information, consult www.lowara.com

AG-JEC SERIES SINGLE-PHASE
Operating characteristics at 50 Hz

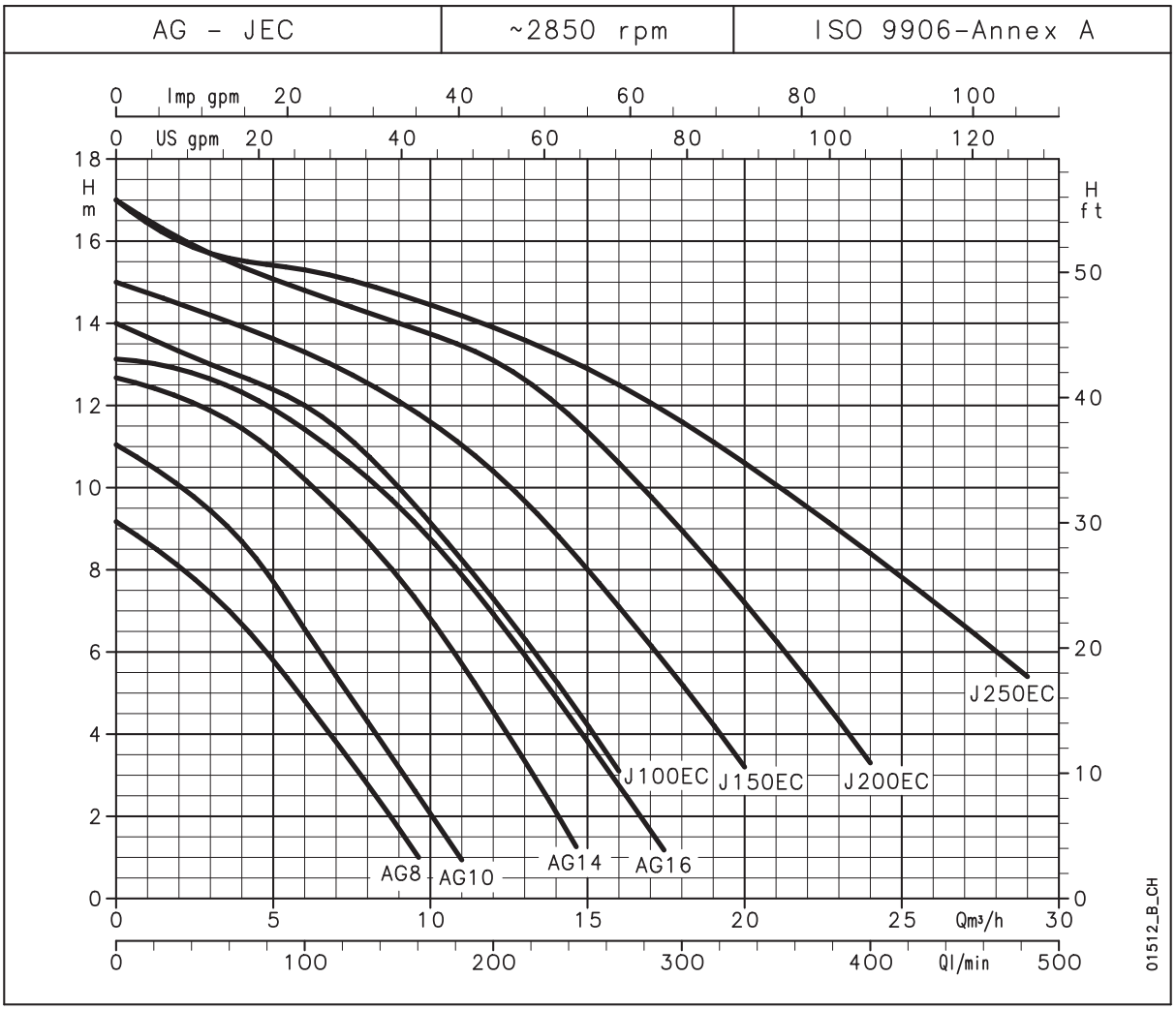

Hydraulic performance table

PUMP TYPE	RATED POWER		RATED CURRENT	CAPACITOR		Q = DELIVERY								
						l/min	0	50	100	150	200	267	333	400	483
						m³/h	0	3	6	9	12	16	20	24	29
230V 50Hz	kW	HP	A	µF	V	H = TOTAL HEAD IN COLUMN OF WATER (METRES)									
AG8	0,3	0,4	1,45	10	420	9,2	7,5	4,8	1,7						
AG10	0,37	0,5	1,7	10	420	11	9,4	6,6	3,2						
AG14	0,55	0,75	2,8	10	420	12,7	11,9	10,2	7,8	4,5					
AG16	0,67	0,92	3,0	10	420	13,1	12,6	11,4	9,5	7	2,8				
J100EC	0,55	0,75	3,2	12,5	420	14	13,0	12	10	7,3	3,1				
J150EC	0,75	1	3,5	20	420	15	14,2	13,3	12,1	10,4	7,1	3,2			
J200EC	1,1	1,5	5,7	25	420	17	15,7	14,8	14	13,1	10,6	7,2	3,3		
J250EC	1,5	2	7,5	25	420	17	15,7	15,3	14,7	13,9	12,5	10,6	8,4	5,4	

ag-jec-1ph-2p50_b_th

JEC SERIES THREE-PHASE
Operating characteristics at 50 Hz

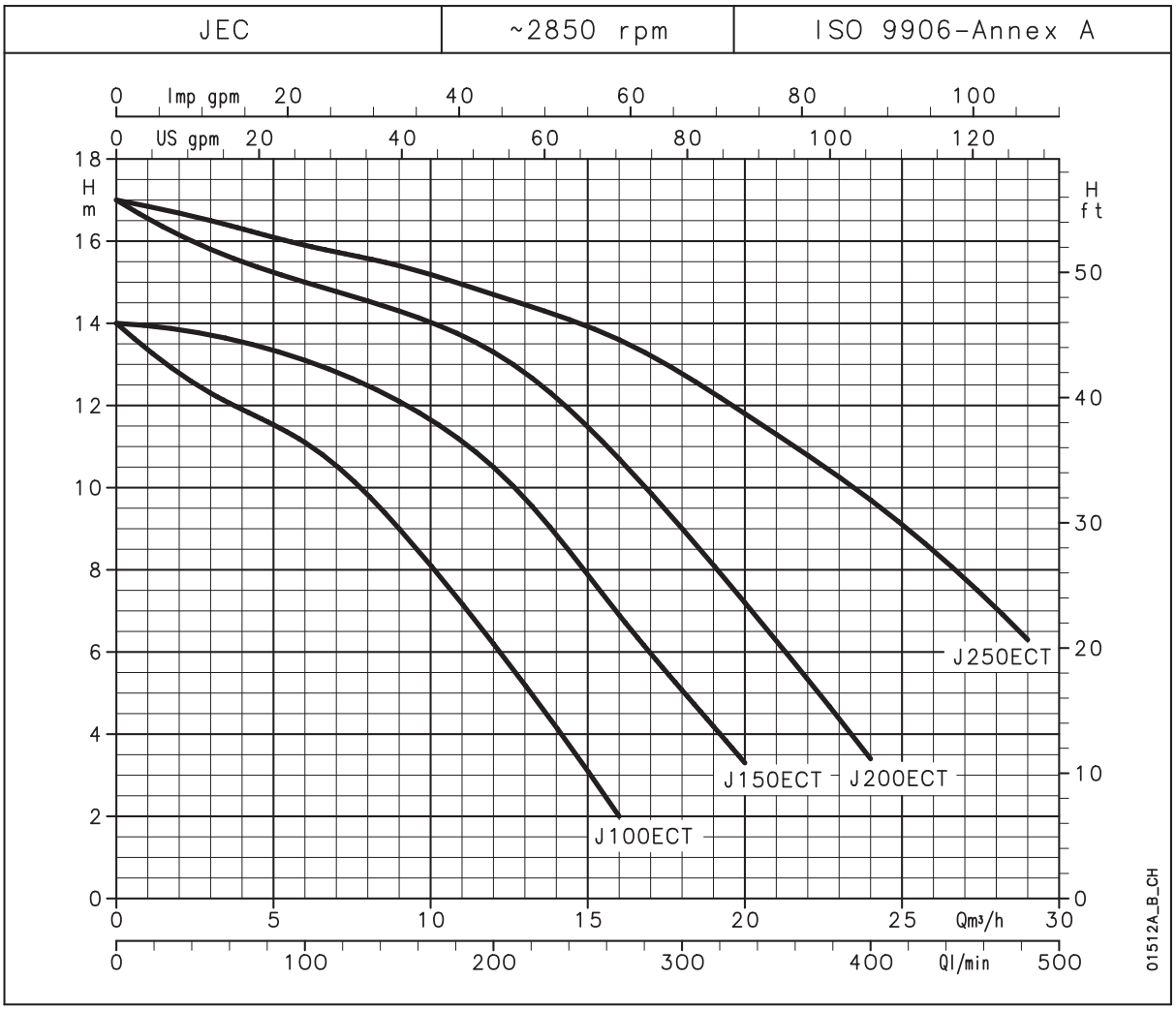

Hydraulic performance table

PUMP TYPE	RATED POWER		RATED CURRENT	Q = DELIVERY									
				l/min	0	50	100	150	200	267	333	400	483
				m³/h	0	3	6	9	12	16,02	19,98	24	28,98
400V 50Hz	kW	HP	A	H = TOTAL HEAD IN COLUMN OF WATER (METRES)									
J100ECT	0,55	0,75	1,1		14	12,3	11,1	9	6,2	2			
J150ECT	0,75	1	1,8		14	13,5	13,1	12,1	10,5	6,9	3,3		
J200ECT	1,1	1,5	2,4		17	15,8	15	14,3	13,3	10,7	7,2	3,4	
J250ECT	1,5	2	3,4		17	16,5	15,9	15,4	14,7	13,6	11,8	9,7	6,3

ag-jec-3ph-2p50_a_th

AG SERIES
Dimensions and weights

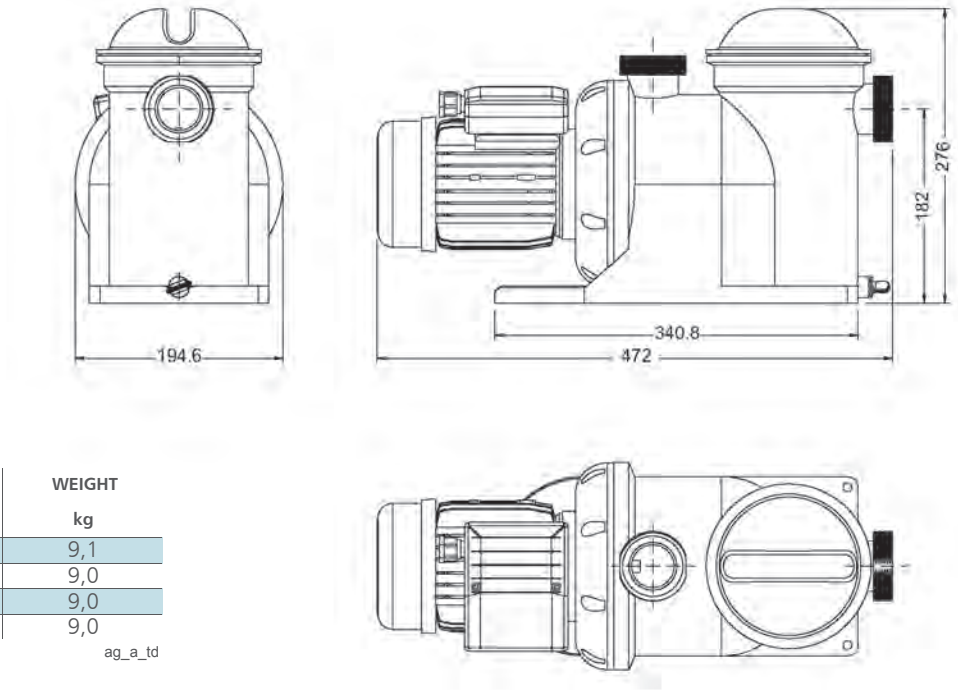

PUMP TYPE	WEIGHT kg
AG8	9,1
AG10	9,0
AG14	9,0
AG16	9,0

ag_a_td

JEC SERIES
Dimensions and weights

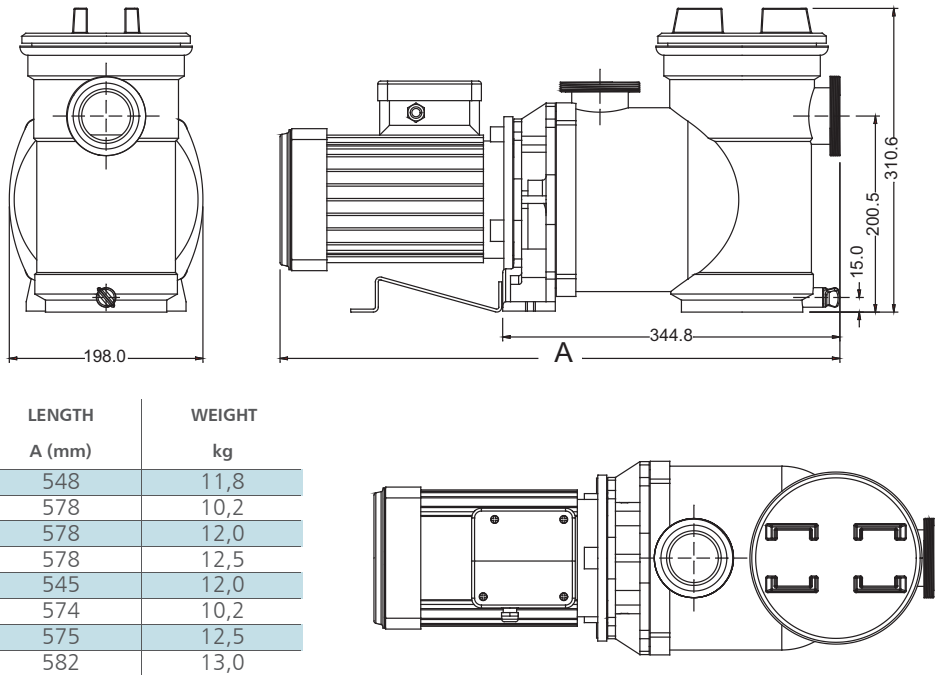

PUMP TYPE	LENGTH A (mm)	WEIGHT kg
J100EC	548	11,8
J150EC	578	10,2
J200EC	578	12,0
J250EC	578	12,5
J100ECT	545	12,0
J150ECT	574	10,2
J200ECT	575	12,5
J250ECT	582	13,0

jec_a_td

P-PAB-PSA Series

Peripheral pumps capable of developing high heads using lowpowered motors.

Some models are available in the PB versions (bronze body for sea water), PK versions (compatible with hot water up to 80°C) and PBK versions (pump body in bronze compatible with hot water up to 80°C).

Specifications

Delivery: up to 3.72 m^3/h
Head: up to 82 m
Power supply: three-phase and single-phase 50 and 60 Hz
Power: 0.3 kW to 1.1 kW
Maximum operating pressure: 8 bar (10 bar for the PSA series)
Temperature of pumped liquid:
-10°C to +40°C (P series)
-10°C to +80°C (PSA-PAB-PABLB series)
Maximum ambient temperature: 40°C
Insulation class: F
Protection: IP44 (models P16, P21, PAB, PABLB)
IP55 (models P30, P40, P60, P70 e PSA)

Materials

Pump body: Cast iron (P-PSA series)
Bronze (PB-PAB-PABLB series)
Adapter: Cast iron (P-PSA series)
Bronze (PB-PAB-PABLB series)
Impeller: Bronze
Mechanical seal: Ceramic/Carbon/NBR
Fill plugs: Brass
Elastomers: NBR

Applications

Water distribution

Washing

Boiler

Hot water systems

Pressure boosting

Irrigation

Cooling and chilling

For a complete list of technical information, consult www.lowara.com

P SERIES
Operating characteristics at 50 Hz

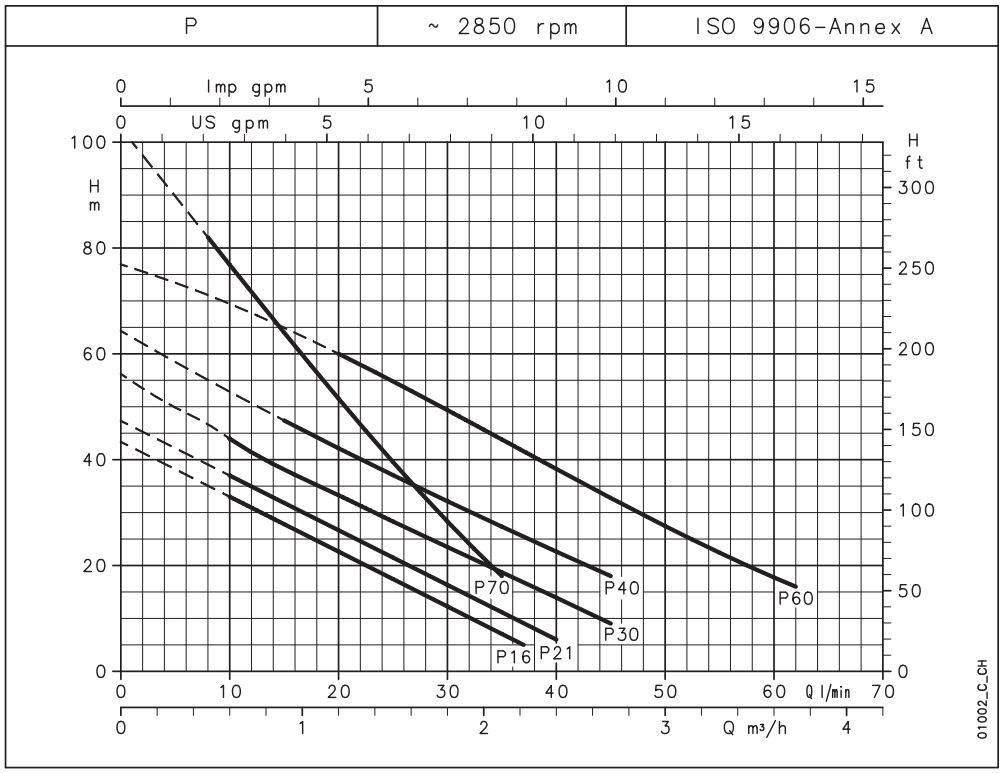

Hydraulic performance table

PUMP TYPE	RATED POWER		Q = DELIVERY									
			l/min	0	8	10	15	20	35	37	40	45	62
			m³/h	0	0,48	0,60	0,90	1,20	2,10	2,22	2,40	2,70	3,72
	kW	HP	H = TOTAL HEAD IN COLUMN OF WATER (METRES)										
P(M)16	0,3	0,4	43,4		33,0	27,8	22,6	7,1	5,0			
P(M)21	0,37	0,5	47,4		37,0	31,8	26,7	11,2	9,1	6,0		
P(M)30	0,5	0,7	56,2		44,0	38,5	33,3	18,7	16,8	13,9	9,0	
P(M)40	0,6	0,8	64,3			47,4	42,2	27,3	25,4	22,6	18,0	
P(M)60	1,1	1,5	76,9				60,0	43,8	41,6	38,2	32,8	16,0
P(M)70	0,75	1	102,6	82,0	76,8	64,0	51,5	18,0				

These performances are valid for liquids with density ρ = 1.0 kg/dm³ and kinematic viscosity ν = 1 mm²/s.

p-2p50_b_th

Electrical data

PUMP TYPE 1 ~	MOTOR TYPE	INPUT POWER* kW	INPUT CURRENT* 220-240 V A	CAPACITOR µF / 450 V	PUMP TYPE 3 ~	MOTOR TYPE	INPUT POWER* kW	INPUT CURRENT* 220-240 V A	INPUT CURRENT* 380-415 V A
PM16	30M712	0,50	2,2	10	P16	30T712	0,48	1,55	0,9
PM21	37M712	0,58	2,7	14	P21	37T712	0,55	1,9	1,1
PM30	SM71PA/105	0,83	4	16	P30	SM71PA/305	0,72	2,6	1,5
PM40	SM71PA/107	1,08	4,82	20	P40	SM80PA/307HE	1,00	3,15	1,82
PM60	SM80PA/111	1,77	7,95	30	P60	SM80PA/311HE	1,68	4,95	2,86
PM70	SM71PA/109	1,32	5,89	25	P70	SM80PA/311HE	1,24	3,86	2,23

*Maximum value in specified range.

p-2p50-en_c_te

PAB SERIES
Operating characteristics at 50 Hz

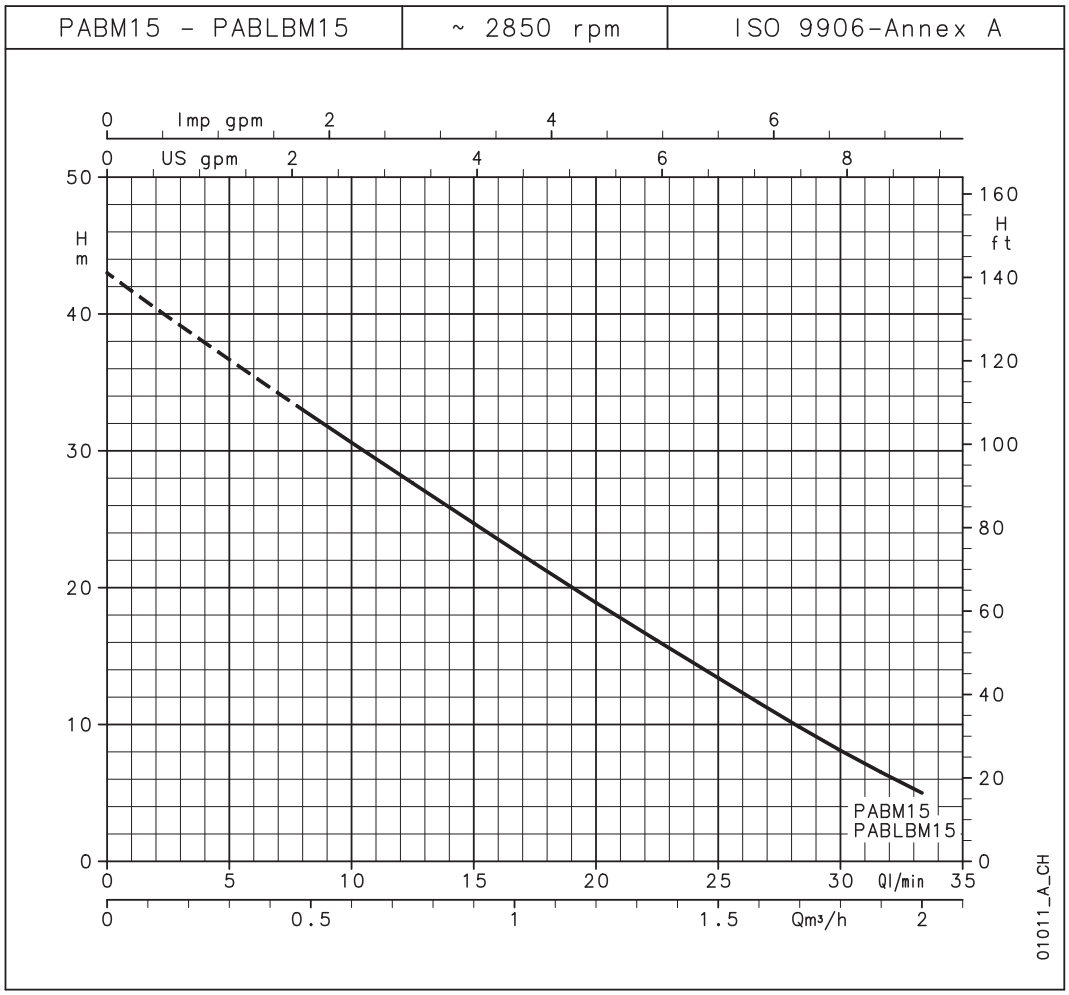

Hydraulic performance table

PUMP TYPE	RATED POWER		Q = DELIVERY							
			l/min	0	8	10	15	20	25	30	33
			m³/h	0	0,48	0,60	0,90	1,20	1,50	1,80	1,98
	kW	HP	H = TOTAL HEAD IN COLUMN OF WATER (METRES)								
PABM15	0,37	0,5	43,0	33,0	30,6	24,7	18,9	13,4	8,1	5,0
PABLBM15	0,37	0,5	43,0	33,0	30,6	24,7	18,9	13,4	8,1	5,0

These performances are valid for liquids with density ρ = 1.0 kg/dm³ and kinematic viscosity ν = 1 mm²/s.

pab-2p50_a_th

Electrical data

PUMP TYPE SINGLE-PHASE	INPUT POWER* kW	INPUT CURRENT* 220-240 V A	CAPACITOR µF / 450 V	PUMP TYPE THREE-PHASE	INPUT POWER* kW	INPUT CURRENT* 220-240 V A	INPUT CURRENT* 380-415 V A
PABM15	0,47	2,1	10	-	-	-	-
PABLBM15	0,47	2,1	10	-	-	-	-

*Maximum value in specified value

pab-2p50_a_te

PSA70 SERIES
Operating characteristics at 50 Hz

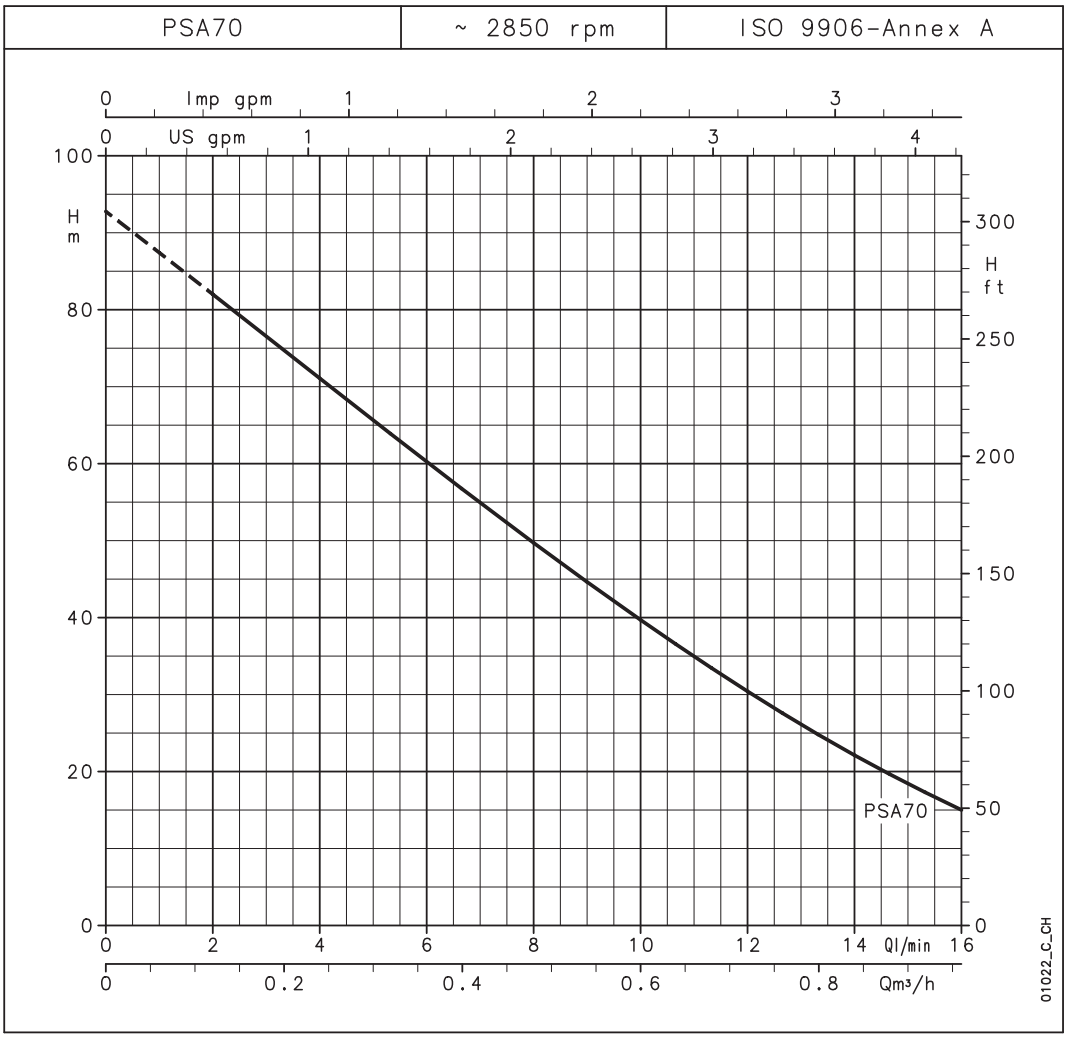

Hydraulic performance table

PUMP TYPE	RATED POWER		Q = DELIVERY							
			l/min	0	2	4	8	10	12	14	16
			m³/h	0	0,12	0,24	0,48	0,6	0,72	0,84	0,96
	kW	HP	H = TOTAL HEAD IN COLUMN OF WATER (METRES)								
PSA(M)70	0,37	0,5	92,8	82,0	71,1	49,7	39,7	30,4	22,1	15,0

These performances are valid for liquids with density ρ = 1.0 kg/dm³ and kinematic viscosity ν = 1 mm²/s.

psa-2p50_a_th

Electrical data

PUMP TYPE SINGLE-PHASE	INPUT POWER* kW	INPUT CURRENT* 220-240 V A	CAPACITOR µF / 450 V
PSAM70	0,75	3,41	16

PUMP TYPE THREE-PHASE	INPUT POWER* kW	INPUT CURRENT* 220-240 V A	INPUT CURRENT* 380-415 V A
PSA70	0,76	2,75	1,59

*Maximum value in specified range

psa-2p50_a_te

P SERIES
Dimensions and weights

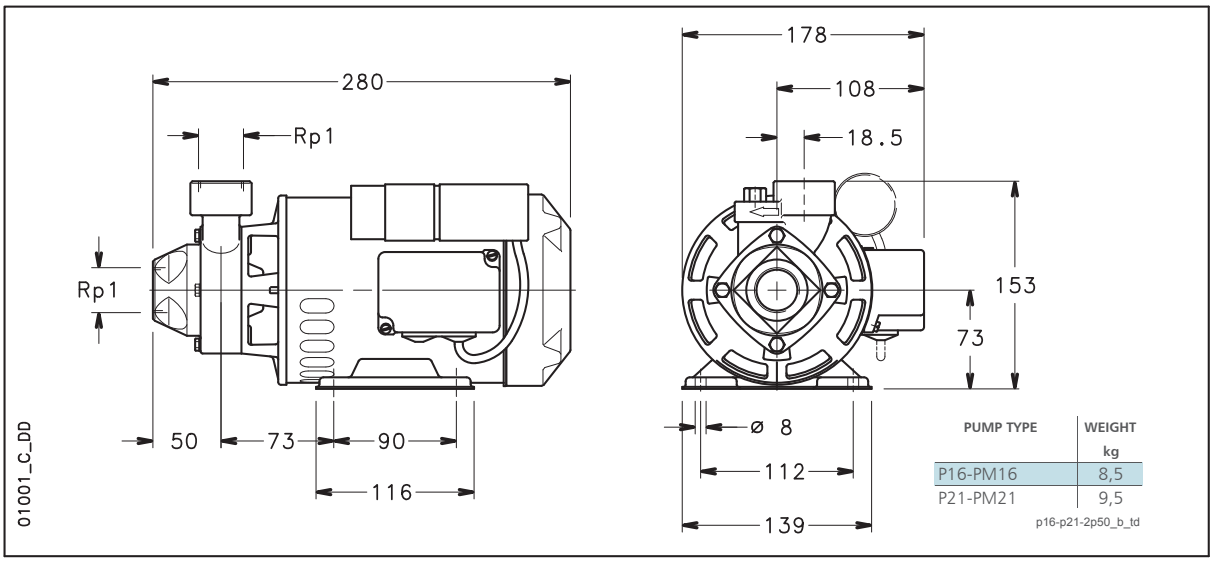

PUMP TYPE	WEIGHT kg
P16-PM16	8,5
P21-PM21	9,5

p16-p21-2p50_b_td

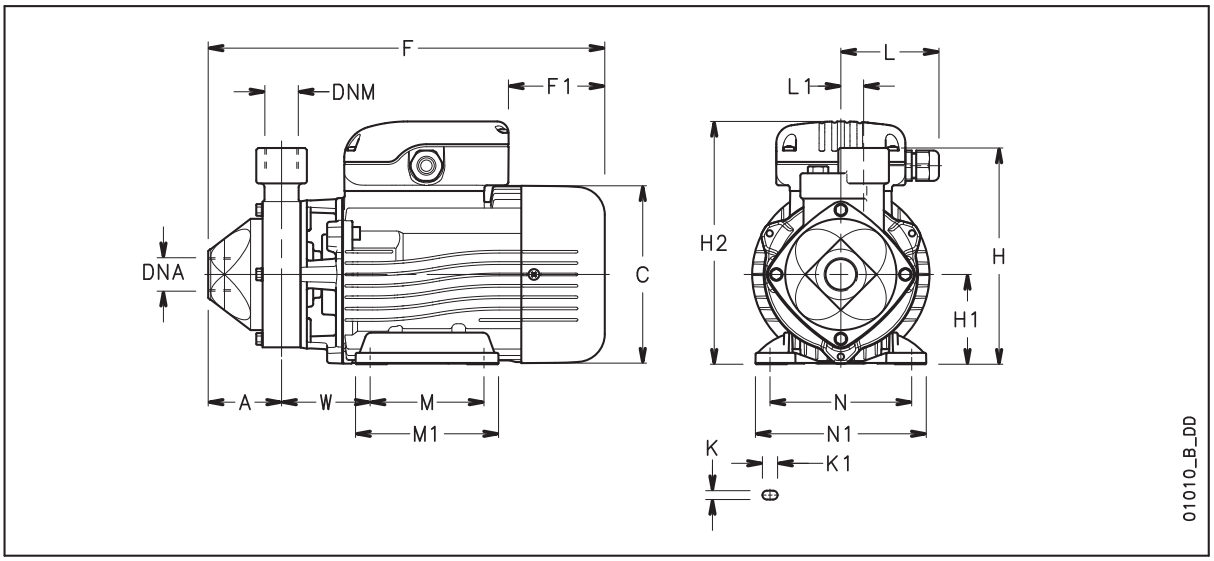

PUMP TYPE	DIMENSIONS (mm)																DNA DNM	WEIGHT
	A	C	F	F1	H	H1	H2	L	L1	M	M1	N	N1	K	K1	W		kg
PM30	55	140	311	76	161	71	192	78	20	90	113	112	135	7	12	70,5	Rp 1	9,7
PM40	55	140	311	76	161	71	192	78	20	90	113	112	135	7	12	71	Rp 1	10,2
PM60	58	155	354	68	180	80	217	81	20	100	124	125	153	9	12	83	Rp 1	15,5
PM70	58	140	314	76	171	71	192	78	18	90	113	112	135	7	12	70	Rp ¾	11,5
P30	55	140	311	76	161	71	192	78	20	90	113	112	135	7	12	70,5	Rp 1	9,7
P40	55	155	350	113	170	80	209	78	20	100	124	125	153	9	12	83	Rp 1	13,5
P60	58	155	354	113	180	80	209	78	20	100	124	125	153	9	12	83	Rp 1	17
P70	58	155	353	113	180	80	209	78	18	100	124	125	153	9	12	82	Rp ¾	14,8

p30-70-2p50-en_c_td

PAB-PSA70 SERIES
Dimensions and weights

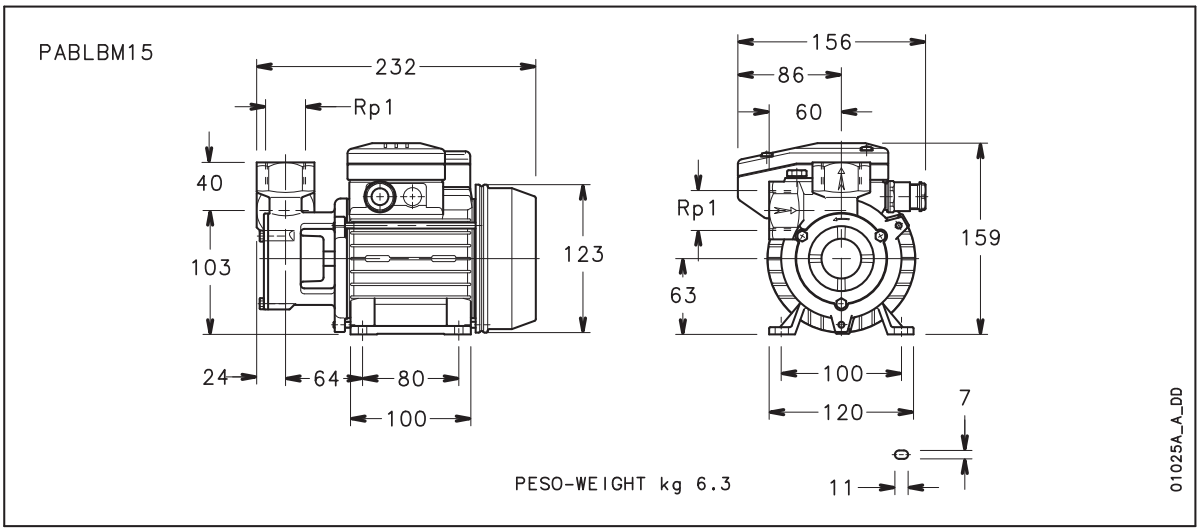

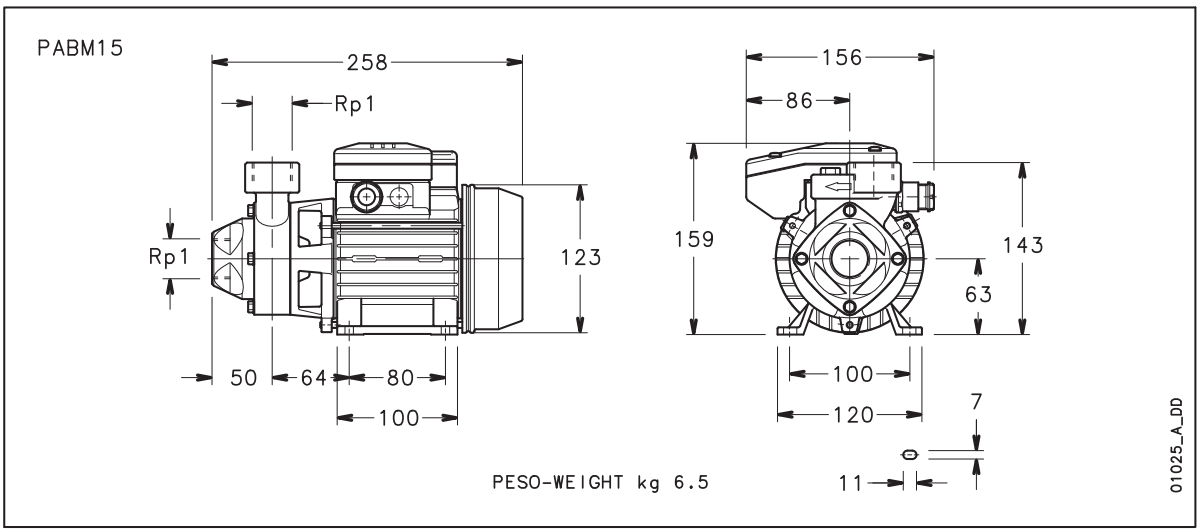

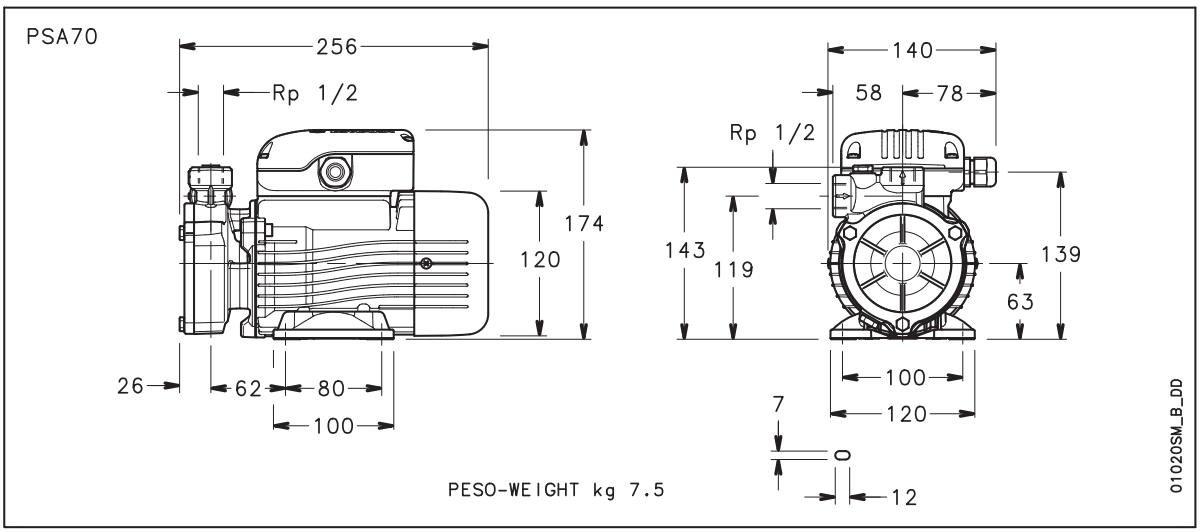

FH Series

Centrifugal electric pumps according to EN 733 (ex DIN 24255). Electric pumps with pump casing in cast iron designed to pump clean, chemically non-aggressive water and liquids.

Available versions:
FHE Close-coupled with special motor shaft extension.

FHS With stub shaft and standard motor.

FHF With adapter, support, flexible coupling, base and standard motor according to EN 733 (ex DIN 24255).

Specifications

Delivery: up to 750 m^3/h
Head: up to 100 m
Power supply: three-phase and single-phase 50 and 60 Hz
Power: 0.25 kW to 132 kW
Maximum operating pressure:
12 bar PN12 up to FH80
flanges PN16 for FH100,125,150
Temperature of pumped liquid:
-20°C to +85°C (FH32 to 80)
-30°C to +120°C (FH100 to 150)
Insulation class: 155 (F)
Protection: IP55

Materials

Pump body: Cast iron
Impeller: Stainless steel for sizes 32, 40, 50 and 65-125
Cast iron for remaining sizes
Adapter: Aluminium or Cast iron
Mechanical seal: Ceramic/Carbon/NBR
Elastomers: NBR

Applications

Water distribution

Heating, ventilation

Pressure boosting, irrigation

Industrial washing equipment, swimming pools

Cooling and chilling

General industry, water treatment

Heat recovery, filtration equipment

Auxiliary equipment, fire-fighting equipment

Available on request:
- different voltages and frequencies
- special materials for the mechanical seals and gaskets
- FHF with flexible coupling with spacer
- version with Hydrovar frequency converter
- version with bronze impeller

For a complete list of technical information, consult www.lowara.com

List of models, FH 50 Hz SERIES, 2 poles

SIZE	kW	VERSION					
		FHEM	2FHE	FHE	FHS	FHF	FHF..SC
32-125/07	0,75	●	–	●	●	●	●
32-125/11	1,1	●	–	●	●	●	●
32-160/15	1,5	●	–	●	●	●	●
32-160/22	2,2	●	–	●	●	●	●
32-200/30	3	–	–	●	●	●	●
32-200/40	4	–	–	●	●	●	●
32-250/55	5,5	–	●	–	–	–	–
32-250/75	7,5	–	●	–	–	–	–
40-125/11	1,1	●	–	●	●	●	●
40-125/15	1,5	●	–	●	●	●	●
40-125/22	2,2	●	–	●	●	●	●
40-160/30	3	–	–	●	●	●	●
40-160/40	4	–	–	●	●	●	●
40-200/55	5,5	–	–	●	●	●	●
40-200/75	7,5	–	–	●	●	●	●
40-250/92	9,2	–	–	●	–	–	–
40-250/110A	11	–	–	–	●	●	●
40-250/110	11	–	–	●	●	●	●
40-250/150	15	–	–	●	●	●	●
50-125/22	2,2	●	–	●	●	●	●
50-125/30	3	–	–	●	●	●	●
50-125/40	4	–	–	●	●	●	●
50-160/55	5,5	–	–	●	●	●	●
50-160/75	7,5	–	–	●	●	●	●
50-200/92	9,2	–	–	●	–	–	–
50-200/110A	11	–	–	–	●	●	●
50-200/110	11	–	–	●	●	●	●
50-250/150	15	–	–	●	●	●	●
50-250/185	18,5	–	–	●	●	●	●
50-250/220	22	–	–	●	●	●	●
65-125/40	4	–	–	●	●	●	●
65-125/55	5,5	–	–	●	●	●	●
65-125/75	7,5	–	–	●	●	●	●
65-160/92	9,2	–	–	●	–	–	–
65-160/110A	11	–	–	–	●	●	●
65-160/110	11	–	–	●	●	●	●
65-160/150	15	–	–	●	●	●	●
65-200/150	15	–	–	●	●	●	●
65-200/185	18,5	–	–	●	●	●	●
65-200/220	22	–	–	●	●	●	●
65-250/220	22	–	–	●	●	●	●
65-250/300	30	–	–	–	●	●	●
65-250/370	37	–	–	–	●	●	●
80-160/110	11	–	–	●	●	●	●
80-160/150	15	–	–	●	●	●	●
80-160/185	18,5	–	–	●	●	●	●
80-200/220	22	–	–	●	●	●	●
80-200/300	30	–	–	–	●	●	●
80-250/370	37	–	–	–	●	●	●
80-250/450	45	–	–	–	●	●	●
80-250/550	55	–	–	–	●	●	●

● = Available

fh_fhe-fhs-fhf_2p50-en_d_tem

SIZE	kW	VERSION		
		FHS	FHF	FHF..SC
100-160/185	18,5	–	●	●
100-160/220	22	●	●	●
100-160/300	30	●	●	●
100-200/185	18,5	–	●	●
100-200/300	30	●	●	●
100-200/370	37	●	●	●
100-200/450	45	–	●	●
100-250/300	30	–	●	●
100-250/450	45	–	●	●
100-250/550	55	–	●	●
100-250/750	75	–	●	●
100-250/900	90	–	●	●
125-200/300	30	–	●	●
125-200/450	45	–	●	●
125-200/550	55	–	●	●
125-270/750	75	–	●	●
125-270/900	90	–	●	●
125-270/1100	110	–	●	●
125-270/1320	132	–	●	●

● = Available

lm_fhs_fhf_2p50-en_d_tem

List of models, FH 50 Hz SERIES, 4 poles

SIZE	kW	VERSION			
		FHE4	2FHE4	FHS4	FHF4
32-125/02A	0,25	●	-	-	●
32-125/02	0,25	●	-	-	●
32-160/02	0,25	●	-	-	●
32-160/03	0,37	●	-	-	●
32-200/03	0,37	●	-	-	●
32-200/05	0,55	●	-	-	●
32-250/07	0,75	-	●	-	-
32-250/11	1,1	-	●	-	-
40-125/02A	0,25	●	-	-	●
40-125/02	0,25	●	-	-	●
40-125/03	0,37	●	-	-	●
40-160/03	0,37	●	-	-	●
40-160/05	0,5	●	-	-	●
40-200/07	0,75	●	-	●	●
40-200/11	1,1	●	-	●	●
40-250/11	1,1	●	-	●	●
40-250/15	1,5	●	-	●	●
40-250/22	2,2	●	-	●	●
50-125/03A	0,37	●	-	-	●
50-125/03	0,37	●	-	-	●
50-125/05	0,5	●	-	-	●
50-160/07	0,75	●	-	●	●
50-160/11	1,1	●	-	●	●
50-200/11	1,1	●	-	●	●
50-200/15	1,5	●	-	●	●
50-250/22A	2,2	●	-	●	●
50-250/22	2,2	●	-	●	●
50-250/30	3	●	-	●	●
65-125/05	0,5	●	-	●	●
65-125/07	0,75	●	-	●	●
65-125/11	1,1	●	-	●	●
65-160/11	1,1	●	-	●	●
65-160/15	1,5	●	-	●	●
65-160/22	2,2	●	-	●	●
65-200/15	1,5	●	-	●	●
65-200/22	2,2	●	-	●	●
65-200/30	3	●	-	●	●
65-250/30	3	●	-	●	●
65-250/40	4	●	-	●	●
65-250/55	5,5	●	-	●	●
65-315/40	4	-	-	-	●
65-315/55	5,5	-	-	-	●
65-315/75	7,5	-	-	●	●
65-315/110A	11	-	-	-	●
65-315/110	11	-	-	●	●
80-160/15	1,5	●	-	●	●
80-160/22	2,2	●	-	●	●
80-200/30	3	●	-	●	●
80-200/40	4	●	-	●	●
80-250/40	4	●	-	●	●
80-250/55	5,5	●	-	●	●
80-250/75	7,5	●	-	●	●
80-315/55	5,5	-	-	-	●
80-315/75	7,5	-	-	-	●
80-315/110	11	-	-	●	●
80-315/150	15	-	-	●	●
80-400/185	18,5	-	-	-	●
80-400/220	22	-	-	-	●
80-400/300	30	-	-	-	●

● = Available

fh_fhe4-fhs4-fhf4_4p50-en_d_tem

SIZE	kW	VERSION	
		FHS4	FHF4
100-160/22	2,2	-	●
100-160/30	3	●	●
100-160/40	4	-	●
100-200/22	2,2	-	●
100-200/40	4	●	●
100-200/55	5,5	●	●
100-250/40	4	-	●
100-250/55	5,5	-	●
100-250/75	7,5	●	●
100-250/110	11	●	●
100-315/150	15	●	●
100-315/185	18,5	●	●
100-315/220	22	●	●
100-400/300	30	-	●
100-400/450	45	-	●
125-200/40	4	-	●
125-200/55	5,5	●	●
125-200/75	7,5	●	●
125-250/75	7,5	-	●
125-250/110	11	●	●
125-250/150	15	●	●
125-250/185	18,5	●	●
125-270/75	7,5	-	●
125-270/110	11	-	●
125-270/150	15	-	●
125-315/185	18,5	-	●
125-315/220	22	●	●
125-315/300	30	●	●
125-315/370	37	-	●
125-400/220	22	-	●
125-400/300	30	-	●
125-400/450	45	-	●
125-400/550	55	-	●
150-250/150	15	●	●
150-250/185	18,5	●	●
150-250/220	22	●	●
150-250/300	30	●	●
150-315/300	30	●	●
150-315/370	37	-	●
150-315/450	45	-	●
150-315/550	55	-	●
150-400/300	30	-	●
150-400/370	37	-	●
150-400/450	45	-	●
150-400/550	55	-	●
150-400/750	75	-	●
150-400/900	90	-	●

● = Available

lm_fhs4-fhf4_4p50-en_d_tem

FH SERIES
Hydraulic performance table at 50 Hz, 2 poles

PUMP TYPE	RATED POWER		Q = DELIVERY																		
			l/min 0	100	150	250	300	400	450	600	700	800	900	1200	1400	1500	1800	2000	2300	3000	3500
			m^3/h 0	6	9	15	18	24	27	36	42	48	54	72	84	90	108	120	138	180	210
	kW	HP	H = TOTAL HEAD IN COLUMN OF WATER (METRES)																		
32-125/07*	0,75	1	16,9		14,6	11	8,7														
32-125/11*	1,1	1,5	21,9		19,6	16,3	14,2	9													
32-160/15*	1,5	2	27,3		24,5	20,5	17,8	11													
32-160/22*	2,2	3	34,7		32	28	25,3	18,8	15												
32-200/30	3	4	44,2		39,8	35,2	32,2	24,6	19,8												
32-200/40	4	5,5	54,4		50	45	41,9	34,6	30,3												
32-250/55	5,5	7,5	79	74,7	71	62	56	37													
32-250/75	7,5	10	99	95,3	92	83	76	58													
40-125/11*	1,1	1,5	14,5				13	11,3	10,1	5,8											
40-125/15*	1,5	2	18,1				16,7	15	13,9	9,6	6										
40-125/22*	2,2	3	24,5				23	21	20,1	15,8	12,3	8,2									
40-160/30	3	4	31,5				29,4	27,5	26,1	21,5	17,4										
40-160/40	4	5,5	38				36,2	34	33	28,5	24,5	20,1									
40-200/55	5,5	7,5	46,5				44	41,5	40,2	34,5	29,5										
40-200/75	7,5	10	57				54	52	50	45,5	41	36,1									
40-250/**	**	**	64				59	56	55	49	45	39,5									
40-250/110	11	15	72				67,5	65	63	57	52	47									
40-250/150	15	20	85				80	77	75	70	65	60									
50-125/22*	2,2	3	17							15,1	14	12,8	11,4	6,2							
50-125/30	3	4	20							18,8	18	16,9	15,6	10,5							
50-125/40	4	5,5	24							23,1	22,5	21,5	20,3	15,8	11,8						
50-160/55	5,5	7,5	32							30,6	29,5	28	26,6	20,5	14,8						
50-160/75	7,5	10	40							38	37	36	34,4	29	24	21					
50-200/**	**	**	50,5							46,8	45	43	40,9	32,5	25,7						
50-200/110	11	15	58							54	53	50	48,3	40	33	29					
50-250/150	15	20	68							64	63	61	59	50	41						
50-250/185	18,5	25	77							73	72	70	68	60	52	47					
50-250/220	22	30	86							82,5	81	80	78	70	61	57					
65-125/40	4	5,5	19									17,3	16,8	14,5	13	11,8					
65-125/55	5,5	7,5	23									21,3	20,9	19	17,5	16,7	13,7				
65-125/75	7,5	10	27									26	25,6	24,5	23	22,5	20	18			
65-160/**	**	**	33										31,5	30	28	27,1	24	21,5			
65-160/110	11	15	36										34,5	33	31,5	30,8	28	25,5			
65-160/150	15	20	42										41	40	38,5	37,8	35	33	29,5		
65-200/150	15	20	45										45,5	43	41	40,2	36,5	34			
65-200/185	18,5	25	52										52	51	49	48	44,5	42			
65-200/220	22	30	59										59,5	58	56	55	52	49,5	44,5		
65-250/220	22	30	62										61	58	56	54	48,5	44			
65-250/300	30	40	76										74,5	73	71	69	64	61	54		
65-250/370	37	50	90										88	86	84	83	78	75	68		
80-160/110	11	15	27													27,3	26	24,5	22,5	16	
80-160/150	15	20	33													32,5	31	30	28	22	16,5
80-160/185	18,5	25	39													38	36,5	35,5	34	28,5	23,3
80-200/220	22	30	48													47	45	43,5	41	32,5	24,5
80-200/300	30	40	60													59,5	58	57	54,5	47	40,5
80-250/370	37	50	71													70	67	65	61	49	38
80-250/450	45	61	80													80,5	78	76	73	62	51
80-250/550	55	75	92													93	91	90	87	77	68

* Single-phase version (FHEM) also available
** /92 = 9.2kW - 12.5HP FHE ** /110 = 11kW - 15HP FHS
Performance complies with ISO 9906 - Annex A.

fhe-fhs-fhf-2p50_b_th

FH SERIES
Hydraulic performance table at 50 Hz, 2 poles

PUMP TYPE	RATED POWER		Q = DELIVERY														
			l/min 0	1333	1500	1667	2000	2500	3333	4167	5000	5833	6667	8333	9167	10000	10833
			m^3/h 0	79,98	90	100	120	150	200	250	300	350	400	500	550	600	650
	kW	HP	H = TOTAL HEAD IN COLUMN OF WATER (METRES)														
100-160/185	18,5	25	26,7	26,8	26,6	26	25,8	24,5	21,4	17,4	12,6						
100-160/220	22	30	33	33	32,7	32,4	31,6	30	26,6	22,2	16,8						
100-160/300	30	40	42,3	42	42	42	41	39	36	31,5	26	19,6					
100-200/185	18,5	25	36,4		34,5	34	32,4	29,5	23,2	15,2							
100-200/300	30	40	49		48,5	48	47	45	40	33,2	24,6						
100-200/370	37	50	56		55,6	55	54	52	48	41	33,2						
100-200/450	45	60	61		61	61	60	59	55	49	41	31,6					
100-250/300	30	40	54,6			53,3	52	48	41	29,5	14,9						
100-250/450	45	60	68,8			68,1	67	65	58	49	36,3						
100-250/550	55	75	78,5			78,1	77	75	70	62	49	34					
100-250/750	75	100	91,8			91,7	91	89	85	78	68	54					
100-250/900	90	120	103			102,8	102	101	97	90	80	66	49				
125-200/300	30	40	32,4				30,5	29,1	26,5	23,9	21,4	19	16,2				
125-200/450	45	60	47				45,5	44	42	39,2	36,2	32,9	29,4	21,0			
125-200/550	55	75	57,3				55,7	55	53	50	47	44	39,5	29,5	23,5		
125-270/750	75	100	64,9					64,6	63	60	57	54	50	40	34,1		
125-270/900	90	120	75,1					74,5	73	71	68	65	61	51	46	36,7	
125-270/1100	110	150	87,6					86,7	85	83	80	77	74	64	56	47	
125-270/1320	132	180	96,8					96,1	94	92	90	87	83	75	69	61	50,7

Performances complies with ISO 9906 - Annex A.

lm-fhs-fhf-2p50_c_th

Black and white technical books available

see www.lowara.it

FH SERIES
Hydraulic performance table at 50 Hz, 4 poles

PUMP TYPE	RATED POWER		Q = DELIVERY																			
			l/min 0	75	100	150	175	200	300	400	450	500	600	700	750	1000	1200	1400	1600	1800	2333	2500
			m^3/h 0	4,5	6	9	10,5	12	18	24	27	30	36	42	45	60	72	84	96	108	140	150
	kW	HP	H = TOTAL HEAD METRES COLUMN OF WATER																			
32-125/02A*	0,25	0,33	4,4	3,9	3,5	2,5	1,8															
32-125/02*	0,25	0,33	5,5	5	4,7	3,8	3,1	2,4														
32-160/02*	0,25	0,33	6,5	5,8	5,4	4,3	3,6	2,8														
32-160/03*	0,37	0,5	8,5	7,7	7,3	6	5,7	4,9														
32-200/03*	0,37	0,5	9,9	8,7	8,1	6,7	5,9	5														
32-200/05*	0,55	0,75	12,5	11,3	10,7	9,3	8,4	7,5														
32-250/07	0,75	1	19,4	17,7	16,7	13,8	11,7	9														
32-250/11	1,1	1,5	22,5	20,8	19,9	17,0	15	12,5														
40-125/02A*	0,25	0,33	4			3,8	3,6	3,4	2,2													
40-125/02*	0,25	0,33	5,1			4,7	4,5	4,3	3,1													
40-125/03*	0,37	0,5	6,3			5,8	5,6	5,4	4,2	2,3												
40-160/03*	0,37	0,5	7,4			6,7	6,4	6,1	4,6													
40-160/05*	0,55	0,75	9,1			8,4	8,2	7,9	6,3	4,3												
40-200/07	0,75	1	11,6			10,8	10,5	10,2	8,4													
40-200/11	1,1	1,5	14,1			13,2	12,9	12,6	10,8	8,3												
40-250/11	1,1	1,5	15			13,7	13,3	13	11,2	8,5	6,8											
40-250/15	1,5	2	17,5			16,2	15,8	15,5	13,5	10,8	9,2											
40-250/22	2,2	3	21			19,3	19	18,5	16,6	14	12,4	10,6										
50-125/03A*	0,37	0,5	4,3						3,9	3,4	3,1	2,7	1,8									
50-125/03*	0,37	0,5	5,0						4,4	3,9	3,6	3,3	2,4									
50-125/05*	0,55	0,75	6						5,5	5,1	4,7	4,4	3,5	2,5								
50-160/07	0,75	1	7,9						7,4	6,8	6,3	5,8	4,7									
50-160/11	1,1	1,5	9,7						9,1	8,5	8,1	7,6	6,5	5,1								
50-200/11	1,1	1,5	12,1						10,8	9,9	9,2	8,6	7,1	5,2								
50-200/15	1,5	2	13,9						12,6	11,6	10,9	10,2	8,6	6,7	5,7							
50-250/22A	2,2	3	16,5						15,6	14,6	14	13,2	11,4	9,1								
50-250/22	2,2	3	18,6						17,4	16,5	15,9	15,2	13,4	10,1	9,8							
50-250/30	3	4	21,1						20	19	18,5	17,8	16,2	14,2	13							
65-125/05	0,55	0,75	4,6							4,1	4	3,8	3,4	2,9	2,7							
65-125/07	0,75	1	5,6							5,2	5	4,9	4,5	4,2	3,9	2,6						
65-125/11	1,1	1,5	6,6							6,3	6,2	6,1	5,9	5,6	5	4,2						
65-160/11	1,1	1,5	8,0									7,3	7	6,6	6,3	4,8	3,4					
65-160/15	1,5	2	9									8,3	8	7,6	7,4	6	4,6					
65-160/22	2,2	3	10,3									9,8	9,5	9,2	9	7,8	6,5	5,0				
65-200/15	1,5	2	10									9,6	9,1	8,5	8,2	6,4	4,6					
65-200/22	2,2	3	12,4									12,2	11,8	11,3	11	9,3	7,6					
65-200/30	3	4	14,4									14,3	13,8	13,4	13,1	11,3	9,6	7,5				
65-250/30	3	4	15,4								14,8	14,6	13,9	13,1	12,6	9,7	6,7					
65-250/40	4	5,5	19								18,6	18,3	17,8	17,2	16,9	14,4	11,7					
65-250/55	5,5	7,5	22,3								21,5	21,3	20,9	20,3	19,9	17,7	15,1	12,0				
65-315/40	4	5,5	18,6							18,3	18,1	17,9	17,3	16,7	16,2	13,3						
65-315/55	5,5	7,5	22,1							21,8	21,7	21,6	21,2	20,6	20,2	17,3	14					
65-315/75	7,5	10	26,5							26,2	26,1	26	25,6	25,2	24,9	23	20,8	17,6				
65-315/110A	11	15	30,6							30,5	30,4	30,3	30	29,7	29,5	27,9	25,8	22,8	18,6			
65-315/110	11	15	34,8							34,7	34,6	34,5	34,2	33,9	33,7	32,1	30,2	27,4	23,7	18,7		
80-160/15	1,5	2	7,2												7,1	6,4	5,5	4,6	3,5			
80-160/22	2,2	3	8,5												8,6	8,0	7,4	6,6	5,7	5		
80-200/30	3	4	11,2												11,0	10,1	9,2	8	6,6			
80-200/40	4	5,5	13,8												13,8	13,3	12,4	11,3	10	9		
80-250/40	4	5,5	16,5												16,0	14,8	13,2	11,4	9			
80-250/55	5,5	7,5	19,8												19,5	18,4	17,2	15,5	13,5	11,1		
80-250/75	7,5	10	23,6												23,5	22,5	21,3	19,9	18,1	16		
80-315/55	5,5	7,5	19,7									19,5	19,4	19,2	19,1	18,1	16,8	15	12,8	10,1		
80-315/75	7,5	10	24,6									24,4	24,3	24,1	23,9	23	21,9	20,4	18,6	16,3		
80-315/110	11	15	29,9									29,7	29,6	29,5	29,4	28,8	28,1	27	25,5	23,6	16,5	13,5
80-315/150	15	20	36,8									37	36,8	36,6	36,4	35,6	34,7	33,6	32,4	30,9	25,3	23
80-400/185	18,5	25	40,3											39,7	39,7	39,1	38,4	37,3	35,9	34,1	27,3	24,5
80-400/220	22	30	45,1											44,7	44,6	44,2	43,6	42,6	41,4	39,8	33,4	30,7
80-400/300	30	40	55,1											54,7	54,7	54,4	54	53,3	52,2	50,9	45,4	43,2

* FHE4 VERSION ONLY

fhe4-fhs4-fhf4-4p50-en_d_th

Performances according to ISO 9906 - Annex A.

FH SERIES
Hydraulic performance table at 50 Hz, 4 poles

PUMP TYPE	RATED POWER		Q = DELIVERY																
			l/min 0	500	583	667	833	1000	1500	1667	1833	2333	2500	3333	4167	5000	6667	8333	10000
			m^3/h 0	30	35	40	50	60	90	100	110	140	150	200	250	300	400	500	600
	kW	HP	H = TOTAL HEAD METRES COLUMN OF WATER																
100-160/22	2,2	3	5,9	5,9	5,9	5,8	5,7	5,5	4,9	4,6	4,3								
100-160/30	3	4	8,2	8,2	8,1	8,1	8	7,9	7,2	6,9	6,5	5,1							
100-160/40	4	5,5	10	10	10	10	9,9	9,7	9	8,7	8,3	6,9	6,3						
100-200/22			8,5		8,3	8,2	7,9	7,5	5,9	5,2	4,5								
100-200/40	4	5,5	11,8		11,8	11,8	11,6	11,4	10,3	9,7	9,1	6,8	5,9						
100-200/55	5,5	7,5	14,8		14,7	14,7	14,7	14,5	13,8	13,5	13	11,1	10,3						
100-250/40	4	5,5	12,9			12,9	12,6	12,1	10,1	9,2	8,2								
100-250/55	5,5	7,5	15,9			15,9	15,7	15,5	14,1	13,4	12,5	9,2	7,9						
100-250/75	7,5	10	19,5			19,5	19,4	19,2	18,1	17,6	16,9	14	12,7						
100-250/110	11	15	24,3			24,3	24,2	24,1	23,1	22,7	22,1	19,7	18,6	11,4					
100-315/150	15	20	29,9				29,7	29,5	28,6	28,1	27,5	25	24	16,8					
100-315/185	18,5	25					34,4	34,2	33,3	32,8	32,2	30	29	22,4					
100-315/220	22	30	37				36,8	36,7	35,9	35,5	35,1	33,2	32,4	26,6					
100-400/300	30	40	46,4					46	46	45	44	42	40	29,6					
100-400/450	45	60	57,1					56,7	56	56	55	53	52	45	32,1				
125-200/40	4	5,5	7,9					7,4	6,7	6,5	6,2	5,4	5,2	3,8					
125-200/55	5,5	7,5	11,4					10,8	10,2	10	9,7	8,9	8,6	6,9					
125-200/75	7,5	10	14,1					13,6	13,1	12,9	12,7	11,9	11,6	9,6					
125-250/75	7,5	10	15,4					15,3	15	14,8	14,6	13,6	13,1						
125-250/110	11	15	19,4					19,3	19,1	19	18,9	18,1	17,8	15,3	11,7				
125-250/150	15	20	23,2					23,3	23,1	23	22,9	22	22	19,8	16,5	12,3			
125-250/185	18,5	25	25,6					25,5	25,5	25,4	25,3	24,9	24,7	23	20,3	16,5			
125-270/75	7,5	10	14,4					14,4	13,9	13,7	13,5	12,6	12,2	10,1	7,3				
125-270/110	11	15	18,0					18,1	17,8	17,7	17,5	16,8	16,5	14,5	11,8	8,3			
125-270/150	15	20	22,6					22,6	22,3	22,1	21,9	21,2	21	19,2	16,7	13,6			
125-315/185	18,5	25	27,3							26,9	26,7	25,9	25,6	23,3	19,7	14,9			
125-315/220	22	30	30							29,7	29,6	28,9	28,6	26,5	23,2	18,4			
125-315/300	30	40	35,6							35,4	35,3	34,8	34,6	32,9	30,1	26,1			
125-315/370	37	50	38,2							38	37,9	37,4	37,2	35,7	33,1	29,4	17,8		
125-400/220	22	30	33,4						32,8	32,5	32,1	30,5	29,7	24,7	17,3				
125-400/300	30	40	41						41	40,5	40,3	39,2	38,6	34,4	27,5	18,3			
125-400/450	45	60	51,4						51	50,9	50,8	50,1	49,8	47	42,2	34,8			
125-400/550	55	75	56,5						56,3	56,3	56,2	55,9	55,7	53,8	50,3	44,7	26,7		
150-250/150	15	20	17,5										16,8	15,9	14,7	13,2	9,2		
150-250/185	18,5	25	21,3										20,8	20	18,9	17,5	13,8	8,7	
150-250/220	22	30	24										23,6	23	22	20,8	17,1	12	
150-250/300	30	40	25,5										25	24,5	23,5	22	18,8	13,8	
150-315/300	30	40	30,2										29,7	29	27,9	26,4	22,3		
150-315/370	37	50	33,6										33,5	32,7	31,7	30,4	26,7	21,4	
150-315/450	45	60	37,7										37,6	36,9	35,9	34,7	31,3	26,5	
150-315/550	55	75	40										40	39,3	38,4	37,2	33,9	29,4	
150-400/300	30	40	32,9									32	31,7	30,2	28,2	25,5	18,6		
150-400/370	37	50	38,3									37,5	37,3	36	34	31,4	24,3		
150-400/450	45	60	42,8									42,2	42	41	39	36,6	30	21,2	
150-400/550	55	75	48,2									47,7	48	46	45	42	36,8	29,2	
150-400/750	75	100	55,4									55	55	54	53	51	47	41	32,2
150-400/900	90	120	59,5									59	59	58	57	56	52	46	37,7

Performances according to ISO 9906 - Annex A.

lm-fhs4fhf4-4p50-en_d_th

FH SERIES
Operating characteristics at 50 Hz, 2 poles

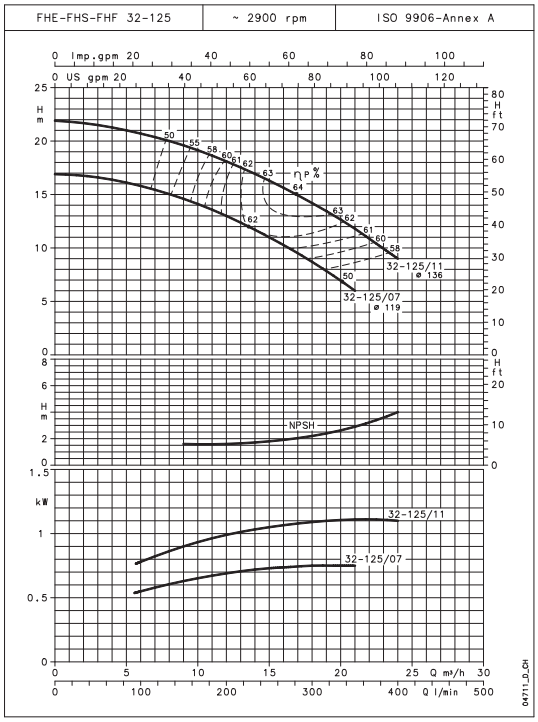

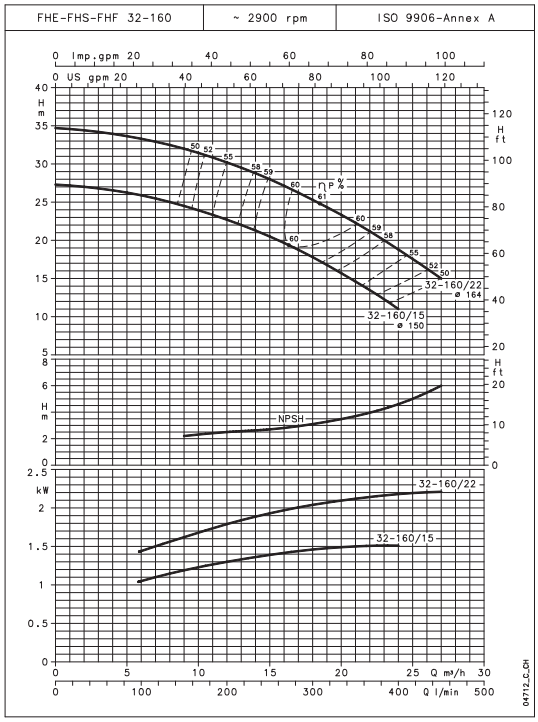

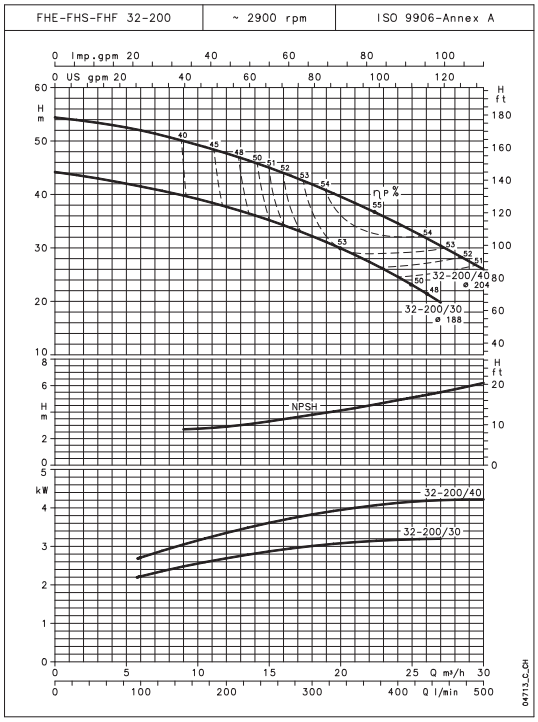

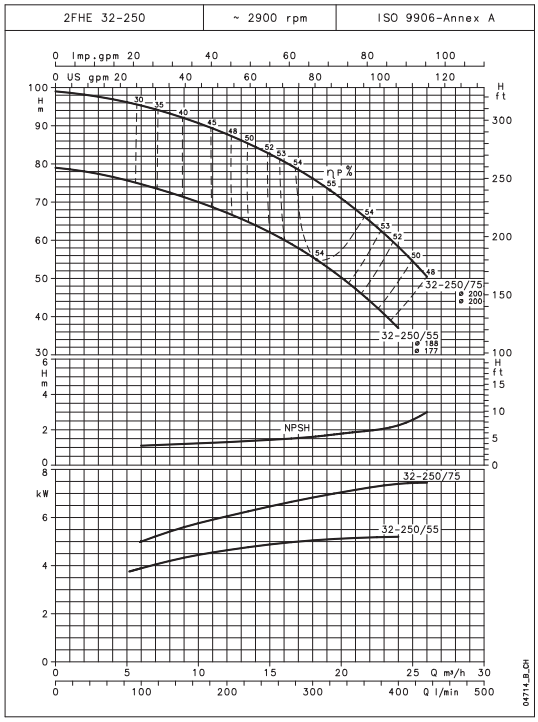

These NPSH values are valid in laboratory conditions; for practical purposes, values should be increased by a 0.5 m safety margin.

These performances are valid for liquids with density ρ = 1.0 kg/dm^3 and kinematic viscosity ν = 1 mm^2/s.

FH SERIES
Operating characteristics at 50 Hz, 2 poles

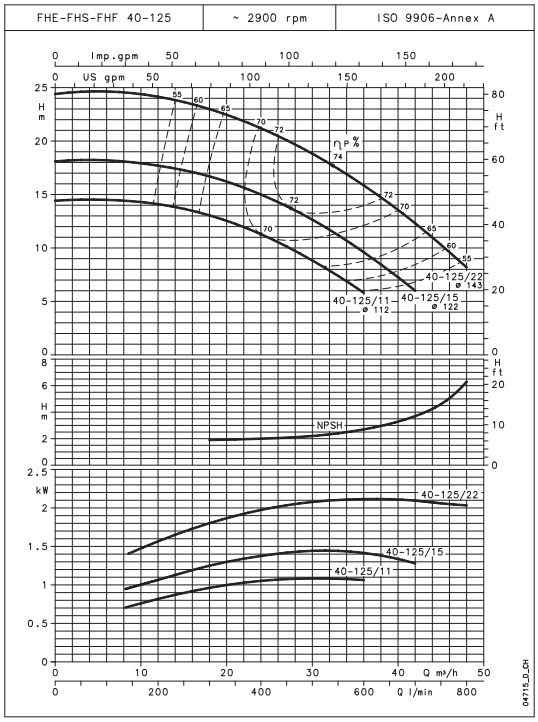

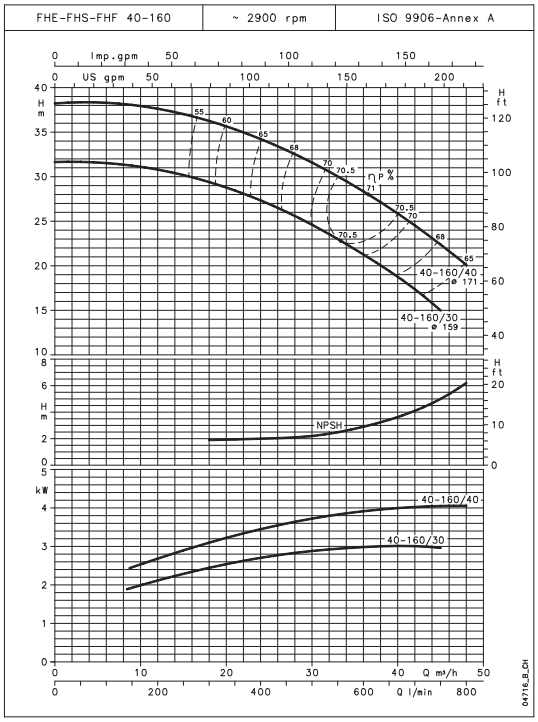

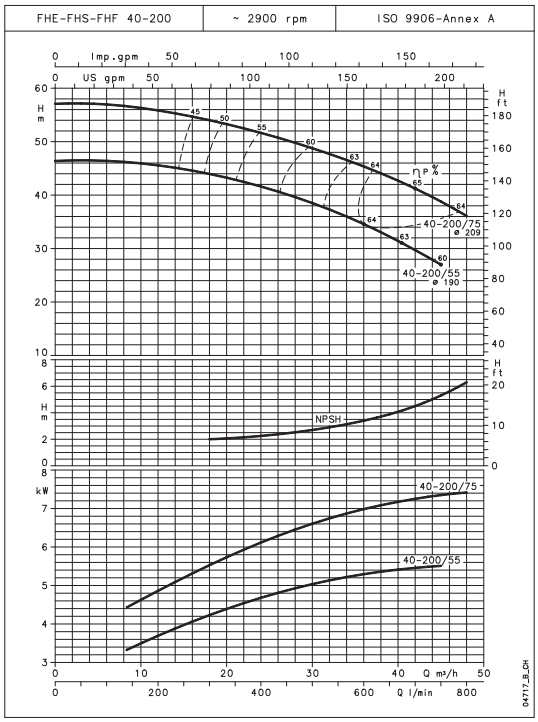

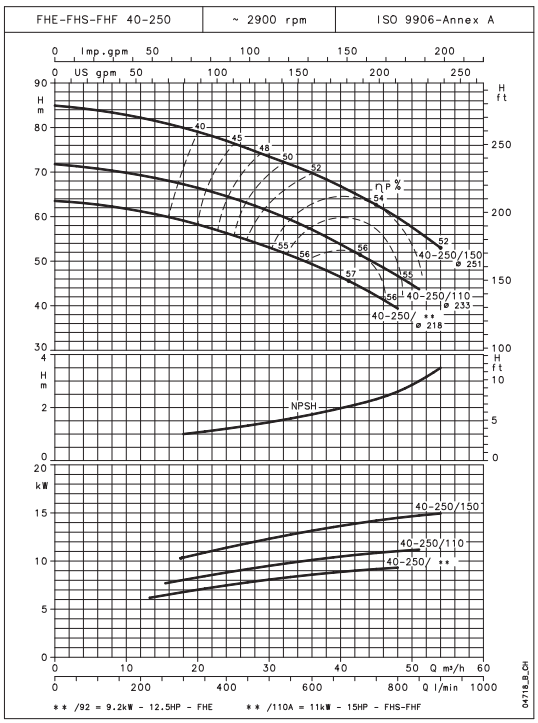

These NPSH values are valid in laboratory conditions; for practical purposes, values should be increased by a 0.5 m safety margin.

These performances are valid for liquids with density ρ = 1.0 kg/dm^3 and kinematic viscosity ν = 1 mm^2/s.

FH SERIES
Operating characteristics at 50 Hz, 2 poles

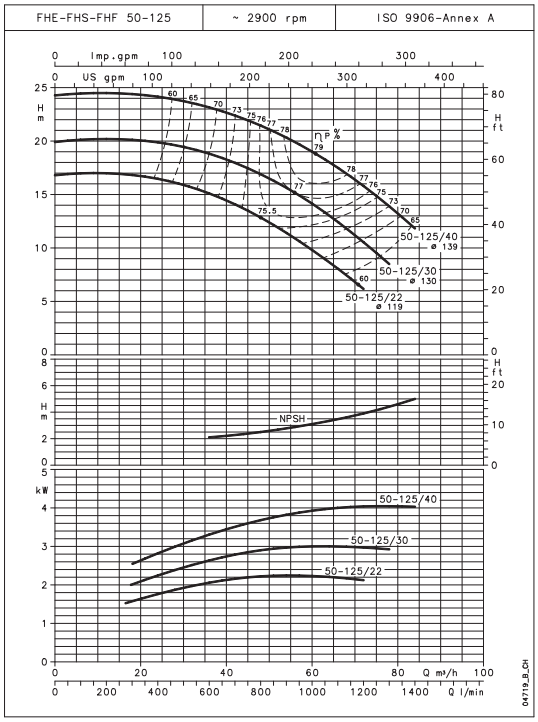

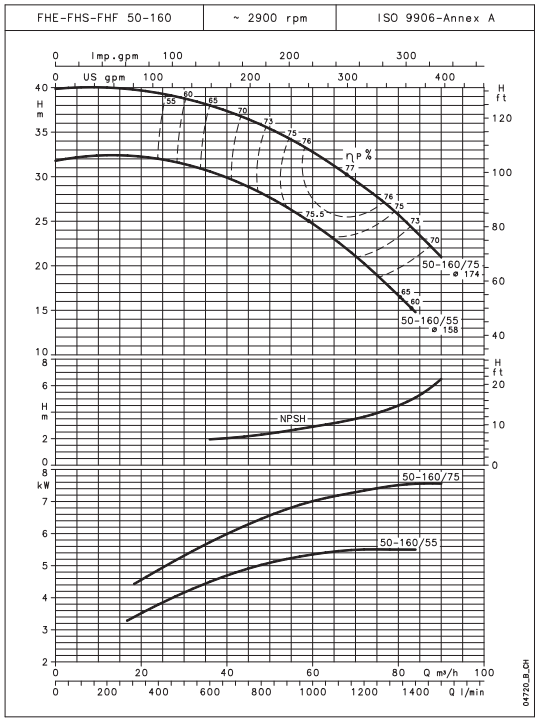

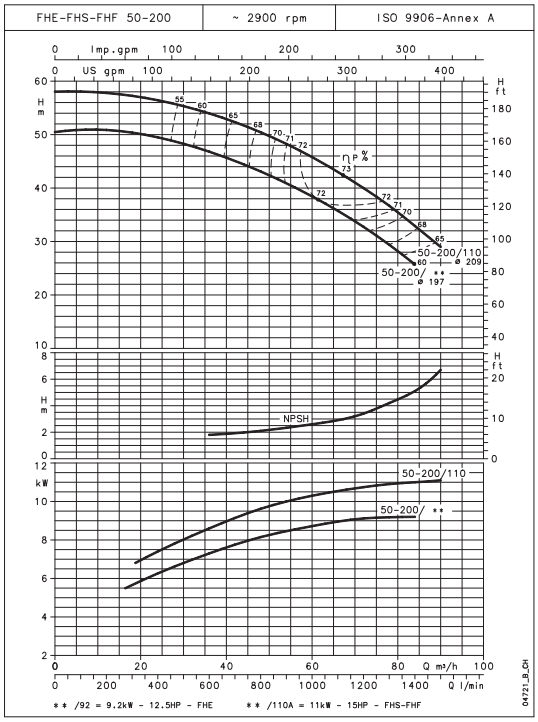

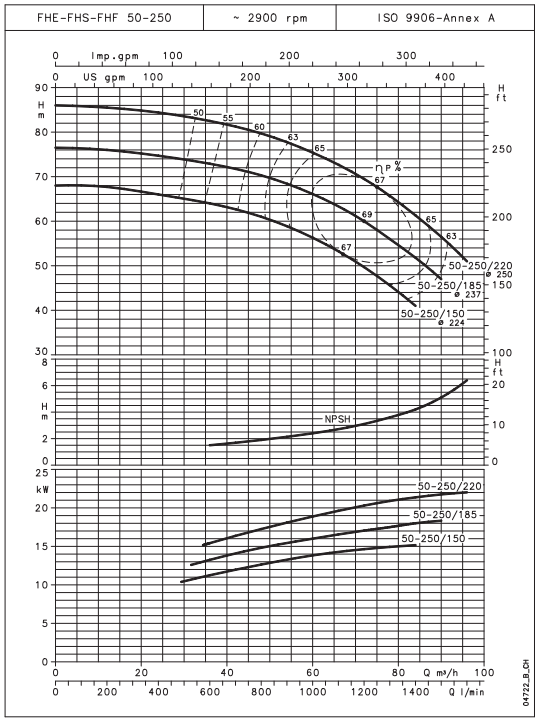

These NPSH values are valid in laboratory conditions; for practical purposes, values should be increased by a 0.5 m safety margin.

These performances are valid for liquids with density ρ = 1.0 kg/dm^3 and kinematic viscosity ν = 1 mm^2/s.

FH SERIES
Operating characteristics at 50 Hz, 2 poles

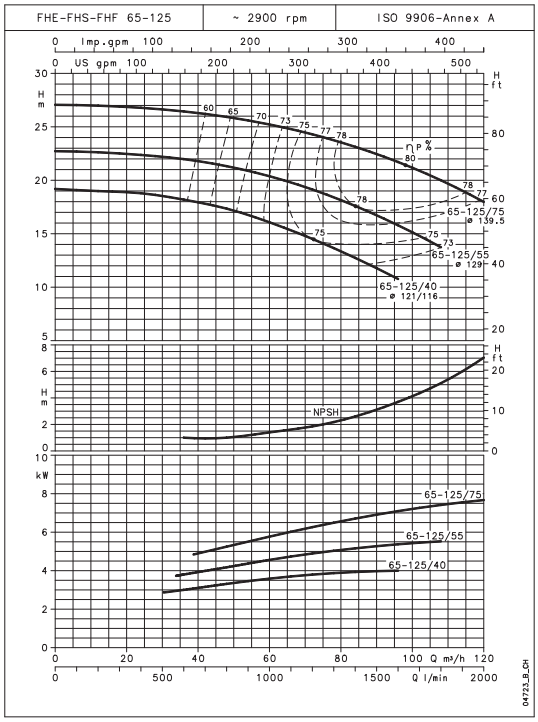

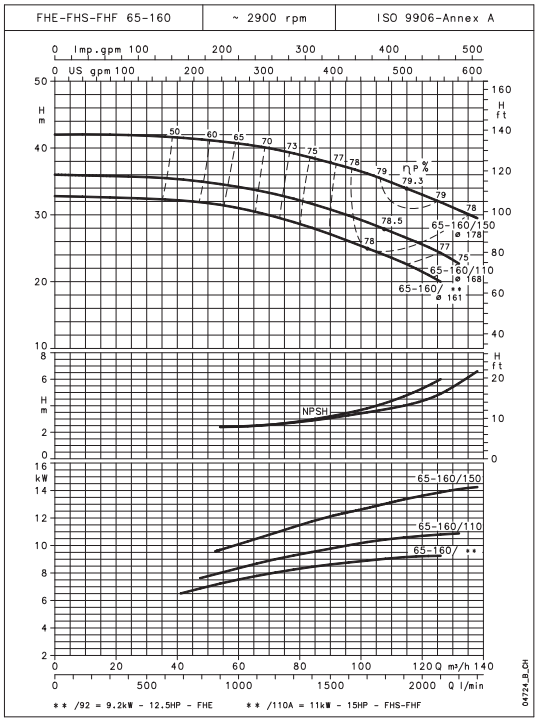

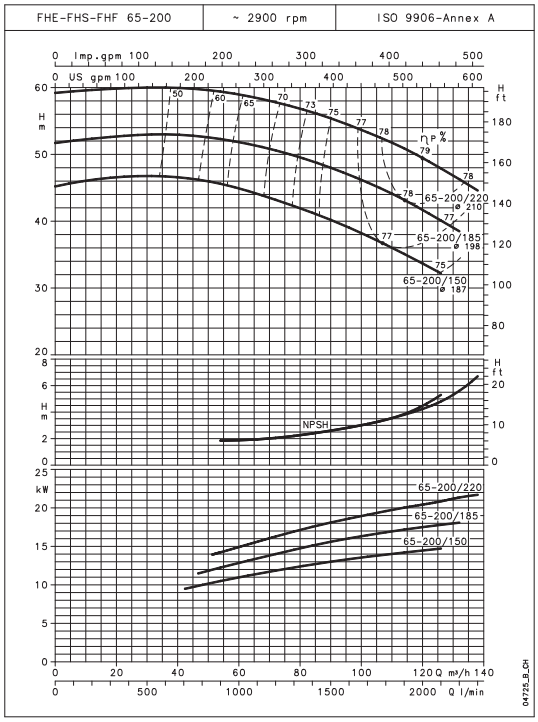

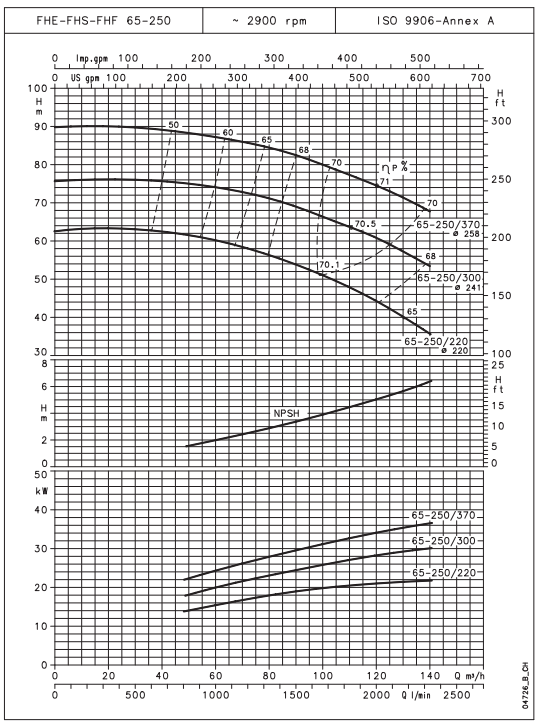

These NPSH values are valid in laboratory conditions; for practical purposes, values should be increased by a 0.5 m safety margin.

These performances are valid for liquids with density ρ = 1.0 kg/dm^3 and kinematic viscosity ν = 1 mm^2/s.

FH SERIES
Operating characteristics at 50 Hz, 2 poles

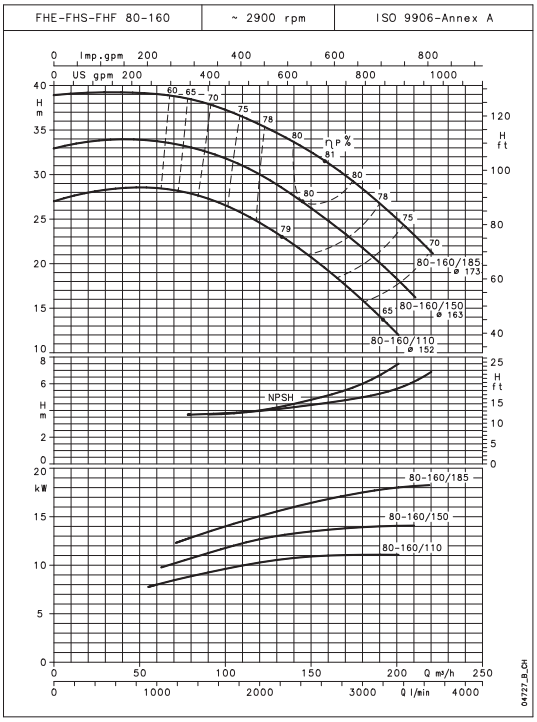

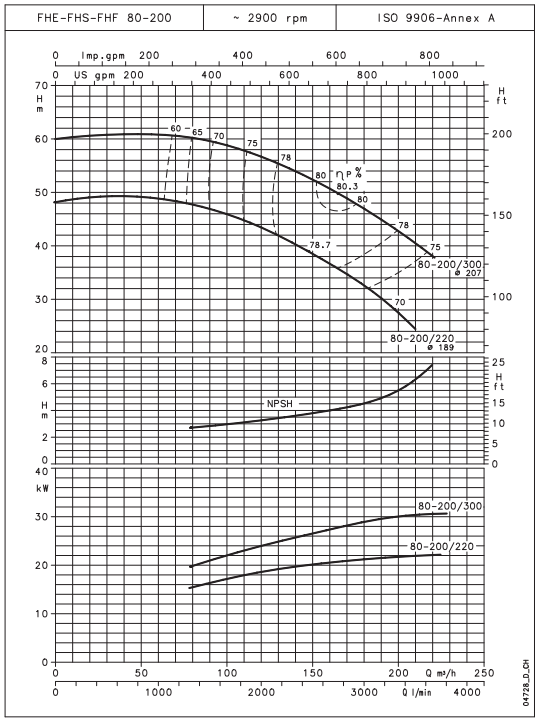

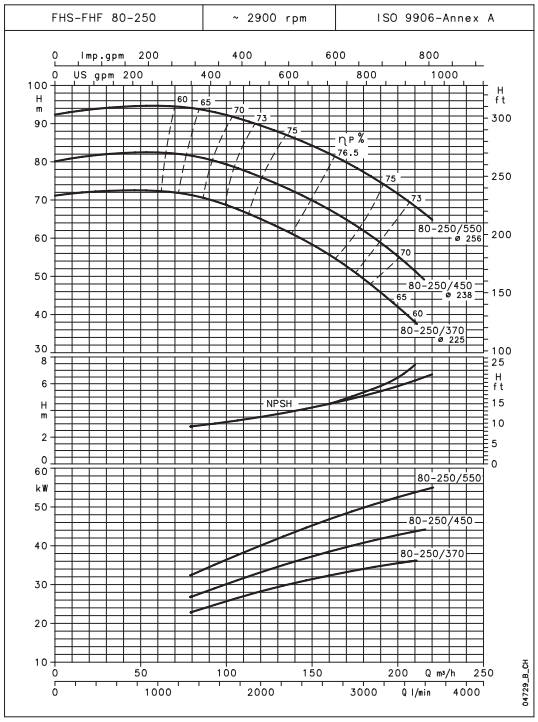

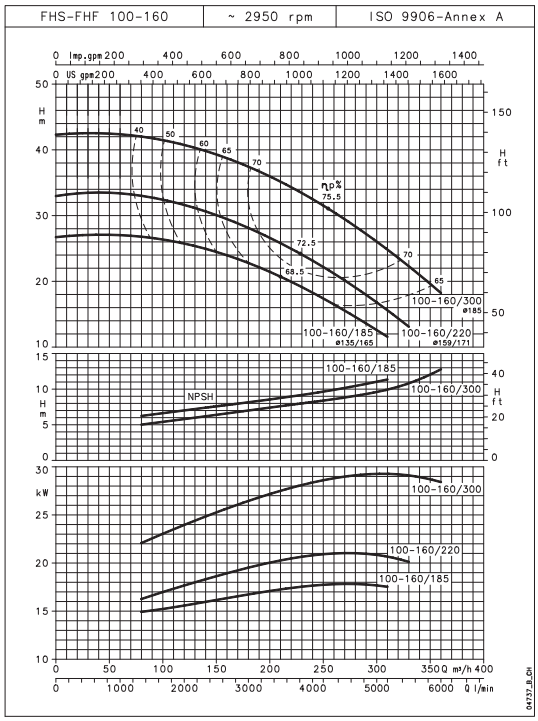

These NPSH values are valid in laboratory conditions; for practical purposes, values should be increased by a 0.5 m safety margin.

These performances are valid for liquids with density ρ = 1.0 kg/dm^3 and kinematic viscosity ν = 1 mm^2/s.

FH SERIES
Operating characteristics at 50 Hz, 2 poles

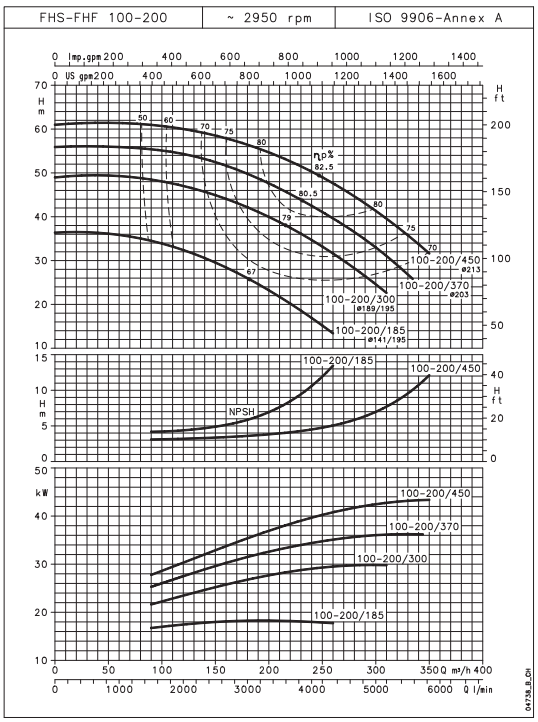

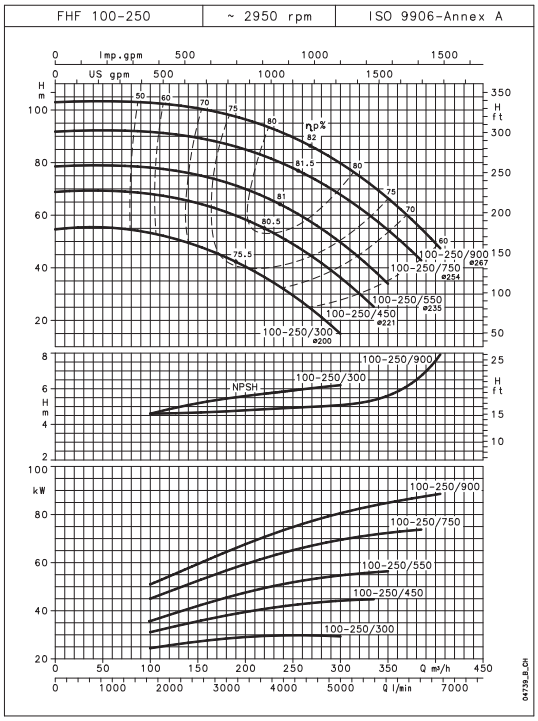

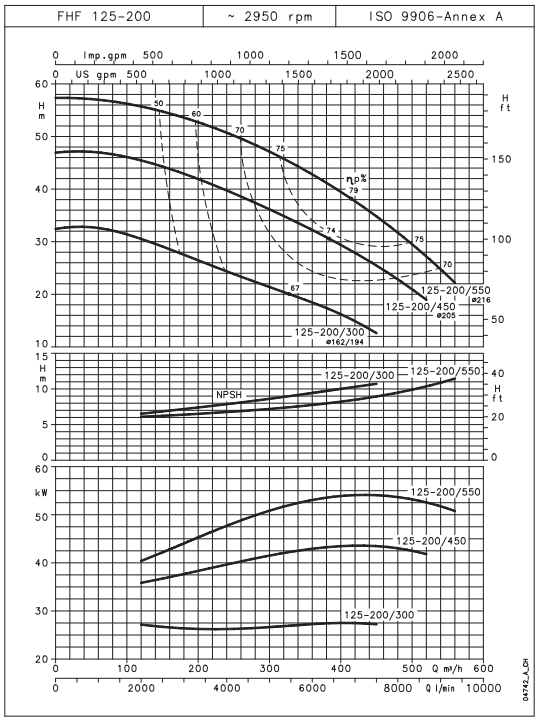

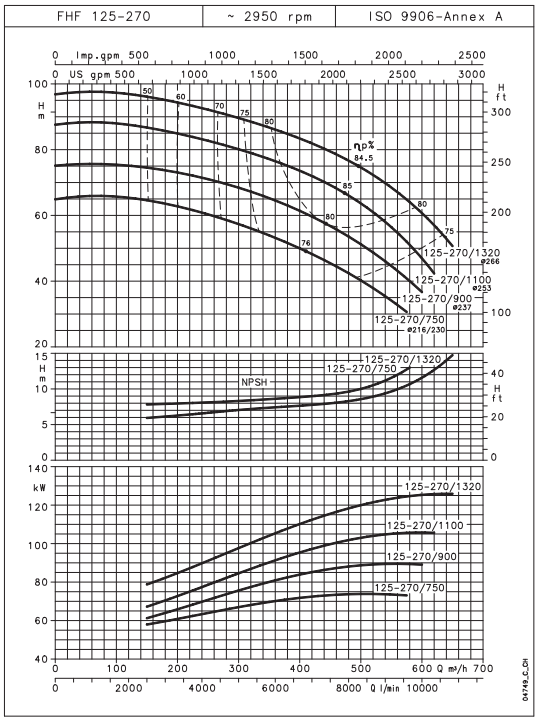

These NPSH values are valid in laboratory conditions; for practical purposes, values should be increased by a 0.5 m safety margin.

These performances are valid for liquids with density ρ = 1.0 kg/dm^3 and kinematic viscosity ν = 1 mm^2/s.

FH SERIES
Operating characteristics at 50 Hz, 4 poles

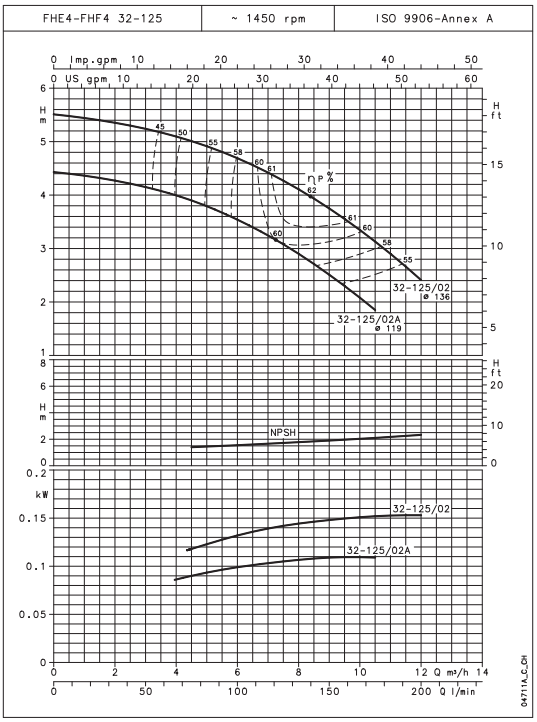

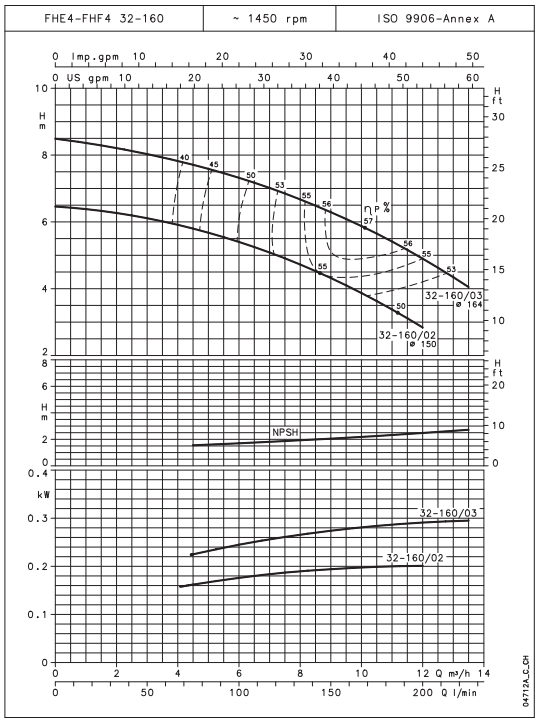

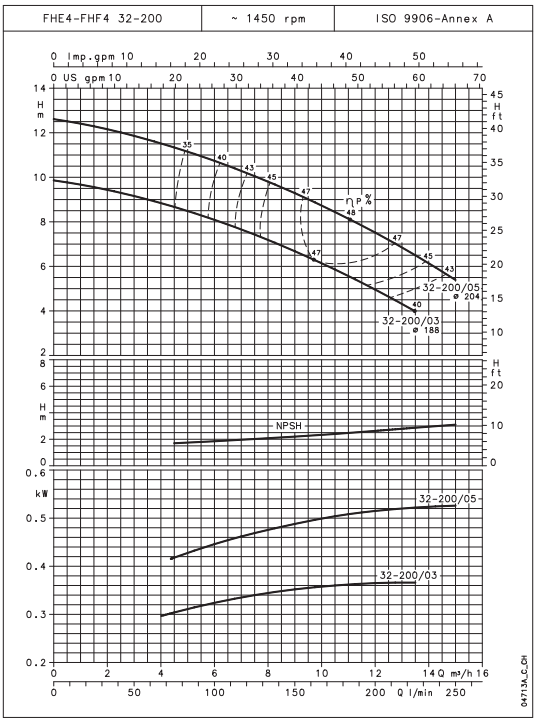

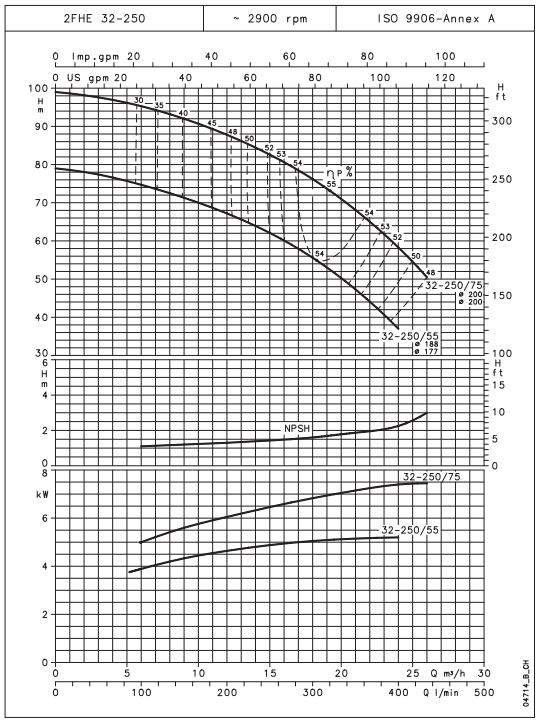

These NPSH values are valid in laboratory conditions; for practical purposes, values should be increased by a 0.5 m safety margin.

These performances are valid for liquids with density ρ = 1.0 kg/dm^3 and kinematic viscosity ν = 1 mm^2/s.

FH SERIES
Operating characteristics at 50 Hz, 4 poles

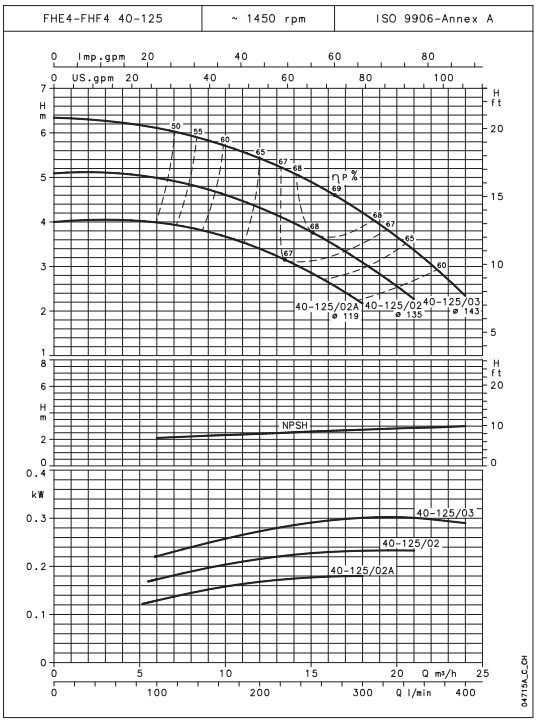

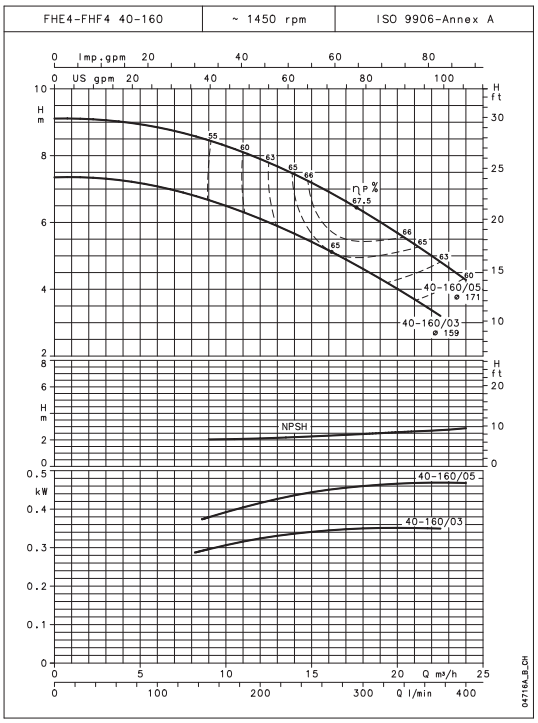

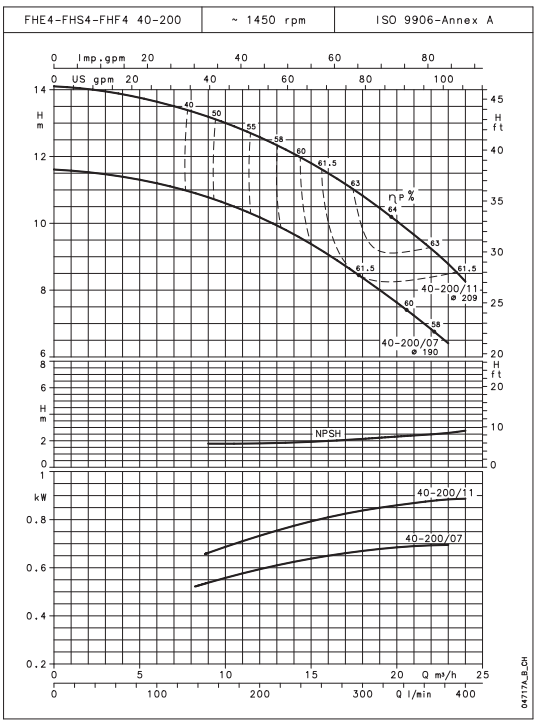

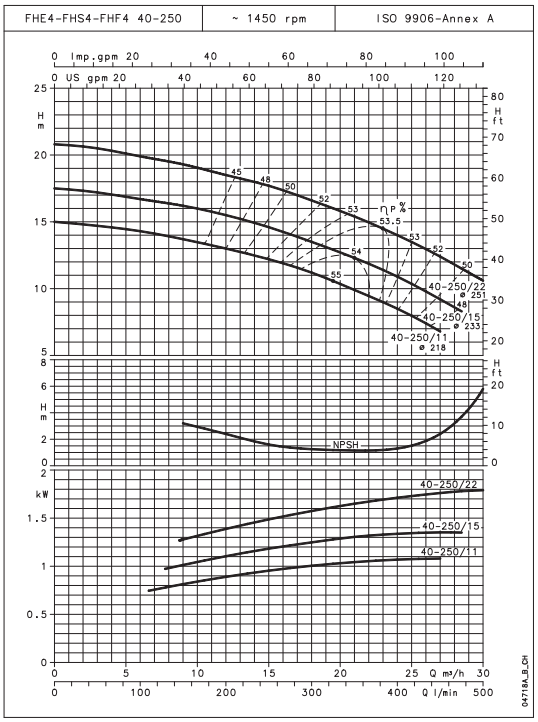

These NPSH values are valid in laboratory conditions; for practical purposes, values should be increased by a 0.5 m safety margin.

These performances are valid for liquids with density ρ = 1.0 kg/dm^3 and kinematic viscosity ν = 1 mm^2/s.

FH SERIES
Operating characteristics at 50 Hz, 4 poles

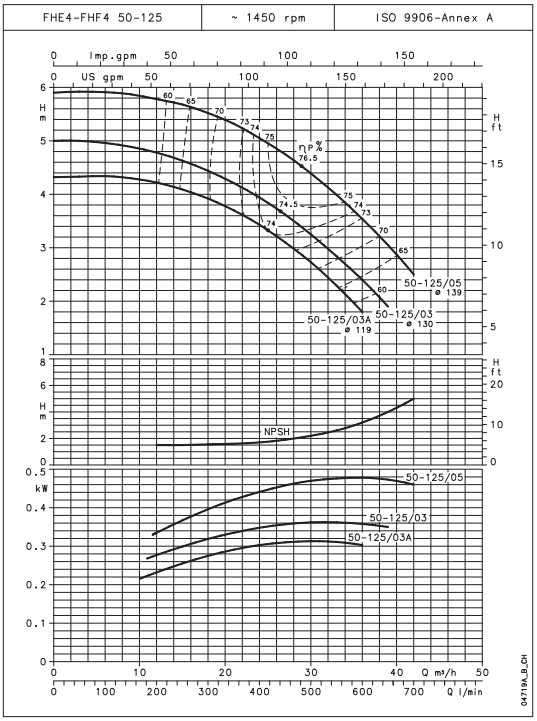

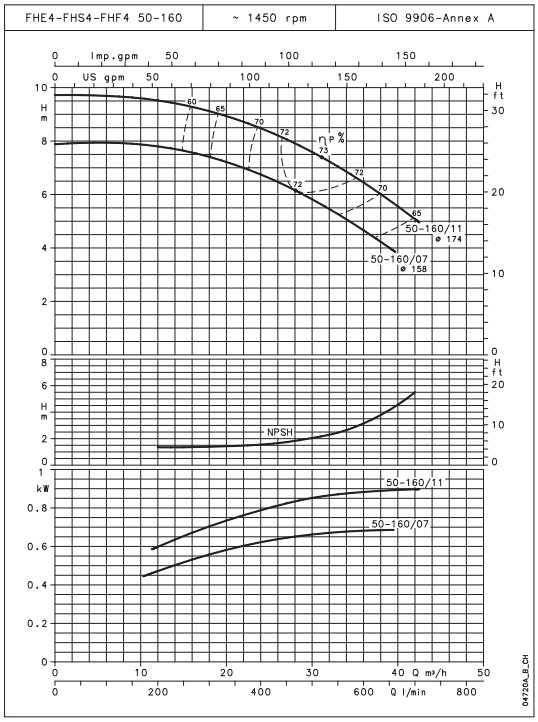

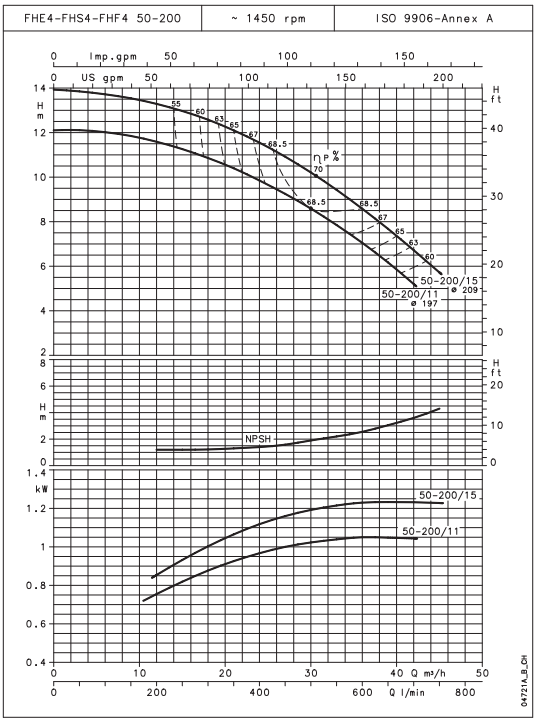

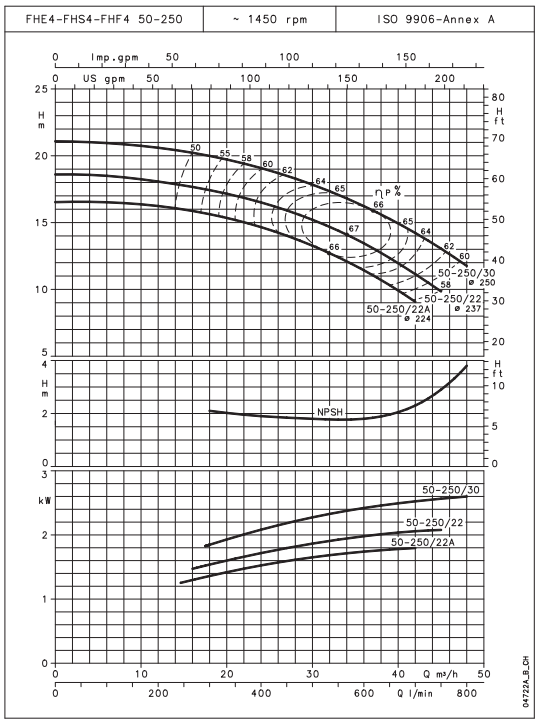

These NPSH values are valid in laboratory conditions; for practical purposes, values should be increased by a 0.5 m safety margin.

These performances are valid for liquids with density ρ = 1.0 kg/dm^3 and kinematic viscosity ν = 1 mm^2/s.

FH SERIES
Operating characteristics at 50 Hz, 4 poles

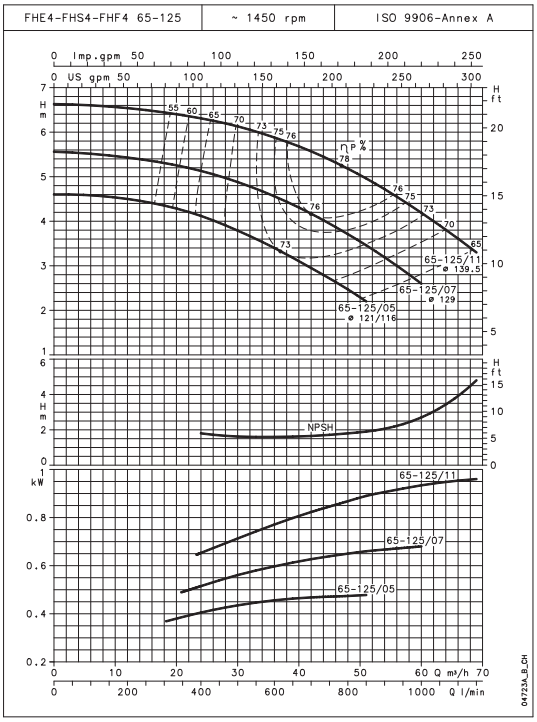

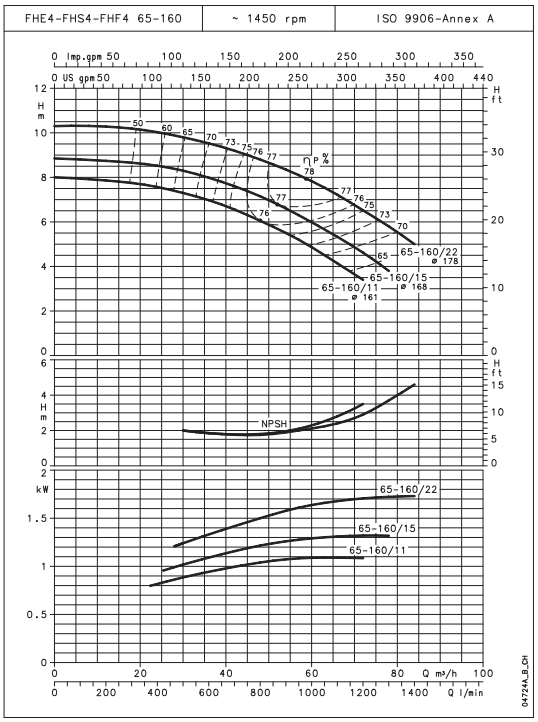

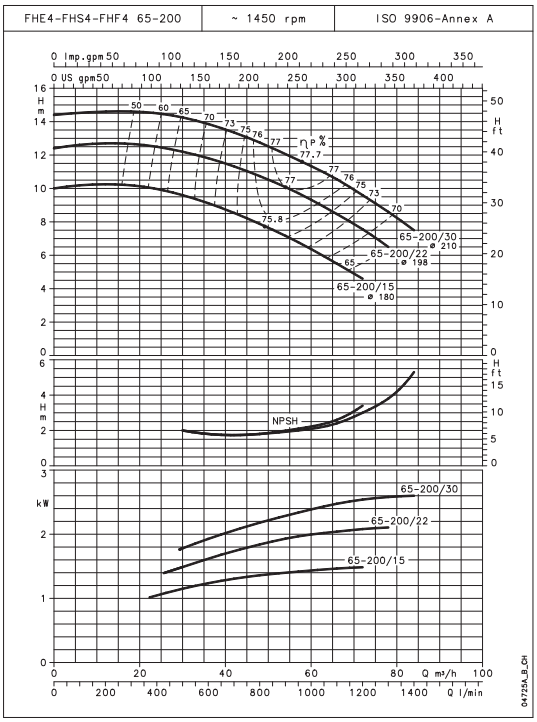

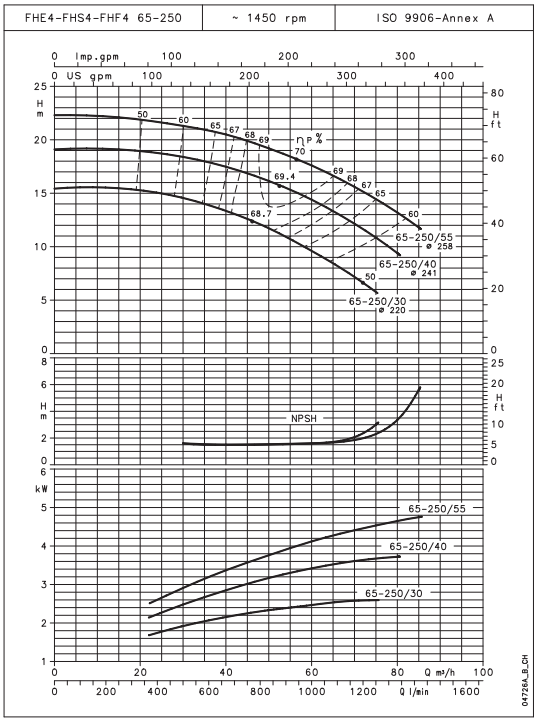

These NPSH values are valid in laboratory conditions; for practical purposes, values should be increased by a 0.5 m safety margin.

These performances are valid for liquids with density ρ = 1.0 kg/dm^3 and kinematic viscosity ν = 1 mm^2/s.

FH SERIES
Operating characteristics at 50 Hz, 4 poles

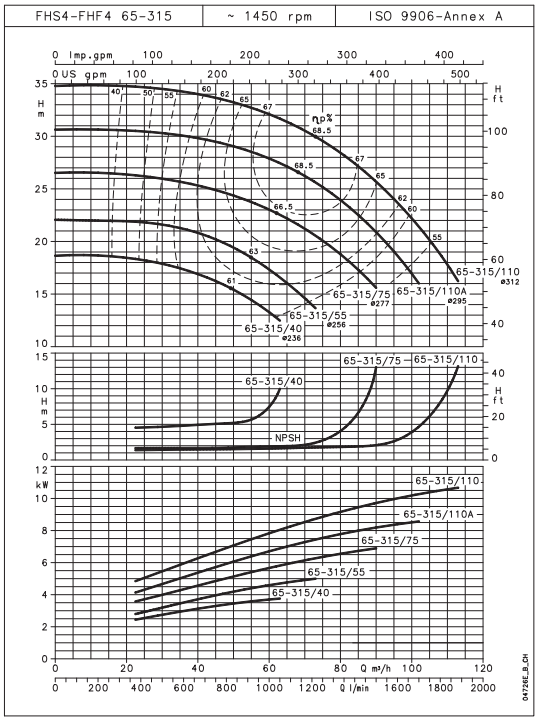

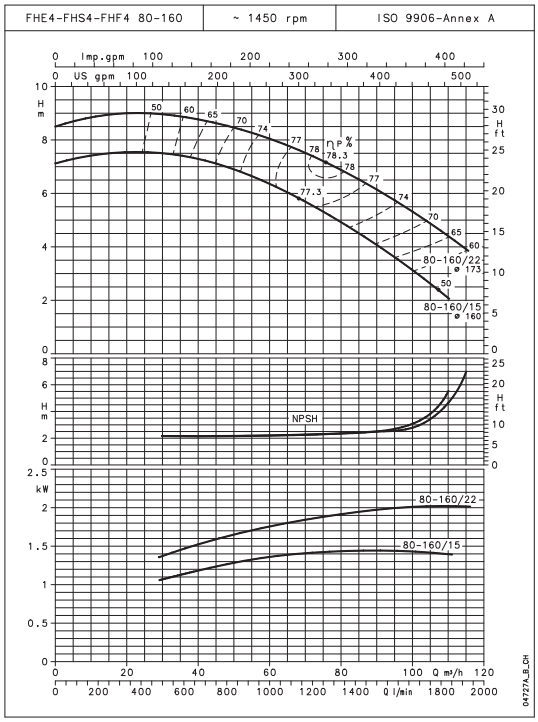

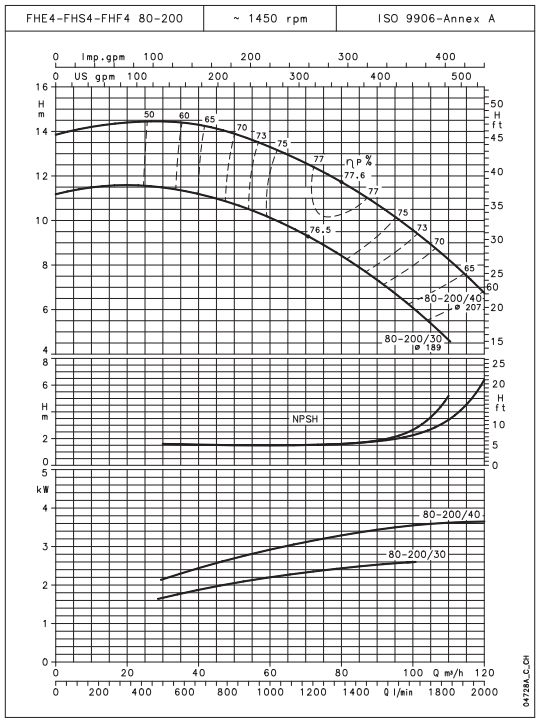

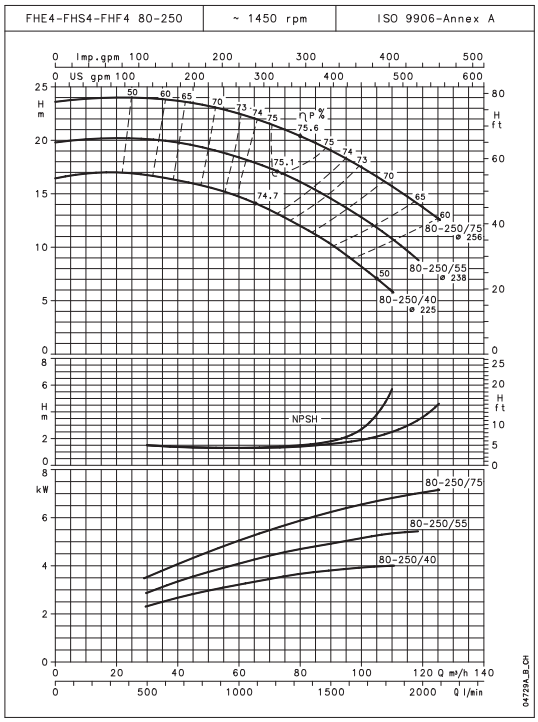

These NPSH values are valid in laboratory conditions; for practical purposes, values should be increased by a 0.5 m safety margin.

These performances are valid for liquids with density ρ = 1.0 kg/dm^3 and kinematic viscosity ν = 1 mm^2/s.

FH SERIES
Operating characteristics at 50 Hz, 4 poles

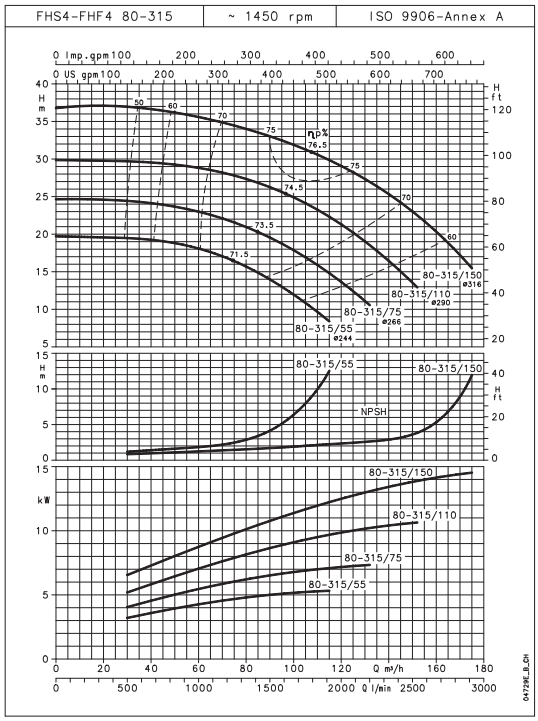

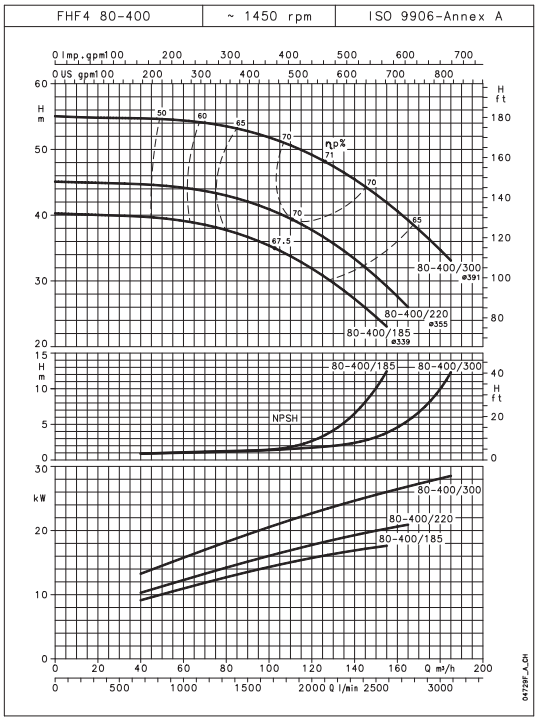

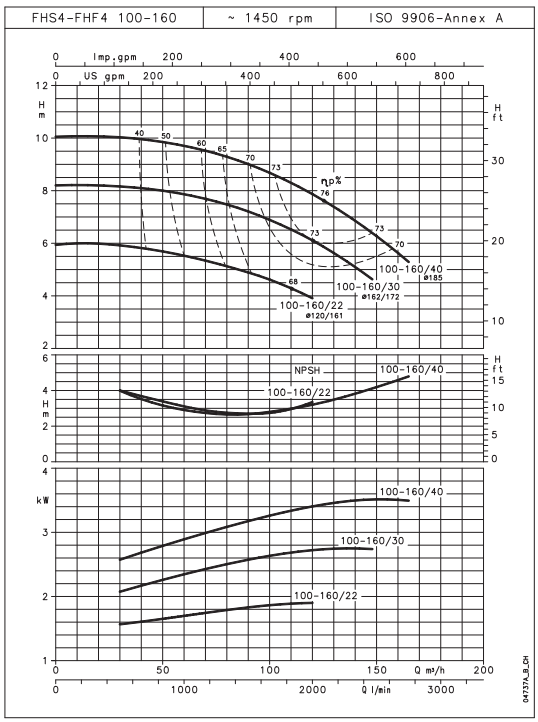

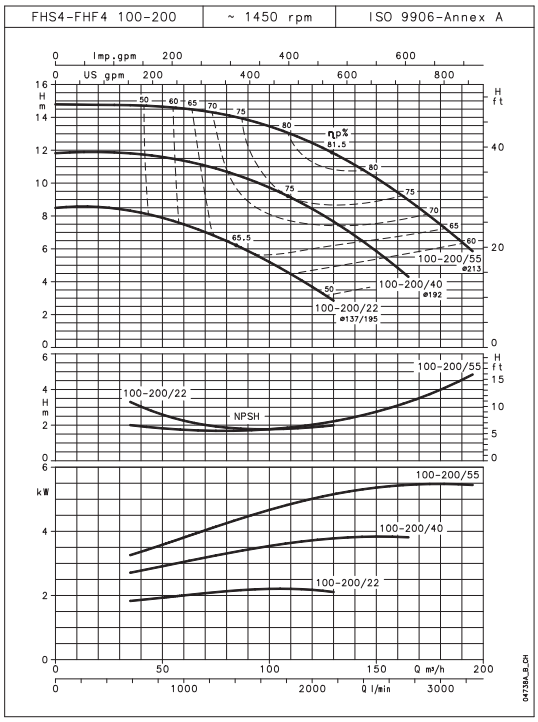

These NPSH values are valid in laboratory conditions; for practical purposes, values should be increased by a 0.5 m safety margin.

These performances are valid for liquids with density ρ = 1.0 kg/dm^3 and kinematic viscosity ν = 1 mm^2/s.

FH SERIES
Operating characteristics at 50 Hz, 4 poles

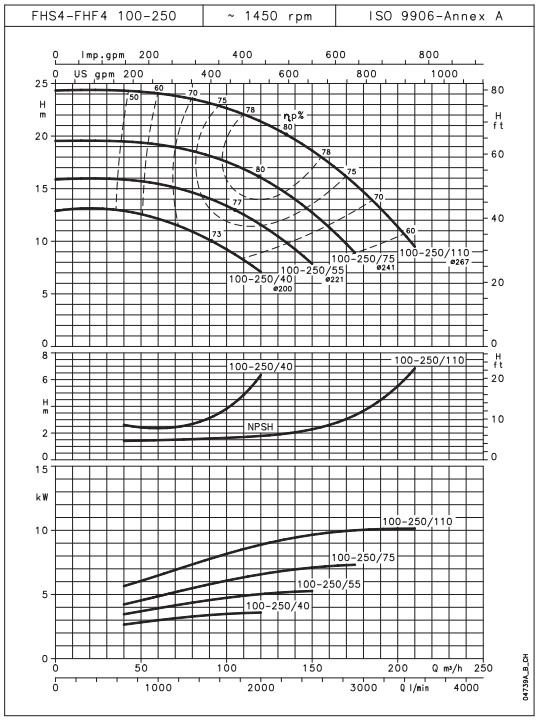

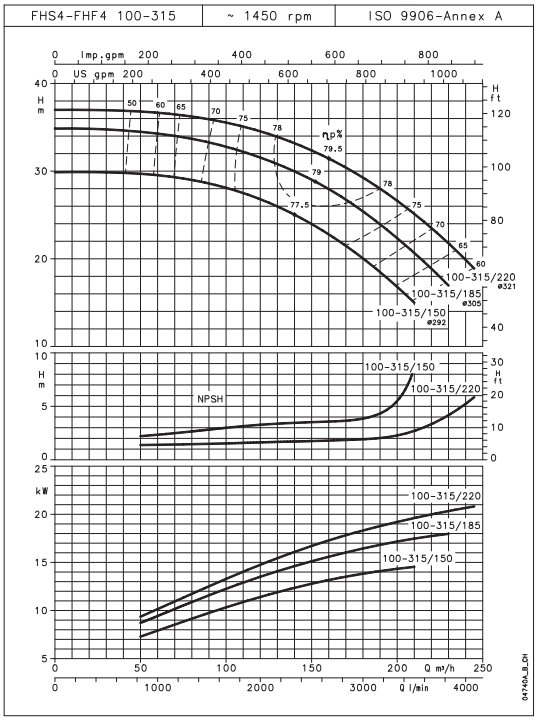

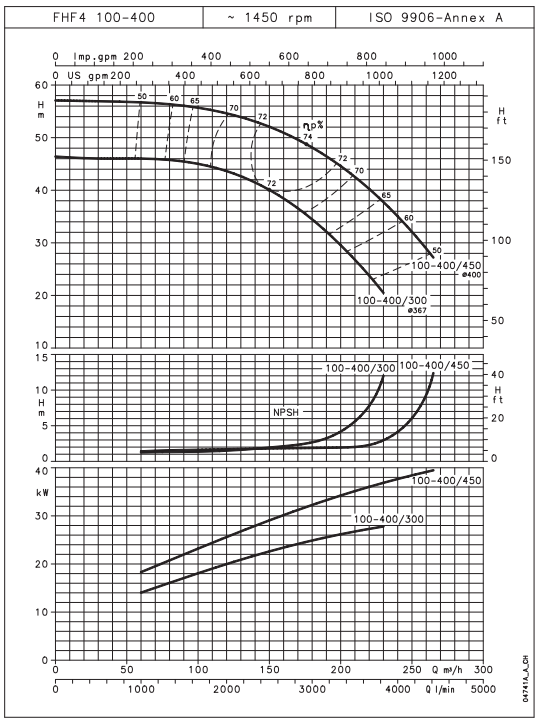

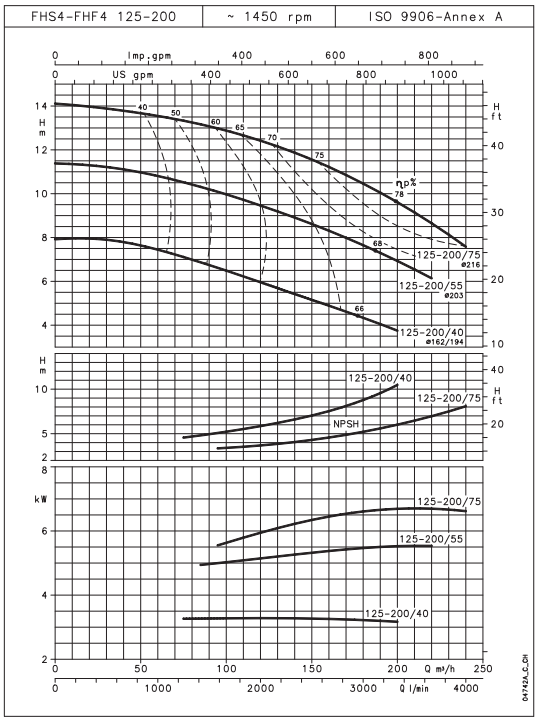

These NPSH values are valid in laboratory conditions; for practical purposes, values should be increased by a 0.5 m safety margin.

These performances are valid for liquids with density ρ = 1.0 kg/dm^3 and kinematic viscosity ν = 1 mm^2/s.

FH SERIES
Operating characteristics at 50 Hz, 4 poles

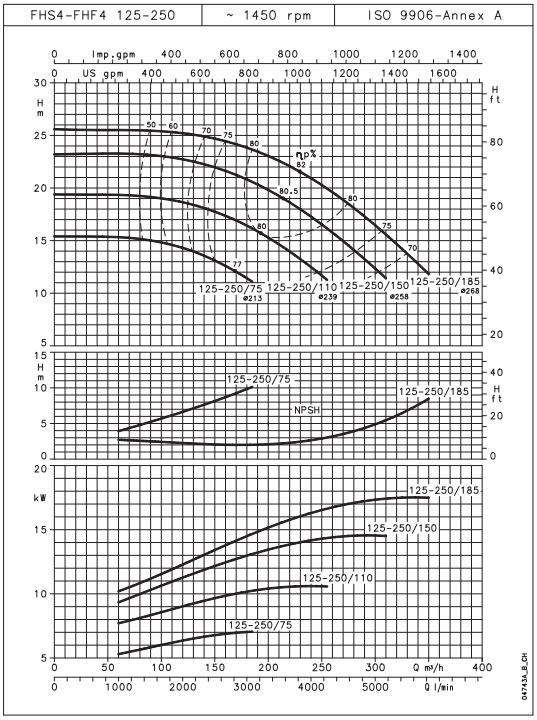

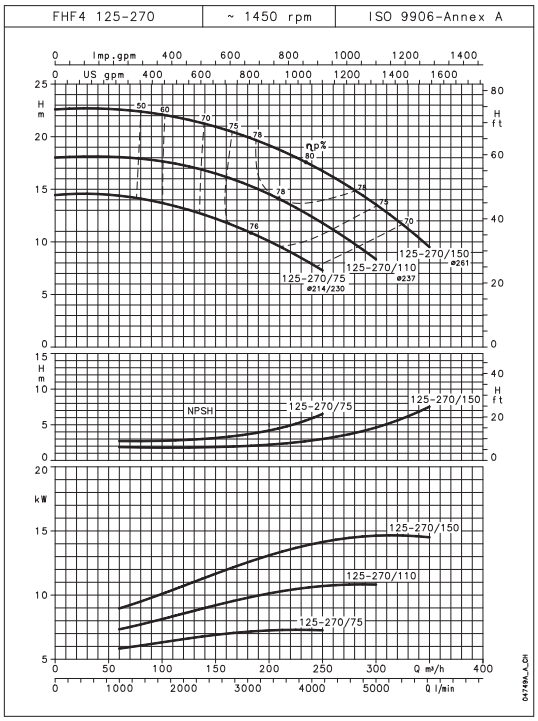

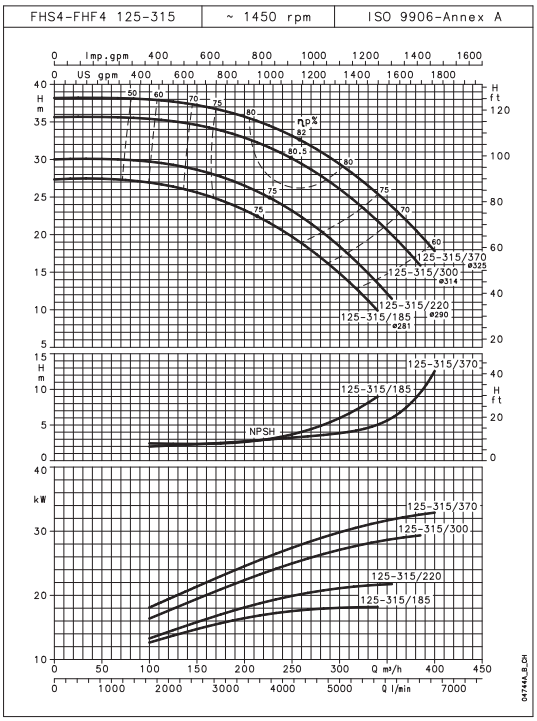

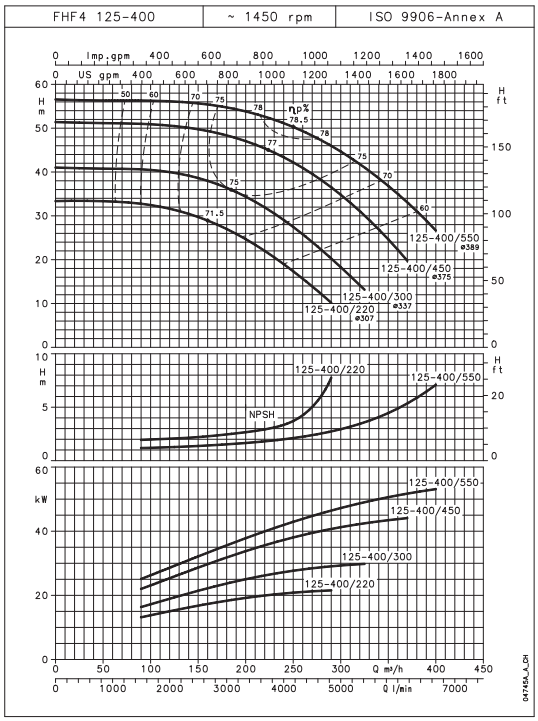

These NPSH values are valid in laboratory conditions; for practical purposes, values should be increased by a 0.5 m safety margin.

These performances are valid for liquids with density ρ = 1.0 kg/dm^3 and kinematic viscosity ν = 1 mm^2/s.

FH SERIES
Operating characteristics at 50 Hz, 4 poles

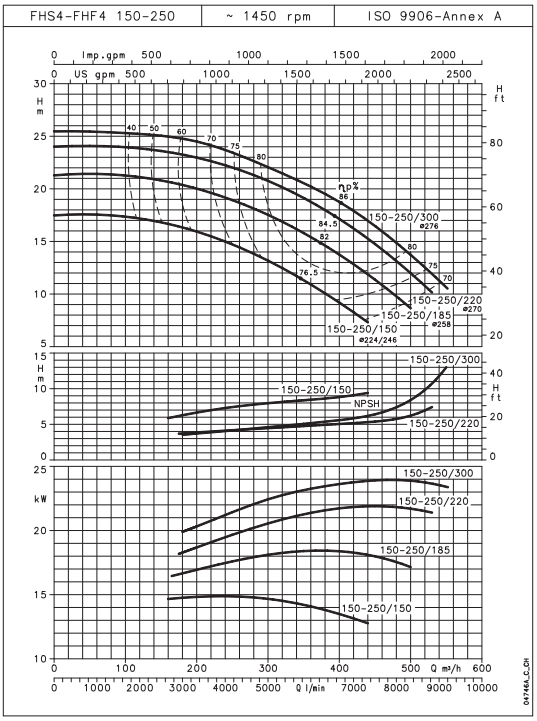

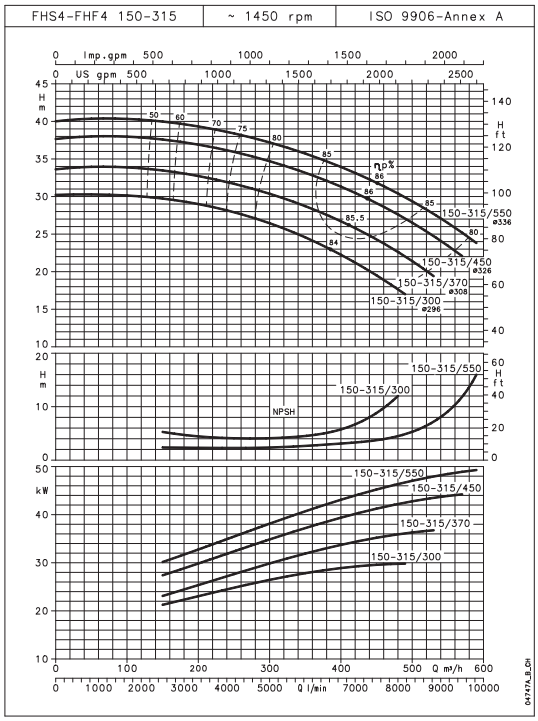

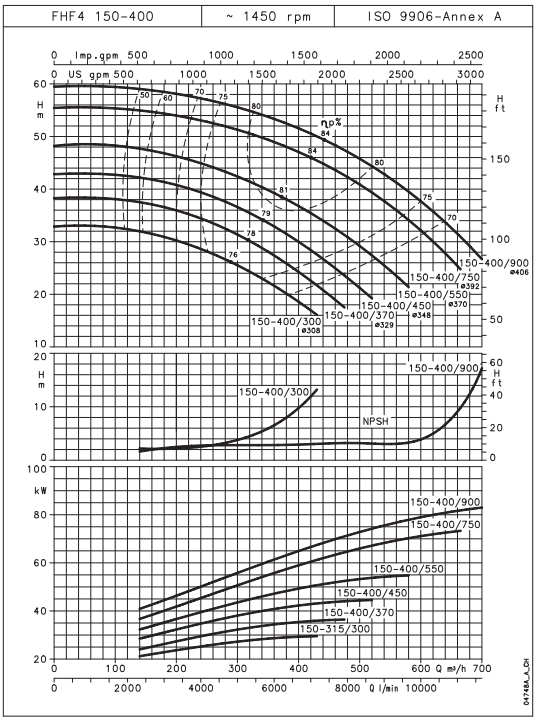

These NPSH values are valid in laboratory conditions; for practical purposes, values should be increased by a 0.5 m safety margin.

These performances are valid for liquids with density ρ = 1.0 kg/dm^3 and kinematic viscosity ν = 1 mm^2/s.

FHE SERIES
Dimensions and weights, 2 poles

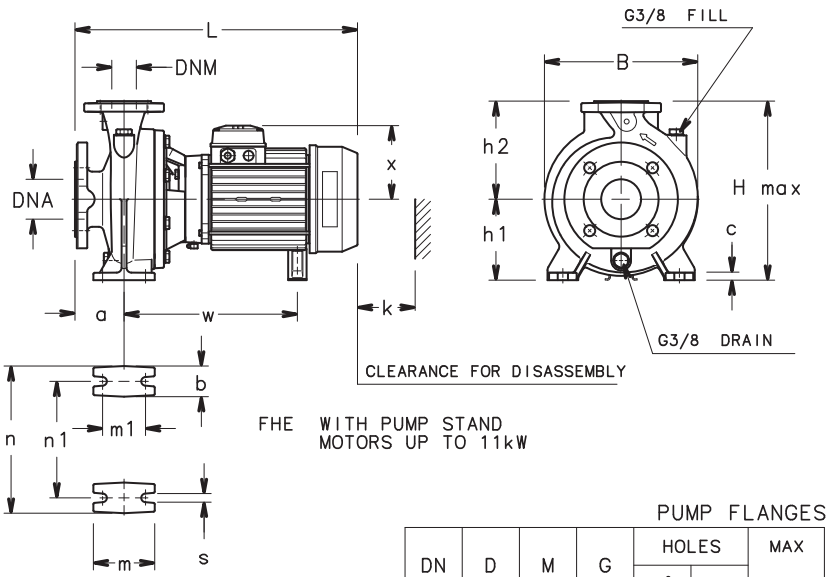

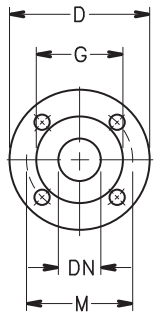

FHE WITH PUMP STAND
MOTORS UP TO 11kW

PUMP FLANGES

DN	D	M	G	HOLES		MAX
				Nº	DIA.	THICKNESS
32	140	100	78	4	18	18
40	150	110	88	4	18	18
50	165	125	102	4	18	20
65	185	145	122	4	18	20
80	200	160	138	8	18	22
100	220	180	158	8	18	22

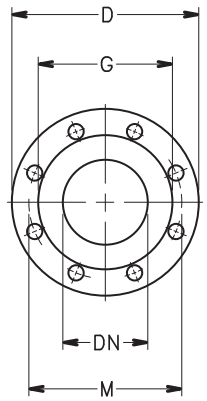

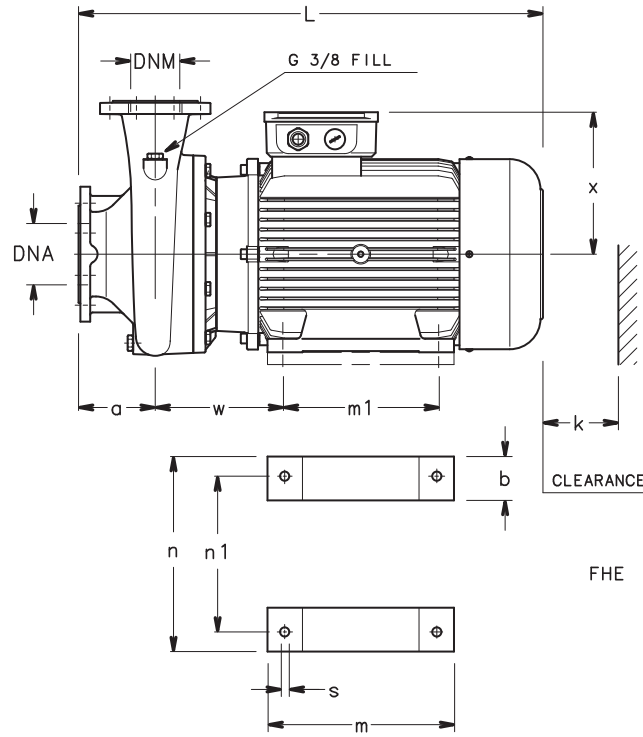

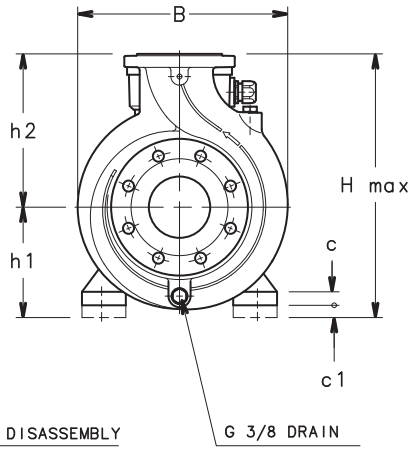

FHE WITH PUMP STAND
MOTORS FROM 15 TO 22kW

04703D-EN_C_DD

FHE SERIES
Dimensions and weights, 2 poles

PUMP TYPE	DIMENSIONS (mm)																			WEIGHT
	PUMP						STAND									B	H	L	k	
	DNM	DNA	a	h2	w	x	b	c	c1	h1	m	m1	n	n1	s		max			kg
FHE 32-125/07	32	50	80	140	235	129	50	12	-	112	100	70	190	140	14	233	252	443	86	30
FHE 32-125/11	32	50	80	140	235	129	50	12	-	112	100	70	190	140	14	233	252	443	86	31
FHE 32-160/15	32	50	80	160	245	134	50	12	-	132	100	70	240	190	14	235	292	478	86	36
FHE 32-160/22	32	50	80	160	245	134	50	12	-	132	100	70	240	190	14	235	292	478	86	39
FHE 32-200/30	32	50	80	180	245	134	50	12	-	160	100	70	240	190	14	285	340	478	86	47
FHE 32-200/40	32	50	80	180	273	154	50	12	-	160	100	70	240	190	14	285	340	499	86	54
FHE 40-125/11	40	65	80	140	235	129	50	12	-	112	100	70	210	160	14	233	252	443	88	33
FHE 40-125/15	40	65	80	140	245	134	50	12	-	112	100	70	210	160	14	233	252	478	88	36
FHE 40-125/22	40	65	80	140	245	134	50	12	-	112	100	70	210	160	14	233	252	478	88	38
FHE 40-160/30	40	65	80	160	245	134	50	12	-	132	100	70	240	190	14	250	292	478	88	40
FHE 40-160/40	40	65	80	160	273	154	50	12	-	132	100	70	240	190	14	250	292	499	88	47
FHE 40-200/55	40	65	100	180	285	168	50	12	-	160	100	70	265	212	14	285	340	553	88	62
FHE 40-200/75	40	65	100	180	305	191	50	12	-	160	100	70	265	212	14	285	351	567	88	79
FHE 40-250/92	40	65	100	225	343	191	65	14	-	180	125	95	320	250	14	335	405	605	107	96
FHE 40-250/110	40	65	100	225	343	191	65	14	-	180	125	95	320	250	14	335	405	605	107	104
FHE 40-250/150	40	65	100	225	208	240	49	5	20	180	304	210	304	254	15	335	420	694	107	128
FHE 50-125/22	50	65	100	160	247	134	50	12	-	132	100	70	240	190	14	255	292	500	92	42
FHE 50-125/30	50	65	100	160	247	134	50	12	-	132	100	70	240	190	14	255	292	500	92	43
FHE 50-125/40	50	65	100	160	275	154	50	12	-	132	100	70	240	190	14	255	292	521	92	50
FHE 50-160/55	50	65	100	180	287	168	50	12	-	160	100	70	265	212	14	285	340	555	92	71
FHE 50-160/75	50	65	100	180	307	191	50	12	-	160	100	70	265	212	14	285	351	569	92	87
FHE 50-200/92	50	65	100	200	345	191	50	12	-	160	100	70	265	212	14	305	360	607	92	86
FHE 50-200/110	50	65	100	200	345	191	50	12	-	160	100	70	265	212	14	305	360	607	92	91
FHE 50-250/150	50	65	100	225	208	240	49	5	20	180	304	210	304	254	15	340	420	694	107	128
FHE 50-250/185	50	65	100	225	208	240	49	5	20	180	304	254	304	254	15	340	420	694	107	131
FHE 50-250/220	50	65	100	225	208	240	49	5	20	180	304	254	304	254	15	340	420	694	107	151
FHE 65-125/40	65	80	100	180	275	154	65	14	-	160	125	95	280	212	14	285	340	521	105	69
FHE 65-125/55	65	80	100	180	287	168	65	14	-	160	125	95	280	212	14	285	340	555	105	75
FHE 65-125/75	65	80	100	180	307	191	65	14	-	160	125	95	280	212	14	285	351	569	105	91
FHE 65-160/92	65	80	100	200	343	191	65	14	-	160	125	95	280	212	14	331	360	605	112	100
FHE 65-160/110	65	80	100	200	343	191	65	14	-	160	125	95	280	212	14	331	360	605	112	108
FHE 65-160/150	65	80	100	200	208	240	49	5	-	160	304	210	304	254	15	331	400	694	112	132
FHE 65-200/150	65	80	100	225	208	240	49	5	20	180	304	210	304	254	15	335	420	694	112	132
FHE 65-200/185	65	80	100	225	208	240	49	5	20	180	304	254	304	254	15	335	420	694	112	135
FHE 65-200/220	65	80	100	225	208	240	49	5	20	180	304	254	304	254	15	335	420	694	112	155
FHE 65-250/220	65	80	100	250	208	240	49	5	40	200	304	254	304	254	15	332	450	694	112	161
FHE 80-160/110	80	100	125	225	343	191	65	14	-	180	125	95	320	250	14	332	405	630	129	114
FHE 80-160/150	80	100	125	225	208	240	49	5	20	180	304	210	304	254	15	332	420	719	129	138
FHE 80-160/185	80	100	125	225	208	240	49	5	20	180	304	254	304	254	15	332	420	719	129	141
FHE 80-200/220	80	100	125	250	208	240	49	5	20	180	304	254	304	254	15	332	430	719	129	161

fh-fhe-2p50-en_d_td

FHS SERIES
Dimensions and weights, 2 poles

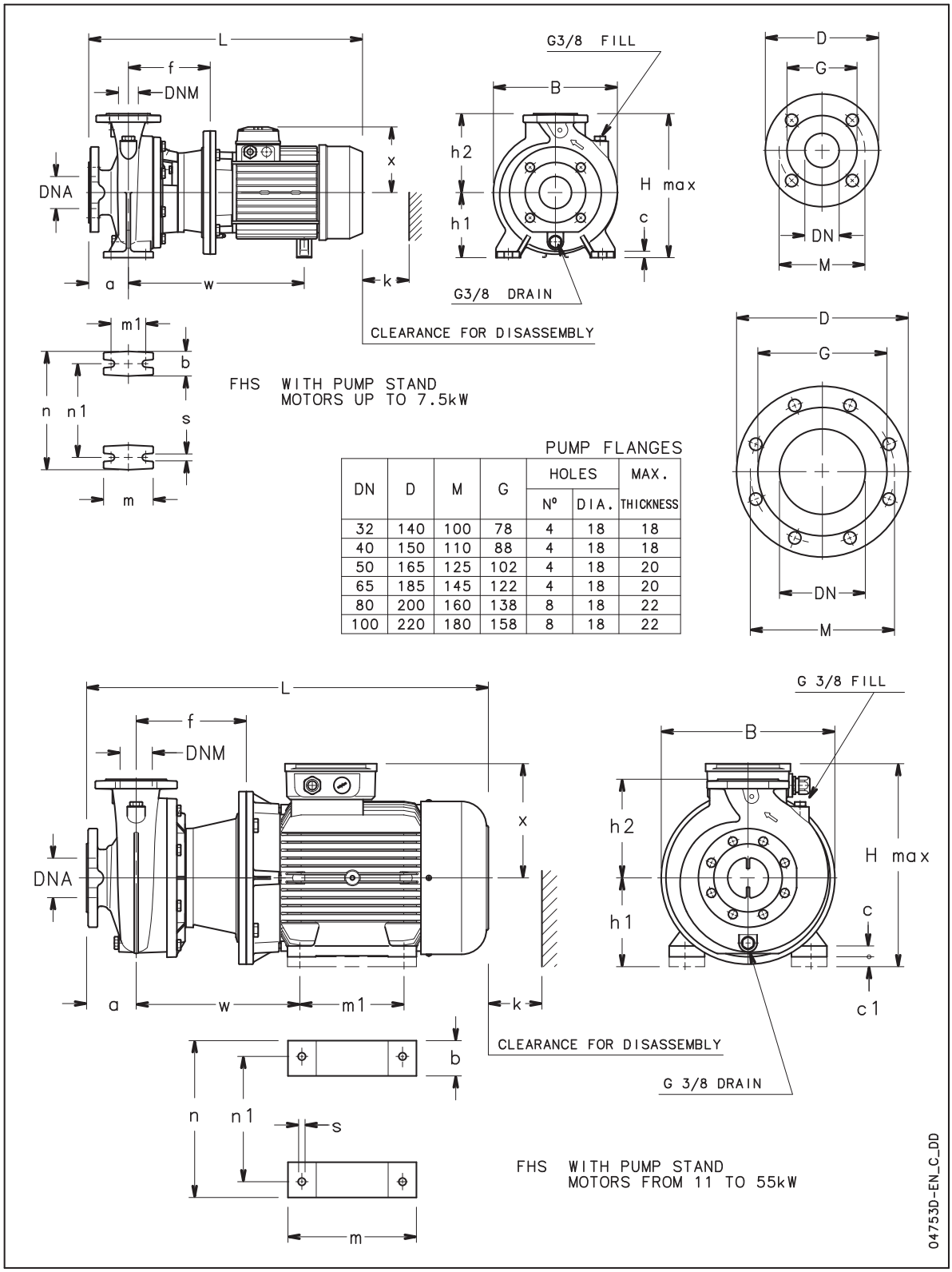

DN	D	M	G	HOLES		MAX.
				Nº	DIA.	THICKNESS
32	140	100	78	4	18	18
40	150	110	88	4	18	18
50	165	125	102	4	18	20
65	185	145	122	4	18	20
80	200	160	138	8	18	22
100	220	180	158	8	18	22

FHS SERIES
Dimensions and weights, 2 poles

PUMP TYPE	DIMENSIONS (mm)																				WEIGHT
	PUMP							STAND									B	H	L	k	
	DNM	DNA	a	f	h2	w	x	b	c	c1	h1	m	m1	n	n1	s		max			kg
FHS 32-125/07	32	50	80	155	140	290	129	50	12	-	112	100	70	190	140	14	233	252	498	86	35
FHS 32-125/11	32	50	80	155	140	290	129	50	12	-	112	100	70	190	140	14	233	252	498	86	37
FHS 32-160/15	32	50	80	155	160	300	134	50	12	-	132	100	70	240	190	14	235	292	533	86	40
FHS 32-160/22	32	50	80	155	160	300	134	50	12	-	132	100	70	240	190	14	235	292	533	86	42
FHS 32-200/30	32	50	80	165	180	310	134	50	12	-	160	100	70	240	190	14	285	340	543	86	55
FHS 32-200/40	32	50	80	165	180	338	154	50	12	-	160	100	70	240	190	14	285	340	564	86	67
FHS 40-125/11	40	65	80	155	140	290	129	50	12	-	112	100	70	210	160	14	233	252	498	88	37
FHS 40-125/15	40	65	80	155	140	300	134	50	12	-	112	100	70	210	160	14	233	252	533	88	41
FHS 40-125/22	40	65	80	155	140	300	134	50	12	-	112	100	70	210	160	14	233	252	533	88	44
FHS 40-160/30	40	65	80	165	160	310	134	50	12	-	132	100	70	240	190	14	250	292	543	88	48
FHS 40-160/40	40	65	80	165	160	338	154	50	12	-	132	100	70	240	190	14	250	292	564	88	60
FHS 40-200/55	40	65	100	192	180	399	168	50	12	-	160	100	70	265	212	14	300	340	667	88	76
FHS 40-200/75	40	65	100	192	180	397	191	50	12	-	160	100	70	265	212	14	300	351	659	88	92
FHS 40-250/110A	40	65	100	222	225	330	240	49	5	20	180	304	210	304	254	15	350	420	816	107	124
FHS 40-250/110	40	65	100	222	225	330	240	49	5	20	180	304	210	304	254	15	350	420	816	107	124
FHS 40-250/150	40	65	100	222	225	330	240	49	5	20	180	304	210	304	254	15	350	420	816	107	138
FHS 50-125/22	50	65	100	157	160	302	134	50	12	-	132	100	70	240	190	14	255	292	555	92	48
FHS 50-125/30	50	65	100	167	160	312	134	50	12	-	132	100	70	240	190	14	255	292	565	92	52
FHS 50-125/40	50	65	100	167	160	340	154	50	12	-	132	100	70	240	190	14	255	292	586	92	61
FHS 50-160/55	50	65	100	194	180	401	168	50	12	-	160	100	70	265	212	14	300	340	669	92	79
FHS 50-160/75	50	65	100	194	180	399	191	50	12	-	160	100	70	265	212	14	300	451	661	92	95
FHS 50-200/110A	50	65	100	224	200	332	240	49	5	20	180	304	210	304	254	15	350	420	818	92	116
FHS 50-200/110	50	65	100	224	200	332	240	49	5	20	180	304	210	304	254	15	350	420	818	92	116
FHS 50-250/150	50	65	100	222	225	330	240	49	5	20	180	304	210	304	254	15	350	420	816	107	138
FHS 50-250/185	50	65	100	222	225	330	240	49	5	20	180	304	254	304	254	15	350	420	816	107	141
FHS 50-250/220	50	65	100	222	225	330	240	49	5	20	180	304	254	304	254	15	350	420	816	107	161
FHS 65-125/40	65	80	100	167	180	340	154	65	14	-	160	125	95	280	212	14	285	340	586	105	75
FHS 65-125/55	65	80	100	194	180	401	168	65	14	-	160	125	95	280	212	14	300	340	669	105	83
FHS 65-125/75	65	80	100	194	180	399	191	65	14	-	160	125	95	280	212	14	300	451	661	105	99
FHS 65-160/110A	65	80	100	222	200	330	240	49	5	20	180	304	210	304	254	15	350	420	816	112	128
FHS 65-160/110	65	80	100	222	200	330	240	49	5	20	180	304	210	304	254	15	350	420	816	112	128
FHS 65-160/150	65	80	100	222	200	330	240	49	5	20	180	304	210	304	254	15	350	420	816	112	142
FHS 65-200/150	65	80	100	222	225	330	240	49	5	20	180	304	210	304	254	15	350	420	816	112	142
FHS 65-200/185	65	80	100	222	225	330	240	49	5	20	180	304	254	304	254	15	350	420	816	112	145
FHS 65-200/220	65	80	100	222	225	330	240	49	5	20	180	304	254	304	254	15	350	420	816	112	165
FHS 65-250/220	65	80	100	222	250	330	240	49	5	40	200	304	254	304	254	15	350	450	816	112	159
FHS 65-250/300	65	80	100	228	250	361	317	82	30	-	200	370	305	385	318	18	402	517	985	112	296
FHS 65-250/370	65	80	100	228	250	361	317	82	30	-	200	370	305	385	318	18	402	517	985	112	325
FHS 80-160/110	80	100	125	222	225	330	240	49	5	20	180	304	210	304	254	15	350	420	841	129	129
FHS 80-160/150	80	100	125	222	225	330	240	49	5	20	180	304	210	304	254	15	350	420	841	129	143
FHS 80-160/185	80	100	125	222	225	330	240	49	5	20	180	304	254	304	254	15	350	420	841	129	152
FHS 80-200/220	80	100	125	222	250	330	240	49	5	20	180	304	254	304	254	15	350	430	841	129	165
FHS 80-200/300	80	100	125	228	250	361	317	82	30	-	200	370	305	385	318	18	402	517	1010	129	295
FHS 80-250/370	80	100	125	228	280	361	317	82	30	-	200	370	305	385	318	18	402	517	1010	129	320
FHS 80-250/450	80	100	125	228	280	377	384	80	34	-	225	412	311	436	356	18	455	609	1099	129	424
FHS 80-250/550	80	100	125	258	280	426	402	100	43	-	250	467	349	506	406	24	550	652	1208	129	499

fh-fhs-2p50-en_e_td

FHS SERIES
Dimensions and weights, 2 poles

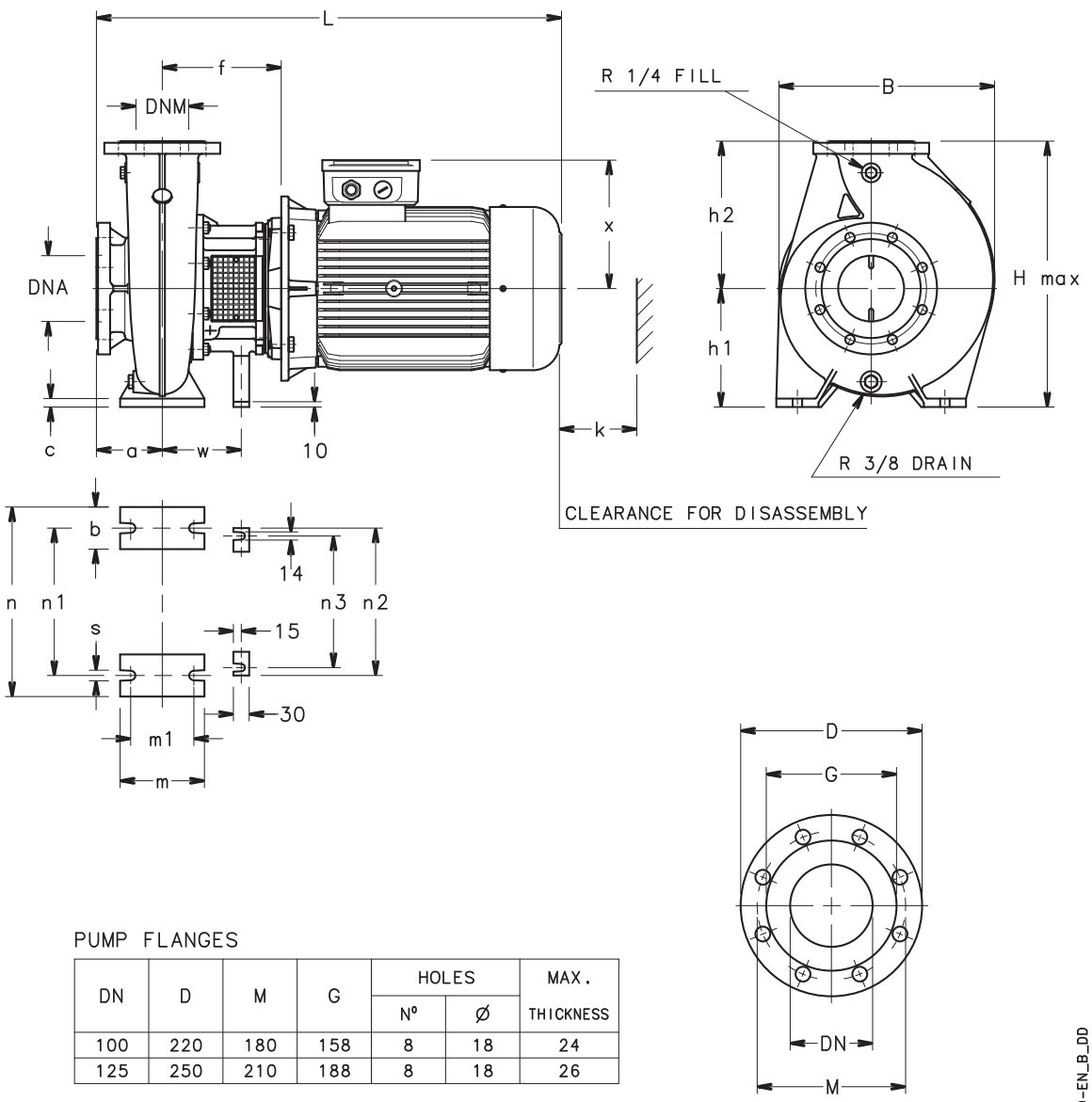

PUMP FLANGES

DN	D	M	G	HOLES		MAX.
				Nº	Ø	THICKNESS
100	220	180	158	8	18	24
125	250	210	188	8	18	26

FHS SERIES
Dimensions and weights, 2 poles

PUMP TYPE	DIMENSIONS (mm)																					WEIGHT
	PUMP							STAND										B	H	L	k	
	DNM	DNA	a	f	h2	w	x	b	c	h1	m	m1	n	n1	n2	n3	s		max			kg
FHS100-160/220	100	125	125	226	280	150	240	80	16	225	160	120	360	280	280	250	18	415	505	845	143	238
FHS100-160/300	100	125	125	231	280	185	317	80	16	225	160	120	360	280	210	180	18	415	542	1013	143	444
FHS100-200/300	100	125	125	231	280	185	317	80	18	200	160	120	360	280	210	180	18	385	517	1013	153	436
FHS100-200/370	100	125	125	231	280	185	317	80	18	200	160	120	360	280	210	180	18	385	517	1013	153	467

lm-fhs-2p50-en_c_td

Black and white technical books available

see www.lowara.it

FHE4 SERIES
Dimensions and weights, 4 poles

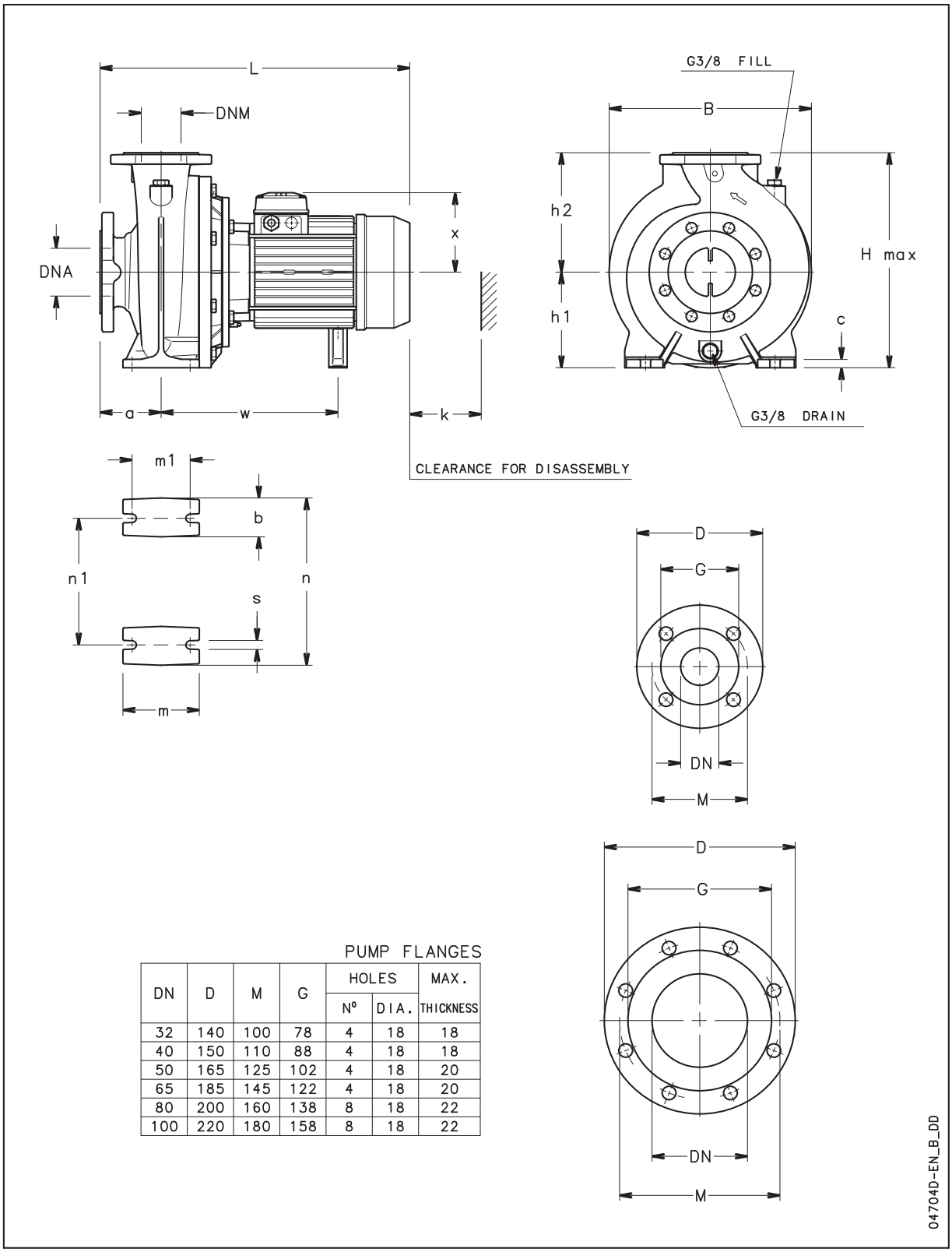

PUMP FLANGES

DN	D	M	G	HOLES		MAX.
				Nº	DIA.	THICKNESS
32	140	100	78	4	18	18
40	150	110	88	4	18	18
50	165	125	102	4	18	20
65	185	145	122	4	18	20
80	200	160	138	8	18	22
100	220	180	158	8	18	22

FHE4 SERIES
Dimensions and weights, 4 poles

PUMP TYPE	DIMENSIONS (mm)																		WEIGHT
	PUMP TYPE						STAND								B	H	L	k	
	DNM	DNA	a	h2	w	x	b	c	h1	m	m1	n	n1	s		max			kg
FHE4 32-125/02A	32	50	80	140	215	121	50	12	112	100	70	190	140	14	233	252	411	86	25
FHE4 32-125/02	32	50	80	140	215	121	50	12	112	100	70	190	140	14	233	252	411	86	25
FHE4 32-160/02	32	50	80	160	215	121	50	12	132	100	70	240	190	14	235	292	411	86	26
FHE4 32-160/03	32	50	80	160	215	121	50	12	132	100	70	240	190	14	235	292	411	86	26
FHE4 32-200/03	32	50	80	180	215	121	50	12	160	100	70	240	190	14	285	340	411	86	35
FHE4 32-200/05	32	50	80	180	235	129	50	12	160	100	70	240	190	14	285	340	443	86	38
FHE4 40-125/02A	40	65	80	140	215	121	50	12	112	100	70	210	160	14	233	252	411	88	25
FHE4 40-125/02	40	65	80	140	215	121	50	12	112	100	70	210	160	14	233	252	411	88	25
FHE4 40-125/03	40	65	80	140	215	121	50	12	112	100	70	210	160	14	233	252	411	88	25
FHE4 40-160/03	40	65	80	160	215	121	50	12	132	100	70	240	190	14	250	292	411	88	27
FHE4 40-160/05	40	65	80	160	235	129	50	12	132	100	70	240	190	14	250	292	443	88	29
FHE4 40-200/07	40	65	100	180	-	128	50	12	160	100	70	265	212	14	285	340	431	88	40
FHE4 40-200/11	40	65	100	180	245	134	50	12	160	100	70	265	212	14	285	340	498	88	48
FHE4 40-250/11	40	65	100	225	245	134	65	14	180	125	95	320	250	14	335	405	498	107	58
FHE4 40-250/15	40	65	100	225	245	134	65	14	180	125	95	320	250	14	335	405	498	107	61
FHE4 40-250/22	40	65	100	225	285	168	65	14	180	125	95	320	250	14	335	405	522	107	69
FHE4 50-125/03A	50	65	100	160	217	121	50	12	132	100	70	240	190	14	255	292	433	92	29
FHE4 50-125/03	50	65	100	160	217	121	50	12	132	100	70	240	190	14	255	292	433	92	29
FHE4 50-125/05	50	65	100	160	237	129	50	12	132	100	70	240	190	14	255	292	465	92	32
FHE4 50-160/07	50	65	100	180	-	128	50	12	160	100	70	265	212	14	285	340	433	92	43
FHE4 50-160/11	50	65	100	180	247	134	50	12	160	100	70	265	212	14	285	340	500	92	51
FHE4 50-200/11	50	65	100	200	247	134	50	12	160	100	70	265	212	14	305	360	500	92	51
FHE4 50-200/15	50	65	100	200	247	134	50	12	160	100	70	265	212	14	305	360	500	92	54
FHE4 50-250/22A	50	65	100	225	285	168	65	14	180	125	95	320	250	14	340	405	522	107	69
FHE4 50-250/22	50	65	100	225	285	168	65	14	180	125	95	320	250	14	340	405	522	107	69
FHE4 50-250/30	50	65	100	225	285	168	65	14	180	125	95	320	250	14	340	405	553	107	72
FHE4 65-125/05	65	80	100	180	237	129	65	14	160	125	95	280	212	14	285	340	465	105	46
FHE4 65-125/07	65	80	100	180	-	128	65	14	160	125	95	280	212	14	285	340	433	105	47
FHE4 65-125/11	65	80	100	180	247	134	65	14	160	125	95	280	212	14	285	340	500	105	55
FHE4 65-160/11	65	80	100	200	245	134	65	14	160	125	95	280	212	14	331	360	498	112	61
FHE4 65-160/15	65	80	100	200	245	134	65	14	160	125	95	280	212	14	331	360	498	112	65
FHE4 65-160/22	65	80	100	200	285	168	65	14	160	125	95	280	212	14	331	360	522	112	73
FHE4 65-200/15	65	80	100	225	245	134	65	14	180	125	95	320	250	14	335	405	498	112	65
FHE4 65-200/22	65	80	100	225	285	168	65	14	180	125	95	320	250	14	335	405	522	112	73
FHE4 65-200/30	65	80	100	225	285	168	65	14	180	125	95	320	250	14	335	405	553	112	75
FHE4 65-250/30	65	80	100	250	285	168	80	16	200	160	120	360	280	18	360	450	553	112	84
FHE4 65-250/40	65	80	100	250	315	168	80	16	200	160	120	360	280	18	360	450	598	112	125
FHE4 65-250/55	65	80	100	250	343	191	80	16	200	160	120	360	280	18	360	450	605	112	130
FHE4 80-160/15	80	100	125	225	245	134	65	14	180	125	95	320	250	14	332	405	523	129	70
FHE4 80-160/22	80	100	125	225	285	168	65	14	180	125	95	320	250	14	332	405	547	129	78
FHE4 80-200/30	80	100	125	250	285	168	65	14	180	125	95	345	280	14	345	430	578	129	89
FHE4 80-200/40	80	100	125	250	315	168	65	14	180	125	95	345	280	14	345	430	623	129	123
FHE4 80-250/40	80	100	125	280	315	168	80	16	200	160	120	400	315	18	400	480	623	129	120
FHE4 80-250/55	80	100	125	280	343	191	80	16	200	160	120	400	315	18	400	480	630	129	125
FHE4 80-250/75	80	100	125	280	343	191	80	16	200	160	120	400	315	18	400	480	630	129	129

fh-fhe4-4p50-en_d_td

FHS4 SERIES
Dimensions and weights, 4 poles

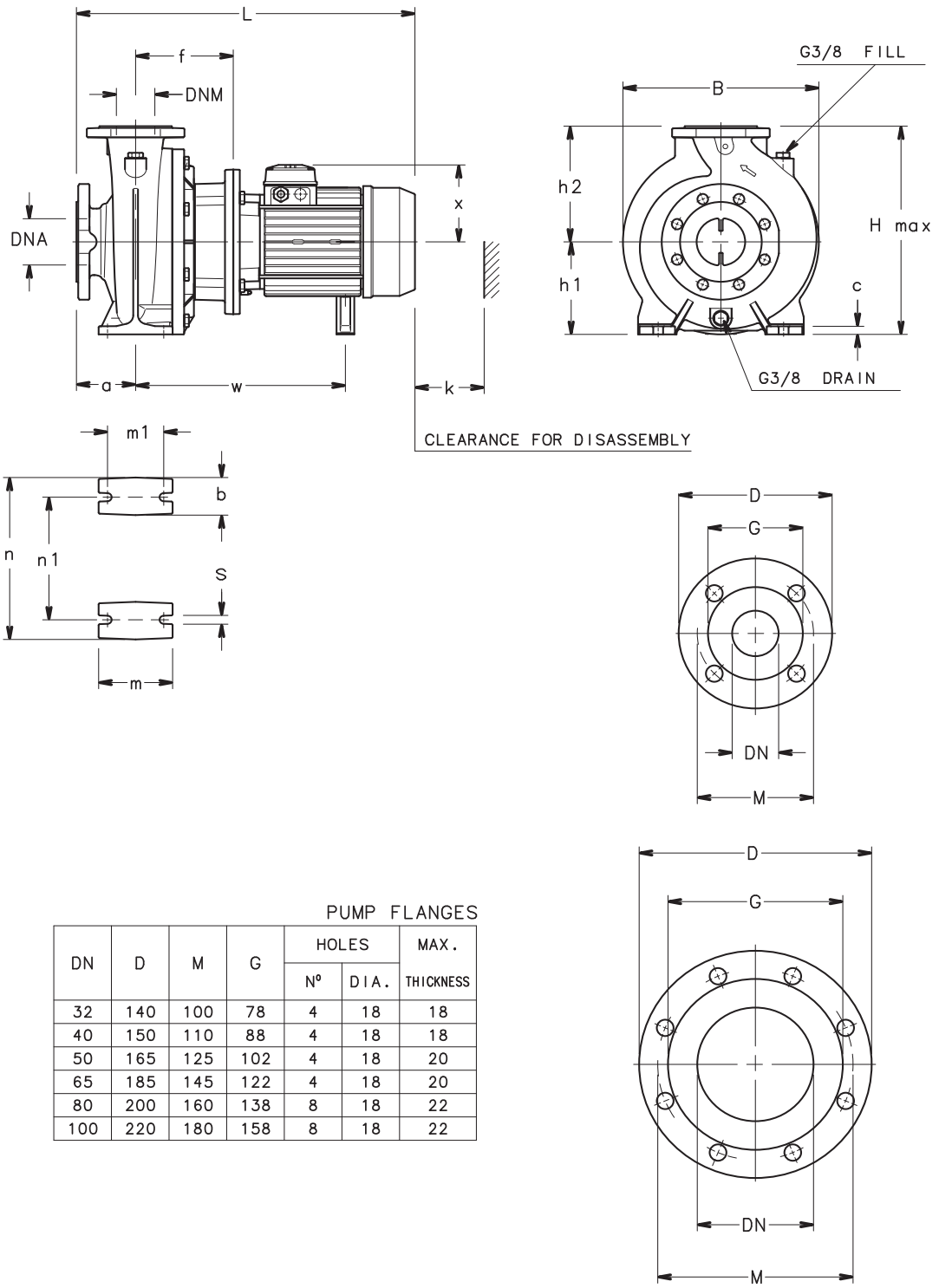

PUMP FLANGES

DN	D	M	G	HOLES		MAX.
				Nº	DIA.	THICKNESS
32	140	100	78	4	18	18
40	150	110	88	4	18	18
50	165	125	102	4	18	20
65	185	145	122	4	18	20
80	200	160	138	8	18	22
100	220	180	158	8	18	22

FHS4 SERIES
Dimensions and weights, 4 poles

PUMP TYPE	DIMENSIONS (mm)																			WEIGHT
	PUMP							STAND								B	H	L	k	
	DNM	DNA	a	f	h2	w	x	b	c	h1	m	m1	n	n1	s		max			kg
FHS4 40-200/07	40	65	100	155	180	-	128	50	12	160	100	70	265	212	14	285	340	486	88	45
FHS4 40-200/11	40	65	100	155	180	300	134	50	12	160	100	70	265	212	14	285	340	550	88	53
FHS4 40-250/11	40	65	100	155	225	300	134	65	14	180	125	95	320	250	14	335	405	550	107	63
FHS4 40-250/15	40	65	100	155	225	300	134	65	14	180	125	95	320	250	14	335	405	550	107	66
FHS4 40-250/22	40	65	100	165	225	350	168	65	14	180	125	95	320	250	14	335	405	587	107	75
FHS4 50-160/07	50	65	100	157	180	-	128	50	12	160	100	70	265	212	14	285	340	488	92	48
FHS4 50-160/11	50	65	100	157	180	302	134	50	12	160	100	70	265	212	14	285	340	555	92	56
FHS4 50-200/11	50	65	100	157	200	302	134	50	12	160	100	70	265	212	14	305	360	555	92	56
FHS4 50-200/15	50	65	100	157	200	302	134	50	12	160	100	70	265	212	14	305	360	555	92	59
FHS4 50-250/22A	50	65	100	165	225	320	168	65	14	180	125	95	320	250	14	340	405	587	107	75
FHS4 50-250/22	50	65	100	165	225	320	168	65	14	180	125	95	320	250	14	340	405	587	107	75
FHS4 50-250/30	50	65	100	165	225	320	168	65	14	180	125	95	320	250	14	340	405	618	107	78
FHS4 65-125/05	65	80	100	157	180	292	129	65	14	160	125	95	280	212	14	285	340	520	105	51
FHS4 65-125/07	65	80	100	157	180	-	128	65	14	160	125	95	280	212	14	285	340	488	105	54
FHS4 65-125/11	65	80	100	157	180	302	134	65	14	160	125	95	280	212	14	285	340	555	105	60
FHS4 65-160/11	65	80	100	155	200	300	134	65	14	160	125	95	280	212	14	331	360	553	112	67
FHS4 65-160/15	65	80	100	155	200	300	134	65	14	160	125	95	280	212	14	331	360	553	112	70
FHS4 65-160/22	65	80	100	165	200	350	168	65	14	160	125	95	280	212	14	331	360	587	112	79
FHS4 65-200/15	65	80	100	155	225	300	134	65	14	180	125	95	320	250	14	335	405	553	112	70
FHS4 65-200/22	65	80	100	165	225	350	168	65	14	180	125	95	320	250	14	335	405	587	112	79
FHS4 65-200/30	65	80	100	165	225	350	168	65	14	180	125	95	320	250	14	335	405	618	112	82
FHS4 65-250/30	65	80	100	165	250	350	168	80	16	200	160	120	360	280	18	360	450	618	112	88
FHS4 65-250/40	65	80	100	165	250	380	168	80	16	200	160	120	360	280	18	360	450	663	112	121
FHS4 65-250/55	65	80	100	192	250	435	191	80	16	200	160	120	360	280	18	360	450	697	112	123
FHS4 80-160/15	80	100	125	155	225	300	134	65	14	180	125	95	320	250	14	332	405	578	129	77
FHS4 80-160/22	80	100	125	165	225	350	168	65	14	180	125	95	320	250	14	332	405	612	129	85
FHS4 80-200/30	80	100	125	165	250	350	168	65	14	180	125	95	345	280	14	345	430	643	129	91
FHS4 80-200/40	80	100	125	165	250	380	168	65	14	180	125	95	345	280	14	345	430	688	129	124
FHS4 80-250/40	80	100	125	165	280	380	168	80	16	200	160	120	400	315	18	400	480	688	129	130
FHS4 80-250/55	80	100	125	192	280	435	191	80	16	200	160	120	400	315	18	400	480	722	129	132
FHS4 80-250/75	80	100	125	192	280	435	191	80	16	200	160	120	400	315	18	400	480	722	129	137

fh-fhs4-4p50-en_d_td

FHS4 SERIES
Dimensions and weights, 4 poles

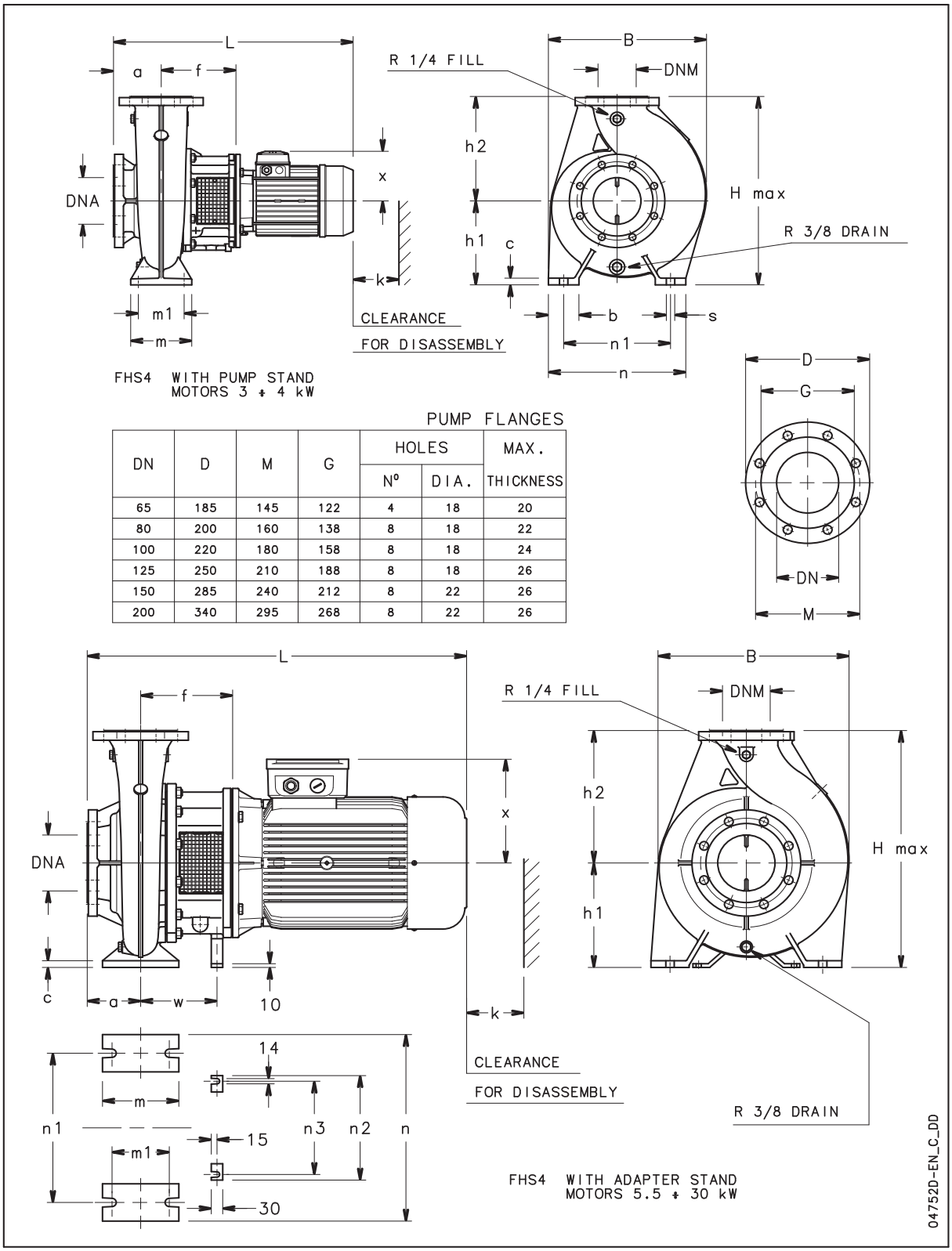

PUMP FLANGES

DN	D	M	G	HOLES		MAX.
				Nº	DIA.	THICKNESS
65	185	145	122	4	18	20
80	200	160	138	8	18	22
100	220	180	158	8	18	24
125	250	210	188	8	18	26
150	285	240	212	8	22	26
200	340	295	268	8	22	26

FHS4 SERIES
Dimensions and weights, 4 poles

PUMP TYPE	DIMENSIONS (mm)																					WEIGHT
	PUMP							STAND										B	H	L	k	
	DNM	DNA	a	f	h2	w	x	b	c	h1	m	m1	n	n1	n2	n3	s		max			kg
FHS4 65-315/75	65	80	125	196	280	150	191	80	14	225	160	120	400	315	210	180	18	434	505	726	160	181
FHS4 65-315/110	65	80	125	226	280	150	240	80	14	225	160	120	400	315	210	180	18	434	505	845	160	263
FHS4 80-315/110	80	100	125	226	315	150	240	80	16	250	160	120	400	315	210	180	18	450	565	845	160	269
FHS4 80-315/150	80	100	125	226	315	150	240	80	16	250	160	120	400	315	210	180	18	450	565	845	160	278
FHS4 100-160/30	100	125	125	196	280	-	168	80	16	225	160	120	360	280	-	-	19	415	505	674	143	119
FHS4 100-200/40	100	125	125	196	280	-	168	80	18	200	160	120	360	280	-	-	19	385	480	719	153	126
FHS4 100-200/55	100	125	125	196	280	150	191	80	18	200	160	120	360	280	210	180	18	385	480	726	153	150
FHS4 100-250/75	100	125	140	196	280	150	191	80	16	225	160	120	400	315	210	180	18	425	505	741	150	184
FHS4 100-250/110	100	125	140	226	280	150	240	80	16	225	160	120	400	315	210	180	18	425	505	860	150	266
FHS4 100-315/150	100	125	140	226	315	150	240	80	16	250	160	120	400	315	210	180	18	486	565	860	160	287
FHS4 100-315/185	100	125	140	226	315	150	279	80	16	250	160	120	400	315	210	180	18	486	565	920	160	346
FHS4 100-315/220	100	125	140	226	315	150	279	80	16	250	160	120	400	315	210	180	18	486	565	958	160	356
FHS4 125-200/55	125	150	140	211	315	165	191	80	16	250	160	120	400	315	280	250	18	469	565	756	160	181
FHS4 125-200/75	125	150	140	211	315	165	191	80	16	250	160	120	400	315	280	250	18	469	565	756	160	186
FHS4 125-250/110	125	150	140	226	355	150	240	80	16	250	160	120	400	315	280	250	18	493	605	860	158	268
FHS4 125-250/150	125	150	140	226	355	150	240	80	16	250	160	120	400	315	280	250	18	493	605	860	158	277
FHS4 125-250/185	125	150	140	226	355	150	279	80	16	250	160	120	400	315	280	250	18	493	605	920	158	337
FHS4 125-315/220	125	150	140	241	355	200	279	100	18	280	200	150	500	400	280	250	22	520	635	973	171	408
FHS4 125-315/300	125	150	140	241	355	200	317	100	18	280	200	150	500	400	280	250	22	520	635	1038	171	505
FHS4 150-250/150	150	200	160	246	375	200	240	100	18	280	200	150	500	400	280	250	22	550	655	900	181	340
FHS4 150-250/185	150	200	160	246	375	200	279	100	18	280	200	150	500	400	280	250	22	550	655	960	181	399
FHS4 150-250/220	150	200	160	246	375	200	279	100	18	280	200	150	500	400	280	250	22	550	655	998	181	409
FHS4 150-250/300	150	200	160	246	375	200	317	100	18	280	200	150	500	400	280	250	22	550	655	1063	181	506
FHS4 150-315/300	150	200	160	241	400	200	317	100	18	280	200	150	550	450	280	250	22	587	680	1058	186	524

lm-fhs4-4p50-en_d_td

2FHE SERIES
Dimensions and weights, 2 poles

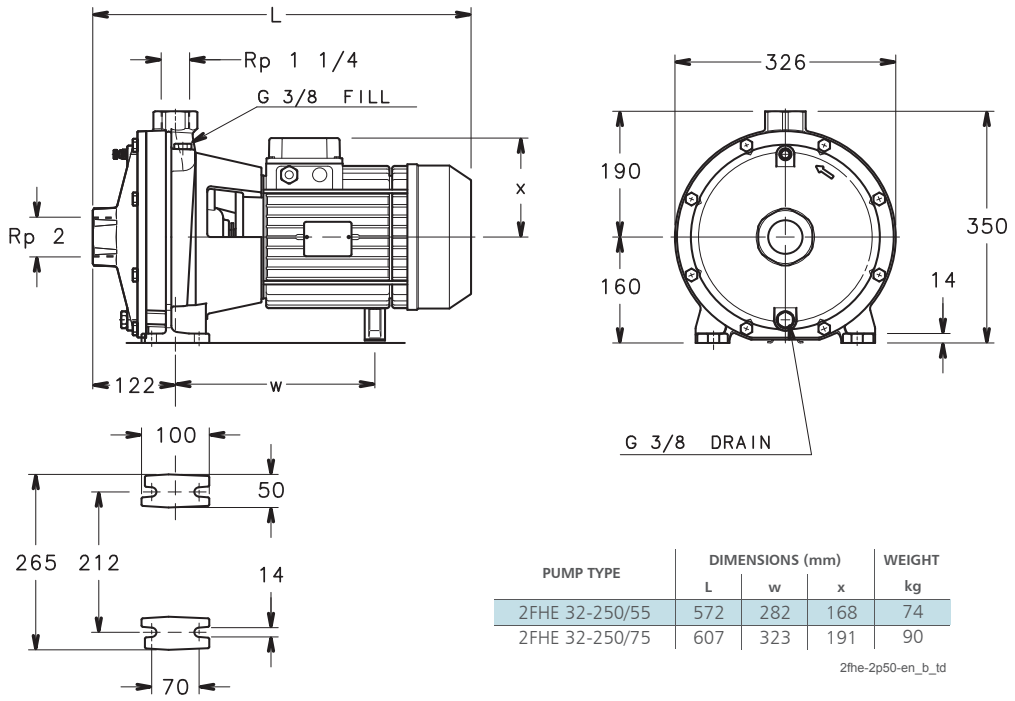

PUMP TYPE	DIMENSIONS (mm)			WEIGHT
	L	w	x	kg
2FHE 32-250/55	572	282	168	74
2FHE 32-250/75	607	323	191	90

2fhe-2p50-en_b_td

04733D-EN_C_DD

2FHE SERIES
Dimensions and weights, 4 poles

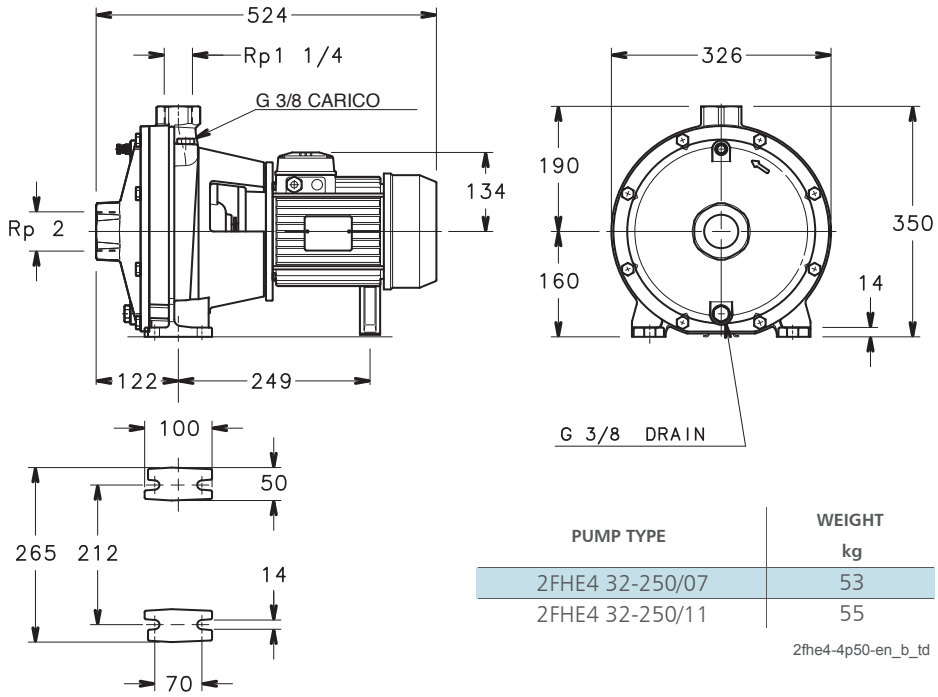

PUMP TYPE	WEIGHT kg
2FHE4 32-250/07	53
2FHE4 32-250/11	55

2fhe4-4p50-en_b_td

04734D-EN_C_DD

SH Series

Centrifugal pumps entirely made of AISI 316 stainless steel according to EN 733 (ex DIN 24255). SH series pumps are used for water and clean liquid circulation in heating, ventilating and air conditioning systems, and for pressure boosting in industrial applications.

Available versions:
SHE Close-coupled with special motor shaft extension.

SHS With stub shaft and standard motor.

SHF With shaft extension, support, flexible coupling, base and standard motor according to EN 733 (ex DIN 24255).

Specifications

Delivery: up to 240 m^3/h
Head: up to 110 m
Power supply: three-phase and single-phase 50 and 60 Hz
Power: 0.25 kW to 75 kW
Maximum operating pressure: 12 bar PN12
Temperature of pumped liquid: -10°C to +120°C
Insulation class: 155 (F)
Protection: IP55

Materials

Pump body: AISI 316 stainless steel
Impeller: AISI 316 stainless steel
Seal holder: AISI 316 stainless steel
Adapter: Aluminium or Cast iron
Mechanical seal: Ceramic/Carbon/FPM
Fill and drain plugs: AISI 316 stainless steel
Elastomers: FPM

Applications

Water distribution

Heating, ventilation

Pressure boosting

Irrigation

Industrial washing equipment

Swimming pools

Cooling and chilling

General industry

Water treatment

Heat recovery

Filtration systems

Auxiliary equipment

Available on request:
- different voltages and frequencies
- special materials for the mechanical seals and gaskets
- SFH with flexible coupling with spacer
- version with Hydrovar frequency converter

For a complete list of technical information, consult www.lowara.com

List of models, SH SERIES 50 Hz

2 poles

SIZE	kW	VERSION			
		SHEM	SHE	SHS	SHF
25-125/07	0,75	•	•	•	•
25-125/11	1,1	•	•	•	•
25-160/15	1,5	•	•	•	•
25-160/22	2,2	•	•	•	•
25-200/30	3	–	•	•	•
25-200/40	4	–	•	•	•
25-250/55	5,5	–	•	•	•
25-250/75	7,5	–	•	•	•
25-250/110	11	–	•	•	•
32-125/07	0,75	•	•	•	•
32-125/11	1,1	•	•	•	•
32-160/15	1,5	•	•	•	•
32-160/22	2,2	•	•	•	•
32-200/30	3	–	•	•	•
32-200/40	4	–	•	•	•
32-250/55	5,5	–	•	•	•
32-250/75	7,5	–	•	•	•
32-250/110	11	–	•	•	•
40-125/11	1,1	•	•	•	•
40-125/15	1,5	•	•	•	•
40-125/22	2,2	•	•	•	•
40-160/30	3	–	•	•	•
40-160/40	4	–	•	•	•
40-200/55	5,5	–	•	•	•
40-200/75	7,5	–	•	•	•
40-250/92	9,2	–	•	–	–
40-250/110A	11	–	–	•	•
40-250/110	11	–	•	•	•
40-250/150	15	–	•	•	•
50-125/22	2,2	•	•	•	•
50-125/30	3	–	•	•	•
50-125/40	4	–	•	•	•
50-160/55	5,5	–	•	•	•
50-160/75	7,5	–	•	•	•
50-200/92	9,2	–	•	–	–
50-200/110A	11	–	–	•	•
50-200/110	11	–	•	•	•
50-250/150	15	–	•	•	•
50-250/185	18,5	–	•	•	•
50-250/220	22	–	•	•	•
65-160/40	4	–	•	•	•
65-160/55	5,5	–	•	•	•
65-160/75	7,5	–	•	•	•
65-160/92	9,2	–	•	–	–
65-160/110A	11	–	–	•	•
65-160/110	11	–	•	•	•
65-200/150	15	–	•	•	•
65-200/185	18,5	–	•	•	•
65-200/220	22	–	•	•	•
65-250/300	30	–	–	•	•
65-250/370	37	–	–	•	•
80-160/110	11	–	•	•	•
80-160/150	15	–	•	•	•
80-160/185	18,5	–	•	•	•
80-200/220	22	–	•	•	•
80-200/300	30	–	–	•	•
80-200/370	37	–	–	•	•
80-250/450	45	–	–	–	•
80-250/550	55	–	–	–	•
80-250/750	75	–	–	–	•

• = Available

sh_she-shs-shf_2p50_b_tem

4 poles

SIZE	kW	VERSION		
		SHE4	SHS4	SHF4
25-125/02A	0,25	•	–	•
25-125/02	0,25	•	–	•
25-160/02	0,25	•	–	•
25-160/03	0,37	•	–	•
25-200/03	0,37	•	–	•
25-200/05	0,55	•	–	•
25-250/07	0,75	•	•	•
25-250/11	1,1	•	•	•
25-250/15	1,5	•	•	•
32-125/02A	0,25	•	–	•
32-125/02	0,25	•	–	•
32-160/02	0,25	•	–	•
32-160/03	0,37	•	–	•
32-200/03	0,37	•	–	•
32-200/05	0,55	•	–	•
32-250/07	0,75	•	•	•
32-250/11	1,1	•	•	•
32-250/15	1,5	•	•	•
40-125/02A	0,25	•	–	•
40-125/02	0,25	•	–	•
40-125/03	0,37	•	–	•
40-160/03	0,37	•	–	•
40-160/05	0,5	•	–	•
40-200/07	0,75	•	•	•
40-200/11	1,1	•	•	•
40-250/11	1,1	•	•	•
40-250/15	1,5	•	•	•
40-250/22	2,2	•	•	•
50-125/03A	0,37	•	–	•
50-125/03	0,37	•	–	•
50-125/05	0,5	•	–	•
50-160/07	0,75	•	•	•
50-160/11	1,1	•	•	•
50-200/11	1,1	•	•	•
50-200/15	1,5	•	•	•
50-250/22A	2,2	•	•	•
50-250/22	2,2	•	•	•
50-250/30	3	•	•	•
65-160/05	0,5	•	•	•
65-160/07	0,75	•	•	•
65-160/11A	1,1	•	•	•
65-160/11	1,1	•	•	•
65-160/15	1,5	•	•	•
65-200/15	1,5	•	•	•
65-200/22	2,2	•	•	•
65-200/30	3	•	•	•
65-250/40	4	•	•	•
65-250/55	5,5	•	•	•
80-160/15	1,5	•	•	•
80-160/22A	2,2	•	•	•
80-160/22	2,2	•	•	•
80-200/30	3	•	•	•
80-200/40	4	•	•	•
80-250/55	5,5	•	•	•
80-250/75	7,5	•	•	•
80-250/110	11	•	•	•

• = Available

sh_she4-shs4-shf4_4p50-en_c_tem

SH SERIES
Hydraulic performance table at 50 Hz, 2 poles

PUMP TYPE	RATED POWER		Q = DELIVERY																		
			l/min 0	150	200	250	300	400	450	600	700	800	900	1000	1200	1500	1800	2000	2500	3150	3700
			m^3/h 0	9	12	15	18	24	27	36	42	48	54	60	72	90	108	120	150	189	222
	kW	HP	H = TOTAL HEAD METRES COLUMN OF WATER																		
25-125/07 *	0,75	1	17,3	14,2	12,5	10,5	8,4														
25-125/11 *	1,1	1,5	22,3	18,9	17	14,7	12,3														
25-160/15 *	1,5	2	27,7	24,8	22,9	20,5	17,9	11,9													
25-160/22 *	2,2	3	34,6	31,5	29,4	27	24,2	17,7													
25-200/30	3	4	44,9	39,2	36,7	33,8	30,4	22,4													
25-200/40	4	5,5	54,5	49,4	46,8	43,8	40,3	31,9	27												
25.250/55	5,5	7,5	61,4	55,8	53,2	50,3	47	39,2													
25-250/75	7,5	10	75,9	69,3	66,5	63,2	59,6	51,1													
25-250/110	11	15	87,5	81,5	78,7	75,4	71,8	63,3	58,4												
32-125/07 *	0,75	1	16,6	14,4	13	11,3	9,5														
32-125/11 *	1,1	1,5	21,6	19,4	17,8	16,2	14,2	9,8													
32-160/15 *	1,5	2	27,6	24,6	22,7	20,6	18,1	12,7													
32-160/22 *	2,2	3	35	32,5	31	29	26,6	21	18												
32-200/30	3	4	43,7	38,5	36	33	30	22,3													
32-200/40	4	5,5	53,5	49	46,8	44	41	33,8	28,8												
32-250/55	5,5	7,5	61,7	56,7	54,2	51,2	47,9	40													
32-250/75	7,5	10	74,1	68,9	66,2	63	60	52,2													
32-250/110	11	15	86,2	80,1	77,5	74,3	71	63,3	58,7												
40-125/11 *	1,1	1,5	14,4				12,5	10,9	10	7											
40-125/15 *	1,5	2	17,5				16	14,4	13,4	10,2	8										
40-125/22 *	2,2	3	25,3				22,2	20,4	19,5	15,9	13,2										
40-160/30	3	4	32,2				29,5	26,9	25,4	20,8	17										
40-160/40	4	5,5	38				35,5	33,2	31,7	26,7	22,8	18,5									
40-200/55	5,5	7,5	49,1				46,4	43,8	42	36,2	31	25									
40-200/75	7,5	10	58,2				55,1	52,3	50,8	45	40	34,5									
40-250/ **	**	**	64,9				62	59,5	58	51,5	44,6										
40-250/110	11	15	74,7				71,4	69	67,8	61,5	55,2										
40-250/150	15	20	87,7				84,2	81,5	80	74,3	69,2	62,5									
50-125/22 *	2,2	3	17,2							14,6	13,4	12,2	11	9,5	6,5						
50-125/30	3	4	21,7							18,8	17,5	16,3	14,8	13,4	10,5						
50-125/40	4	5,5	25,7							23,3	22,2	20,8	19,3	18	15						
50-160/55	5,5	7,5	34,1							30,6	29,2	27,6	28	26,6	19,8						
50-160/75	7,5	10	40,8							37,5	36,2	34,8	25,8	24	27	18,6					
50-200/ **	**	**	53							47,5	45,3	42,8	40	36,8	29,8						
50-200/110	11	15	60,1							55	52,8	50,3	47,5	44,3	37,5						
50-250/150	15	20	70,2							66,6	65	63,3	61	58,3	51						
50-250/185	19	25	80							75	73,2	71,4	69	66,3	59,5						
50-250/220	22	30	88,9							84,6	82,8	80,7	78,5	75,8	69,5						
65-160/40	4	5,5	19,6									16,8	16	15,2	13,5	10,8	7,6				
65-160/55	5,5	7,5	24,2									21,4	20,7	19,8	18	15,2	11,8				
65-160/75	7,5	10	28,2									26	25,3	24,7	23	20	16,8	14,5			
65-160/ **	**	**	38,2									35,4	34,3	33	30	25,5	20				
65-160/110	11	15	43,2									40,8	39,8	38,5	35,5	30,6	25,4	21,4			
65-200/150	15	20	53										48,8	47,5	44,3	38,5	32				
65-200/185	19	25	60,2										56,5	55,3	52	47	40	35,4			
65-200/220	22	30	68										64,4	63,3	60	55	49	44,5			
65-250/300	30	40	84,3											81,7	79,5	75	69	64			
65-250/370	37	50	98											95,3	93	88	82,5	78			
80-160/110	11	15	33,6												31,9	30	27,5	25,5	20,5	12,5	
80-160/150	15	20	40,3												38,8	37	34,5	33	27,5	20	
80-160/185	19	25	47,2												45,7	44	41,5	40	35	27,5	19,5
80-200/220	22	30	53													49,8	47,5	46	41	33,5	
80-200/300	30	40	63,6													61,2	59	57	52	44	36,5
80-200/370	37	50	71,4													69,5	67,5	66	61	53,5	46
80-250/450***	45	60	83,5													80,5	78	76	70	61	
80-250/550***	55	75	95,7													93,6	91	89	83,5	75	64,6
80-250/750***	75	100	112													110	108	106	101	92	82

* A single-phase version (SHEM) is also available

she-shs-shf-2p50-en_d_th

** /92 = 9.2kW - 12.5HP SHE ** /110 = 11kW - 15HP SHS

*** Only the SHF version is available

Performances accordin to ISO standards 9906 - Annex A.

SH SERIES
Hydraulic performance table at 50 Hz, 4 poles

PUMP TYPE	RATED POWER		Q = DELIVERY																		
			l/min 0	75	100	125	150	200	250	300	350	400	450	500	600	750	1000	1200	1800	2000	2200
			m^3/h 0	4,5	6	7,5	9	12	15	18	21	24	27	30	36	45	60	72	108	120	132
	kW	HP	H = TOTAL HEAD METRES COLUMN OF WATER																		
25-125/02A *	0,25	0,33	4,4	3,8	3,4	2,9	2,4														
25-125/02 *	0,25	0,33	5,6	4,8	4,3	3,8	3,2														
25-160/02 *	0,25	0,33	6,9	6,1	5,6	5,1	4,4	2,9													
25-160/03 *	0,37	0,5	8,6	7,8	7,2	6,6	5,9	4,3													
25-200/03 *	0,37	0,5	11	9,4	8,7	8	7,1	5,1													
25-200/05 *	0,55	0,75	13,4	12	11,3	10,5	9,6	7,5													
25-250/07	0,75	1	14,9	13,3	12,6	11,9	11	9	6,7												
25-250/11	1,1	1,5	18,8	17,1	16,3	15,5	14,6	12,4	9,9												
25-250/15	1,5	2	21,5	19,9	19,1	18,3	17,3	15,1	12,6												
32-125/02A *	0,25	0,33	4,4	3,9	3,6	3,1	2,7	1,6													
32-125/02 *	0,25	0,33	5,5	5	4,7	4,3	3,8	2,7													
32-160/02 *	0,25	0,33	6,9	5,9	5,4	4,9	4,4	2,9													
32-160/03 *	0,37	0,5	8,6	7,8	7,4	6,9	6,4	5,2	3,6												
32-200/03 *	0,37	0,5	10,8	9,4	8,7	7,9	7	5,1													
32-200/05 *	0,55	0,75	13,2	12	11,3	10,6	9,8	7,8	5,4												
32-250/07	0,75	1	14,5	13	12,3	11,6	10,8	8,9	6,5												
32-250/11	1,1	1,5	18,4	16,8	16,1	15,3	14,4	12,5	10,1												
32-250/15	1,5	2	21,3	19,7	19	18,2	17,5	15,2	12,8												
40-125/02A *	0,25	0,33	3,5				3	2,7	2,3	1,8	1,3										
40-125/02 *	0,25	0,33	5,4				4,8	4,4	3,9	3,3	2,7	2									
40-125/03 *	0,37	0,5	6,3				5,7	5,2	4,7	4	3,3	2,7									
40-160/03 *	0,37	0,5	8				7,2	6,6	5,9	5,2	4	3,1									
40-160/05 *	0,55	0,75	9,2				8,5	7,9	7,2	6,4	5,4	4,4									
40-200/07	0,75	1	11,9				11,2	10,5	9,7	8,6	7,3	5,8									
40-200/11	1,1	1,5	14,2				13,3	12,7	11,8	10,8	9,5	8									
40-250/11	1,1	1,5	15,7				15	14	13	11,9	10,3										
40-250/15	1,5	2	18,1				17	16,3	15,6	14,5	13	11,4									
40-250/22	2,2	3	21,5				20,3	19,7	18,8	17,7	16,3	14,8									
50-125/03A *	0,37	0,5	4,4							3,8	3,6	3,3	3	2,7	1,9						
50-125/03 *	0,37	0,5	5,4							4,6	4,3	4	3,7	3,3	2,6						
50-125/05 *	0,55	0,75	6,4							5,6	5,3	5	4,7	4,3	3,6	2,3					
50-160/07	0,75	1	8,2							7,3	7	6,7	6,3	5,8	5						
50-160/11	1,1	1,5	9,9							8,8	8,5	8,2	7,8	7,5	6,5	4,8					
50-200/11	1,1	1,5	12,8							11,2	10,7	10	9,3	8,6	6,8						
50-200/15	1,5	2	14,7							13	12,4	11,8	11,2	10,3	8,7	5,5					
50-250/22A	2,2	3	17,5							16	15,5	15	14,3	13,8	12						
50-250/22	2,2	3	19,4							17,8	17,3	16,8	16,2	15,4	13,8						
50-250/30	3	4	21,9							20,5	20,2	19,6	19	18,4	16,7	13,5					
65-160/05	0,55	0,75	5,4									4,2	3,9	3,7	3,2	2,5					
65-160/07	0,75	1	6,4									5,3	5,1	4,8	4,4	3,6					
65-160/11A	1,1	1,5	7,6									7	6,3	6,1	5,7	4,9	3,4				
65-160/ 11	1,1	1,5	9,4									8,5	8,2	8	7	5,9	3,4				
65-160/15	1,5	2	10,6									9,7	9,5	9,2	8,5	7,3	4,9				
65-200/15	1,5	2	11,9										10,6	10,2	9,3	7,9	5,1				
65-200/22	2,2	3	14,4										13,2	12,8	12	10,6	7,8				
65-200/30	3	4	17,5										16,6	16,3	15,6	14,2	11,7	9,3			
65-250/40	4	5,5	20,7											19,5	18,8	17,7	15	12			
65-250/55	5,5	7,5	24											23,2	22,7	21,4	19	16,4			
80-160/15	1,5	2	8,3												7,6	7	6	5,2			
80-160/22A	2,2	3	9,6												9	8,5	7,5	6,5	3,2		
80-160/22	2,2	3	11												10,4	9,8	9	8	4,5		
80-200/30	3	4	12,9													12	10,8	9,8	6,1	4,6	
80-200/40	4	5,5	16,1													15,4	14,3	11,3	9,7	8,4	7
80-250/55	5,5	7,5	20,3													19,5	18,4	17,3	12,3	10,1	
80-250/75	7,5	1	23,1													22,2	21,3	20,3	16,1	14,2	12,2
80-250/110	11	15	26,7													26,1	25,2	24,2	20,2	18,6	16,8

* SHS4 version is not available.

she4-shs4-shf4-4p50-en_f_th

Performances accordin to ISO standards 9906 - Annex A.

SH SERIES
Operating characteristics at 50 Hz, 2 poles

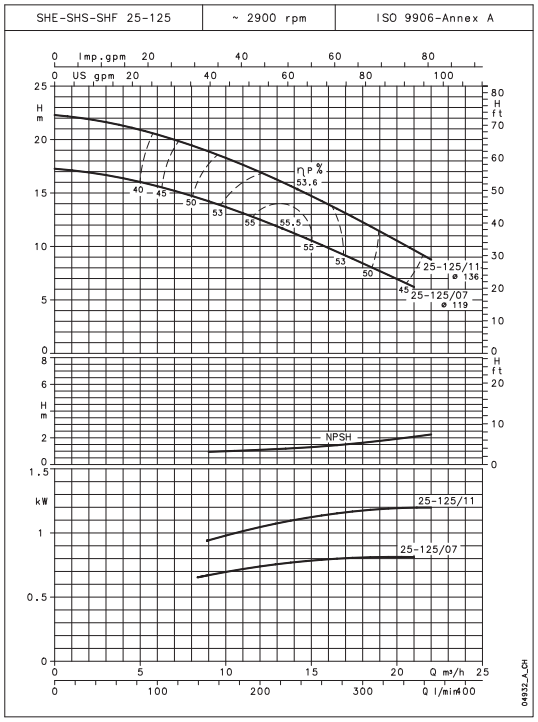

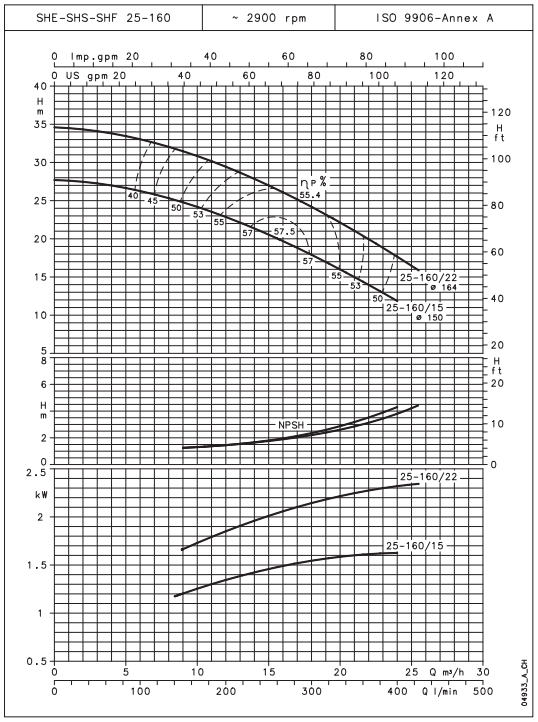

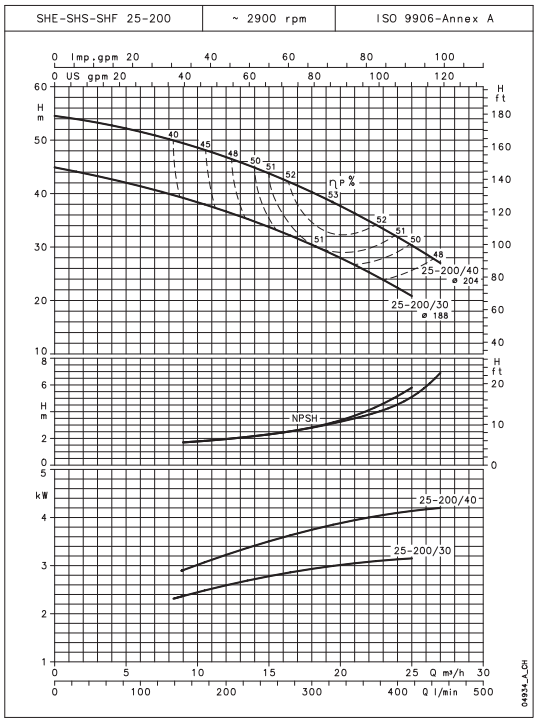

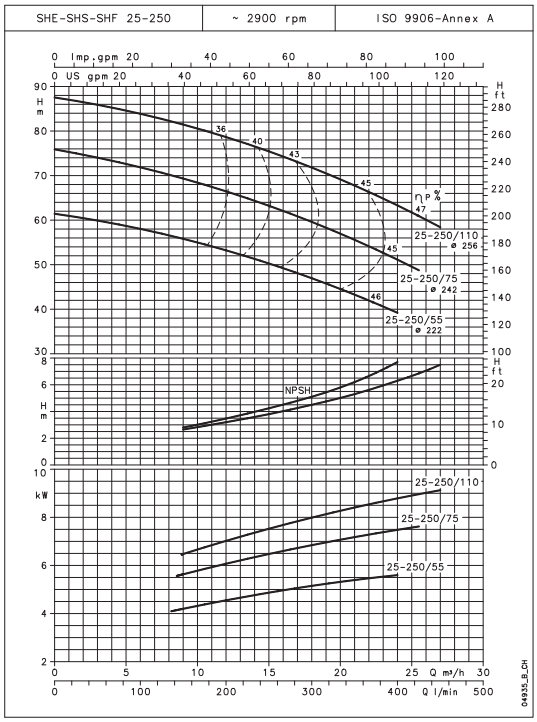

These NPSH values are valid in laboratory conditions; for practical purposes, values should be increased by a 0.5 m safety margin.

These performances are valid for liquids with density ρ = 1.0 kg/dm^3 and kinematic viscosity ν = 1 mm^2/s.

SH SERIES
Operating characteristics at 50 Hz, 2 poles

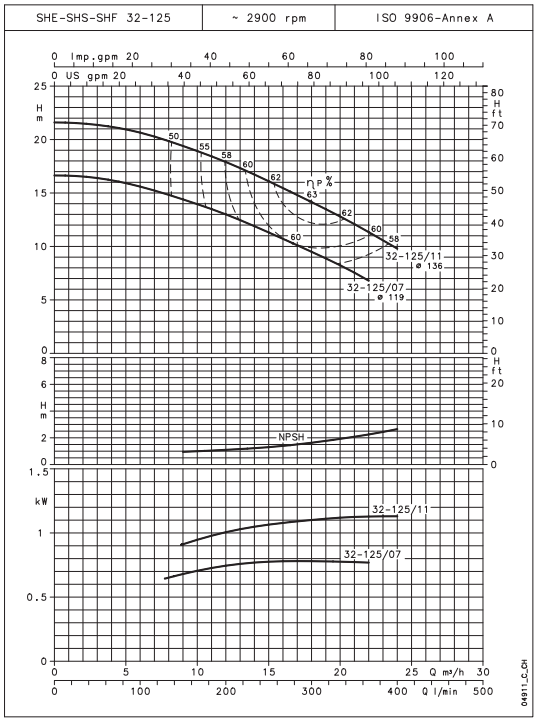

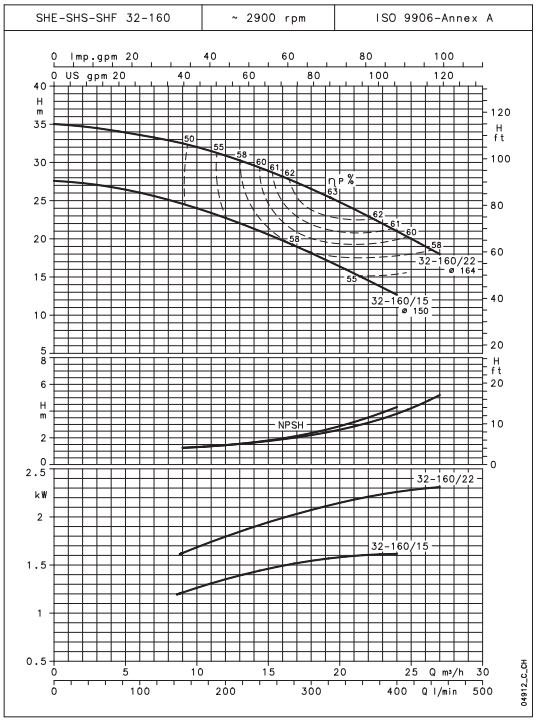

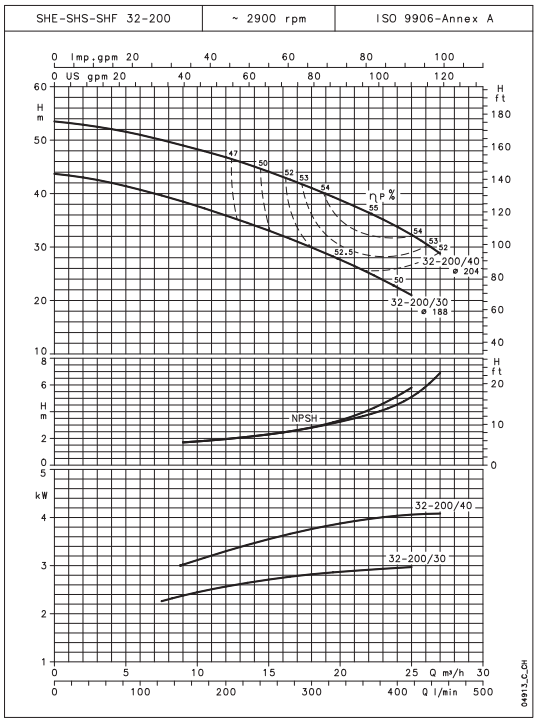

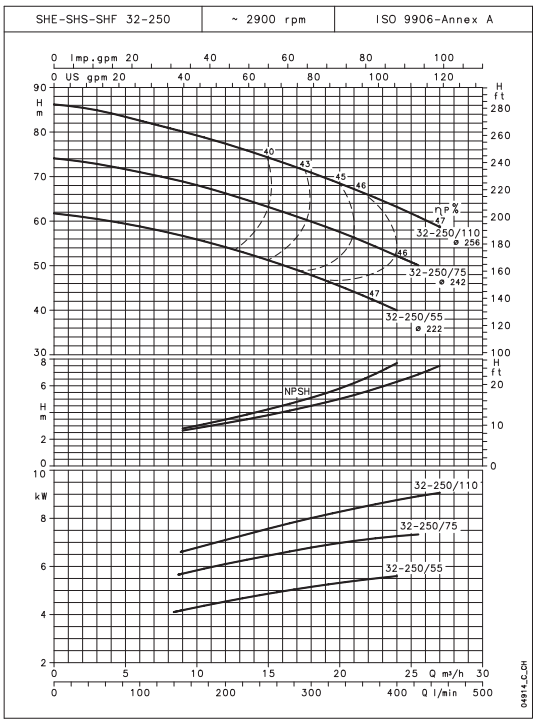

These NPSH values are valid in laboratory conditions; for practical purposes, values should be increased by a 0.5 m safety margin.

These performances are valid for liquids with density ρ = 1.0 kg/dm^3 and kinematic viscosity ν = 1 mm^2/s.

SH SERIES
Operating characteristics at 50 Hz, 2 poles

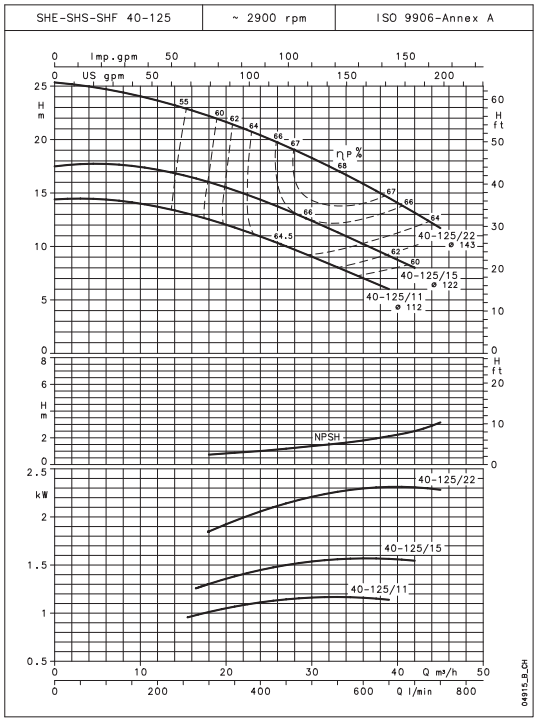

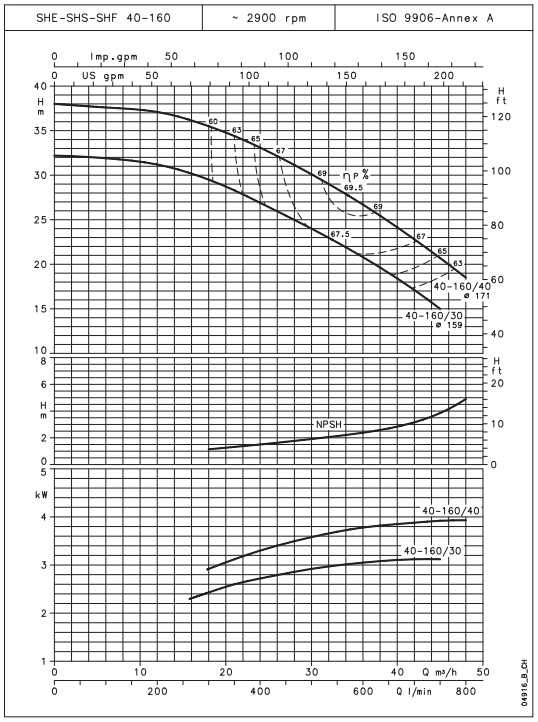

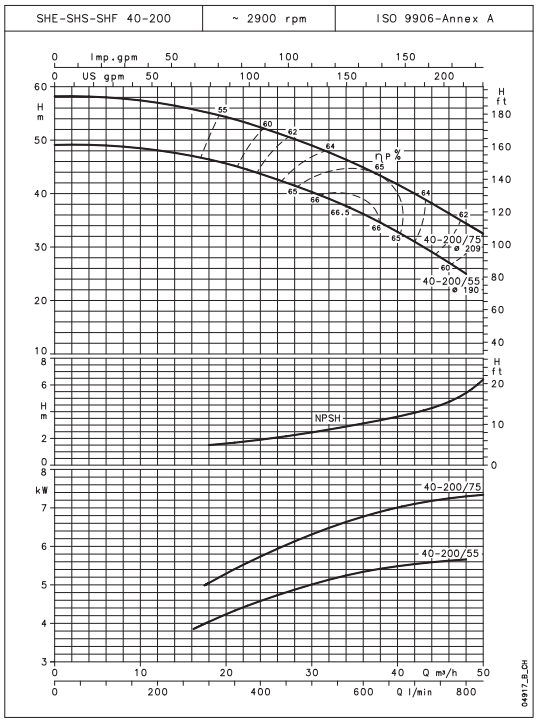

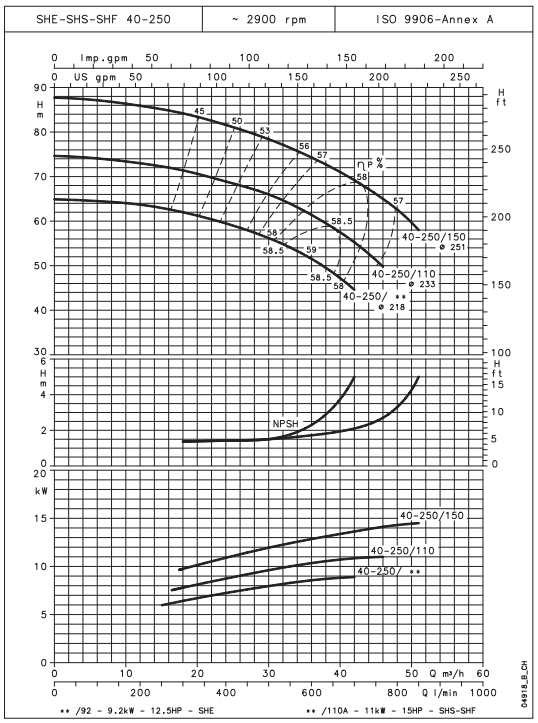

These NPSH values are valid in laboratory conditions; for practical purposes, values should be increased by a 0.5 m safety margin.

These performances are valid for liquids with density ρ = 1.0 kg/dm^3 and kinematic viscosity ν = 1 mm^2/s.

SH SERIES
Operating characteristics at 50 Hz, 2 poles

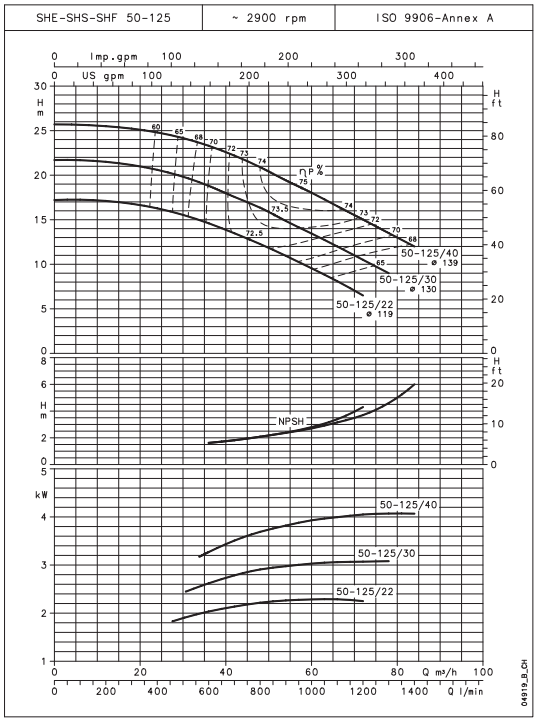

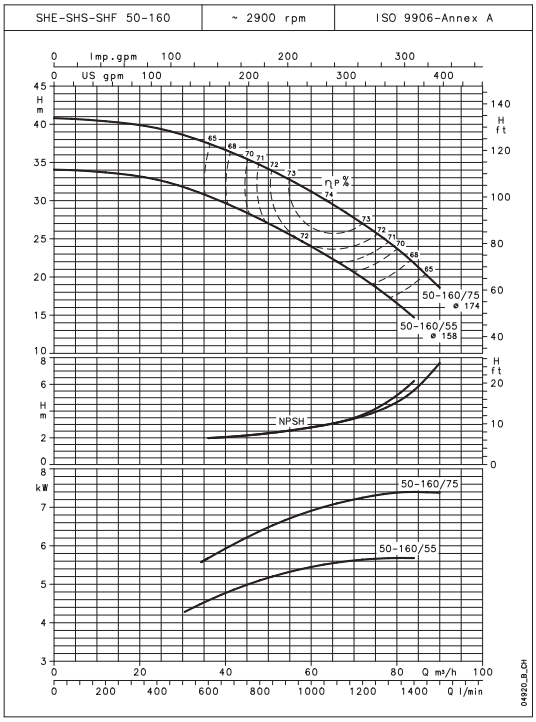

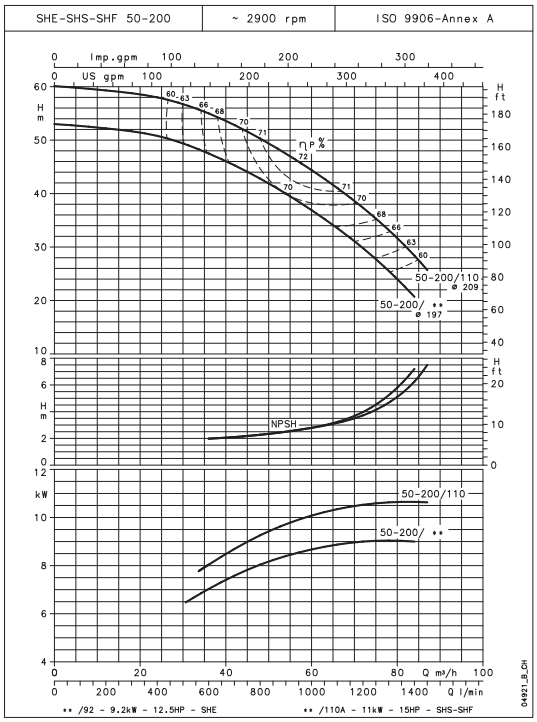

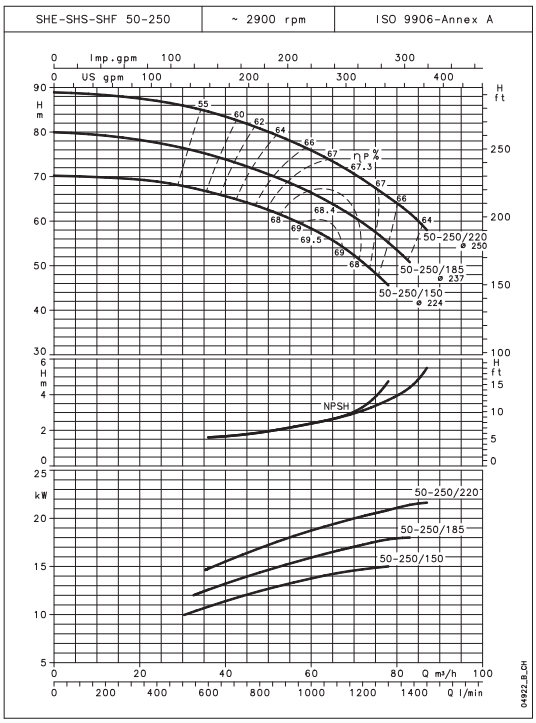

These NPSH values are valid in laboratory conditions; for practical purposes, values should be increased by a 0.5 m safety margin.

These performances are valid for liquids with density ρ = 1.0 kg/dm^3 and kinematic viscosity ν = 1 mm^2/s.

SH SERIES
Operating characteristics at 50 Hz, 2 poles

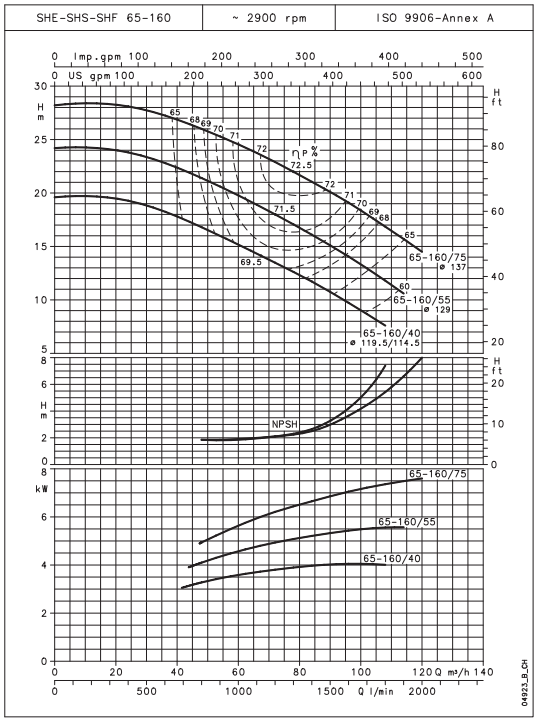

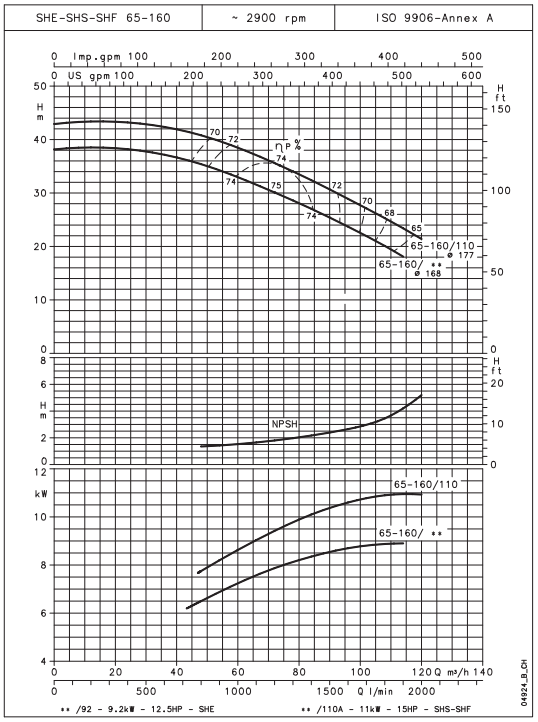

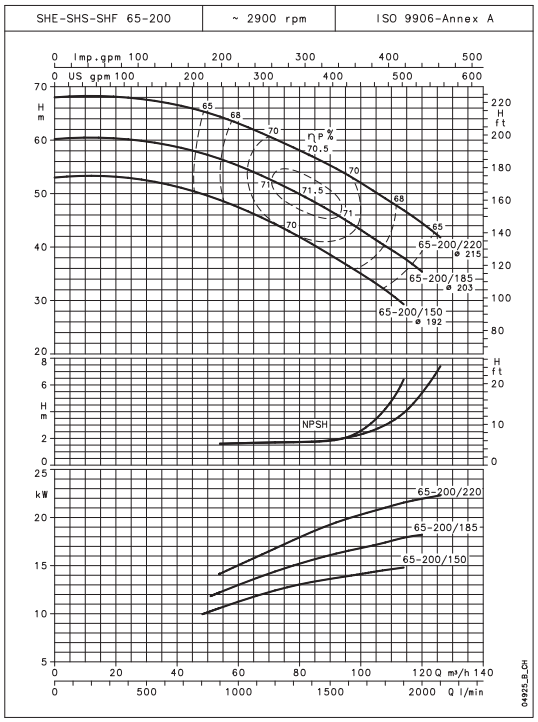

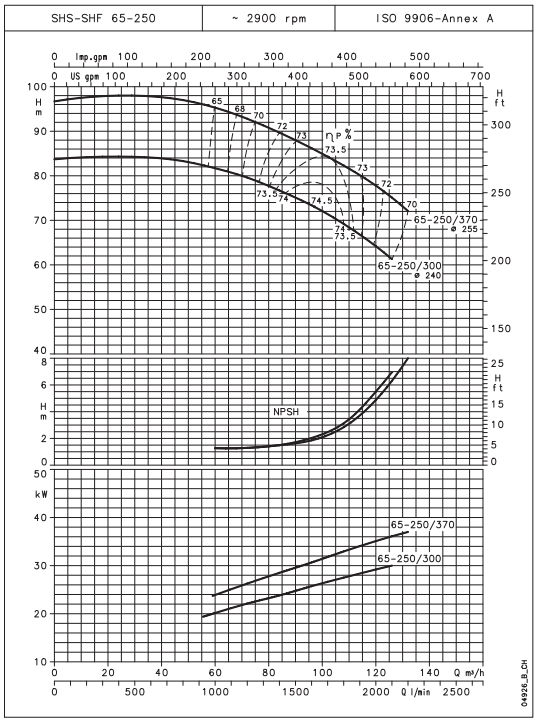

These NPSH values are valid in laboratory conditions; for practical purposes, values should be increased by a 0.5 m safety margin.

These performances are valid for liquids with density ρ = 1.0 kg/dm^3 and kinematic viscosity ν = 1 mm^2/s.

SH SERIES
Operating characteristics at 50 Hz, 2 poles

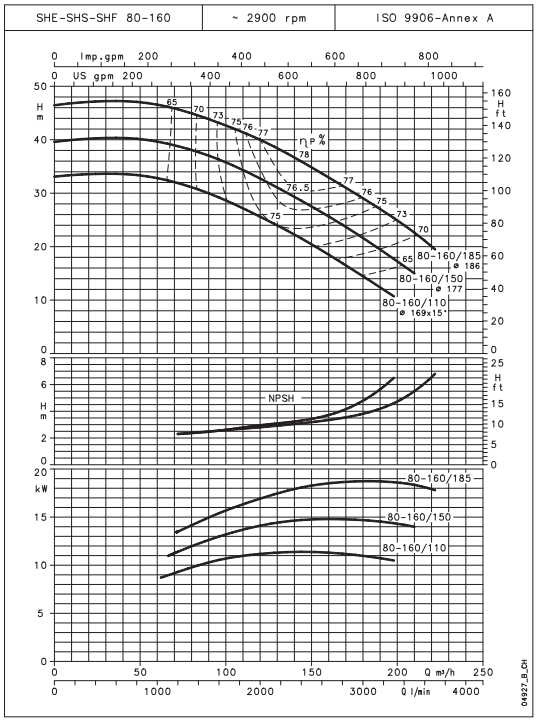

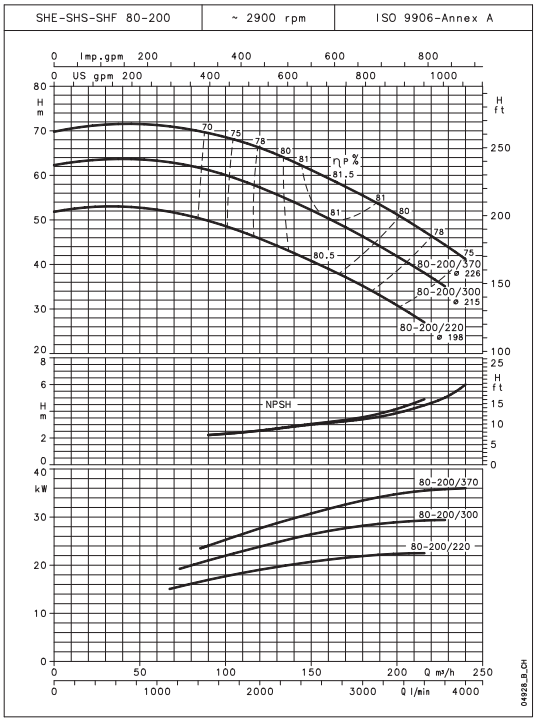

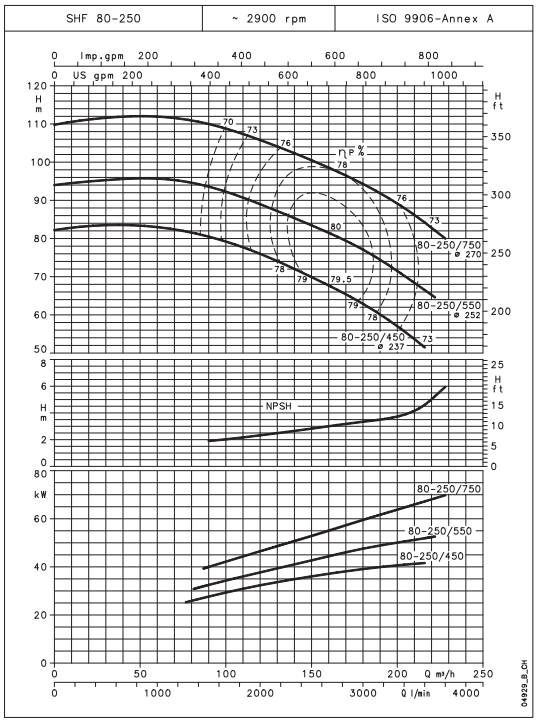

These NPSH values are valid in laboratory conditions; for practical purposes, values should be increased by a 0.5 m safety margin.

These performances are valid for liquids with density ρ = 1.0 kg/dm^3 and kinematic viscosity ν = 1 mm^2/s.

SH SERIES
Operating characteristics at 50 Hz, 4 poles

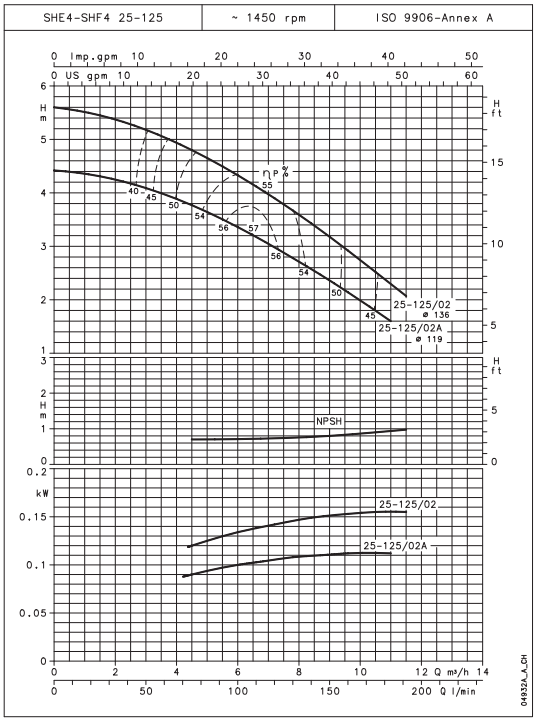

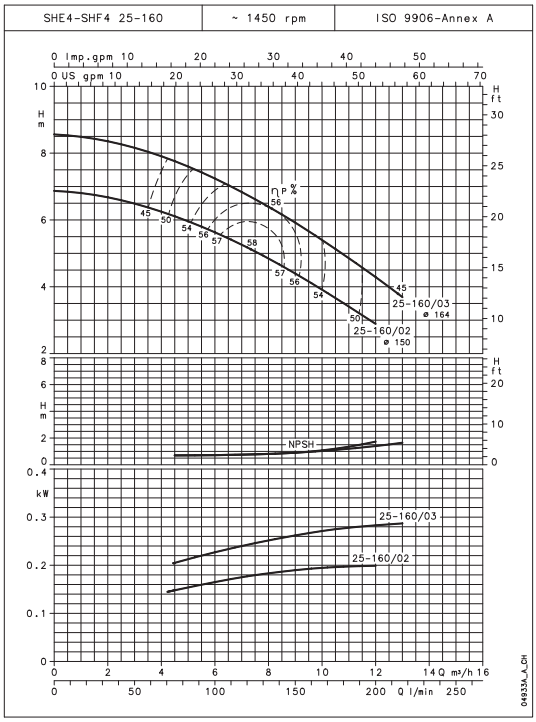

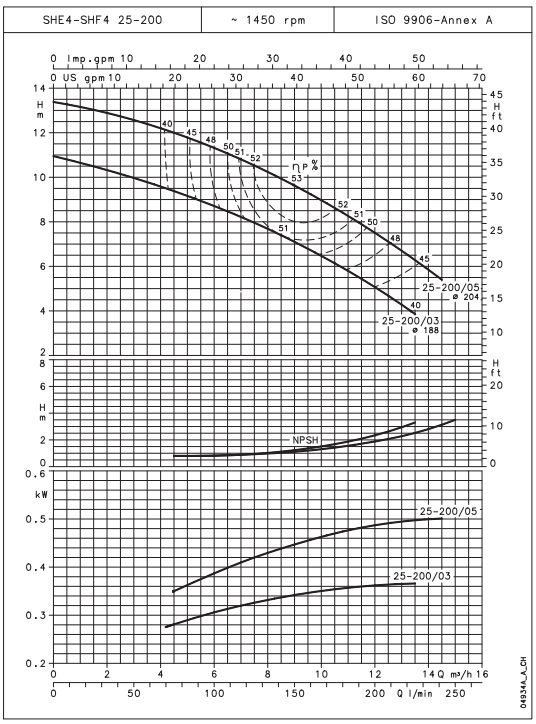

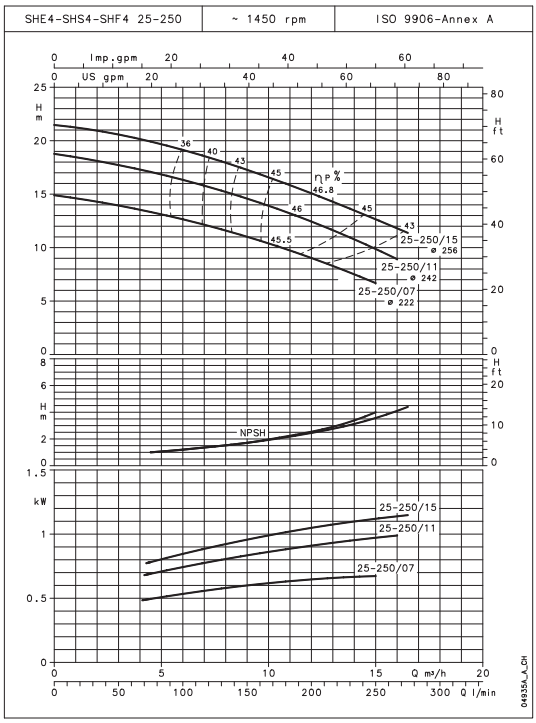

These NPSH values are valid in laboratory conditions; for practical purposes, values should be increased by a 0.5 m safety margin.

These performances are valid for liquids with density ρ = 1.0 kg/dm^3 and kinematic viscosity ν = 1 mm^2/s.

SH SERIES
Operating characteristics at 50 Hz, 4 poles

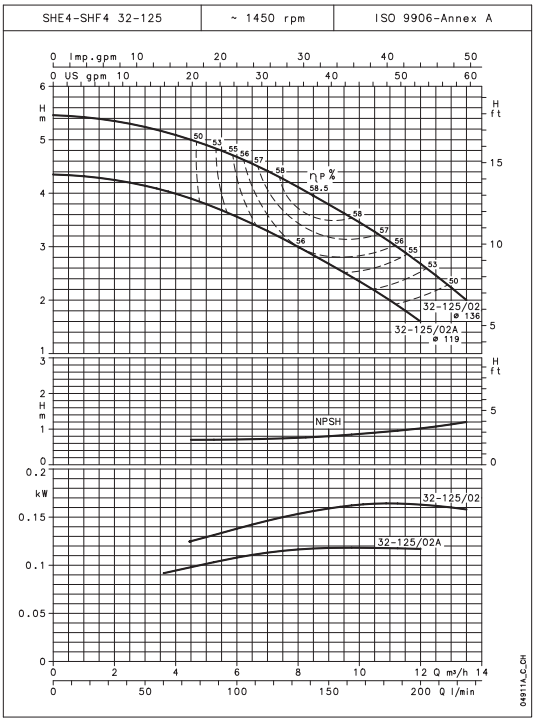

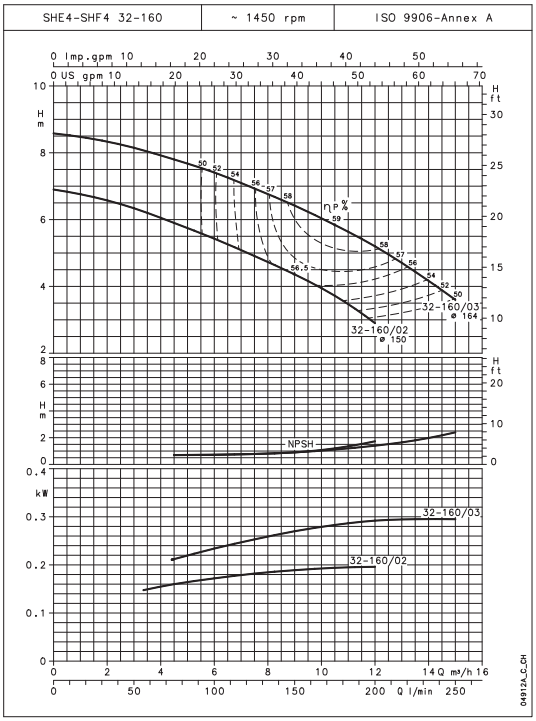

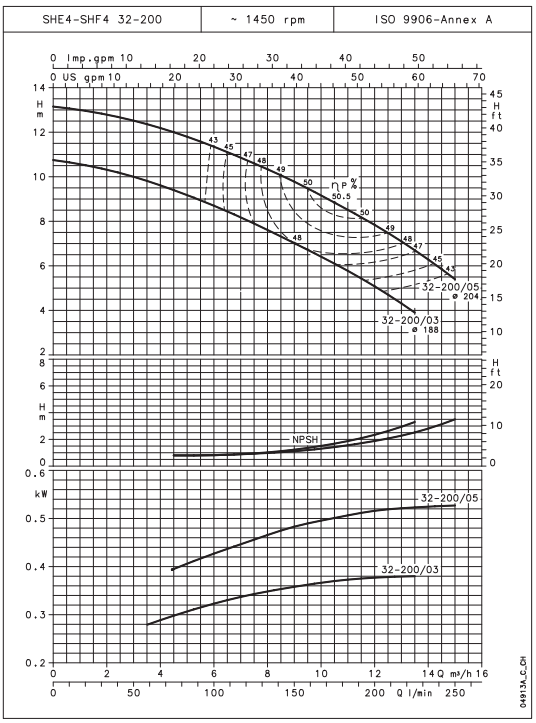

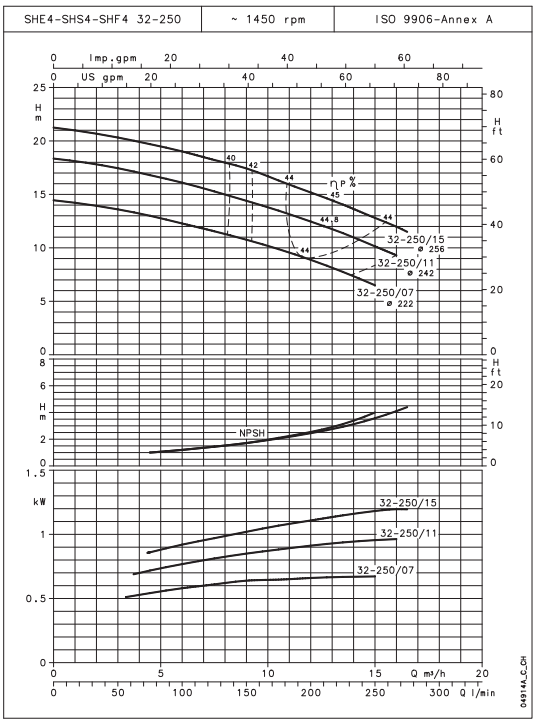

These NPSH values are valid in laboratory conditions; for practical purposes, values should be increased by a 0.5 m safety margin.

These performances are valid for liquids with density ρ = 1.0 kg/dm^3 and kinematic viscosity ν = 1 mm^2/s.

SH SERIES
Operating characteristics at 50 Hz, 4 poles

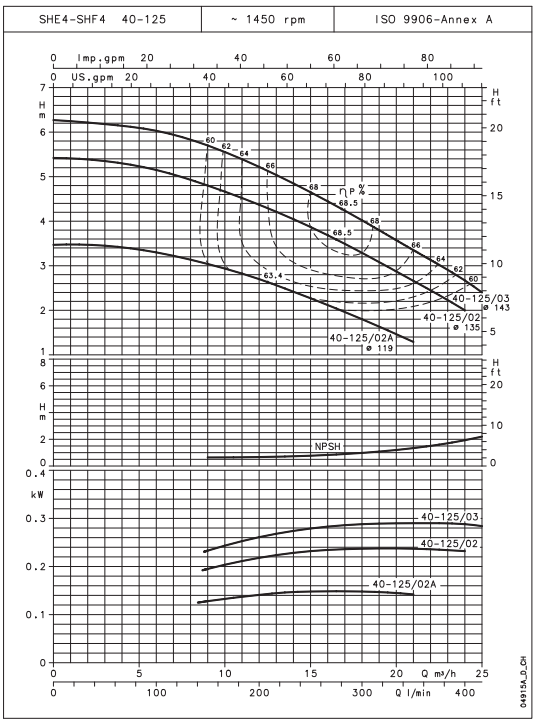

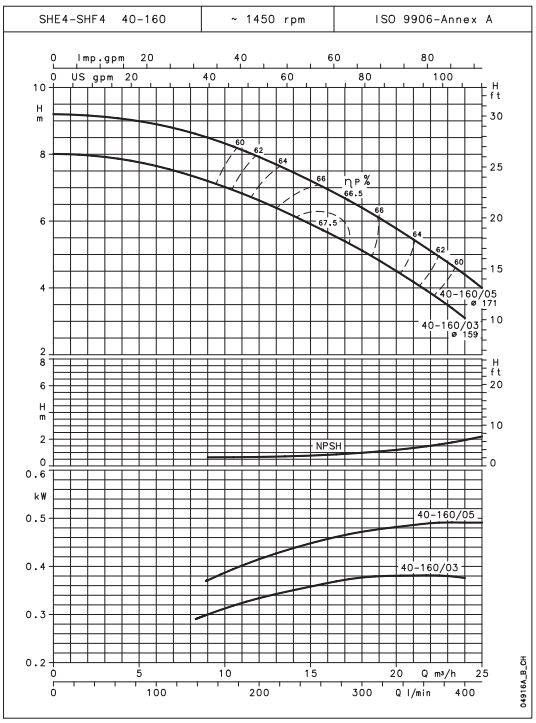

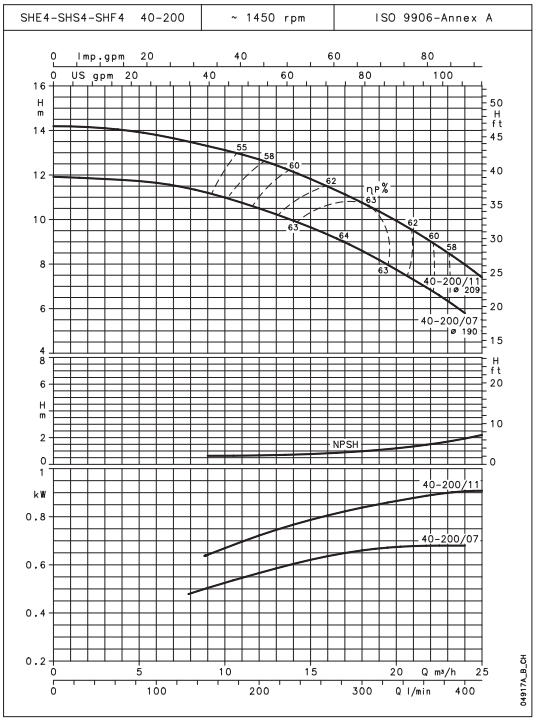

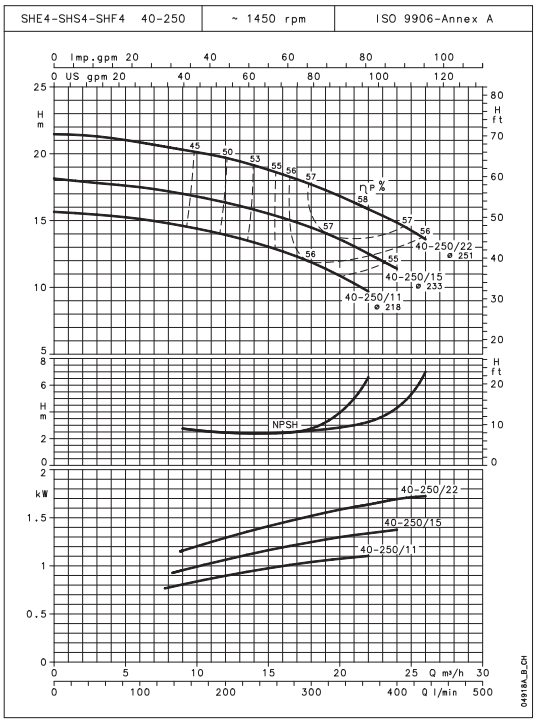

These NPSH values are valid in laboratory conditions; for practical purposes, values should be increased by a 0.5 m safety margin.

These performances are valid for liquids with density ρ = 1.0 kg/dm^3 and kinematic viscosity ν = 1 mm^2/s.

SH SERIES
Operating characteristics at 50 Hz, 4 poles

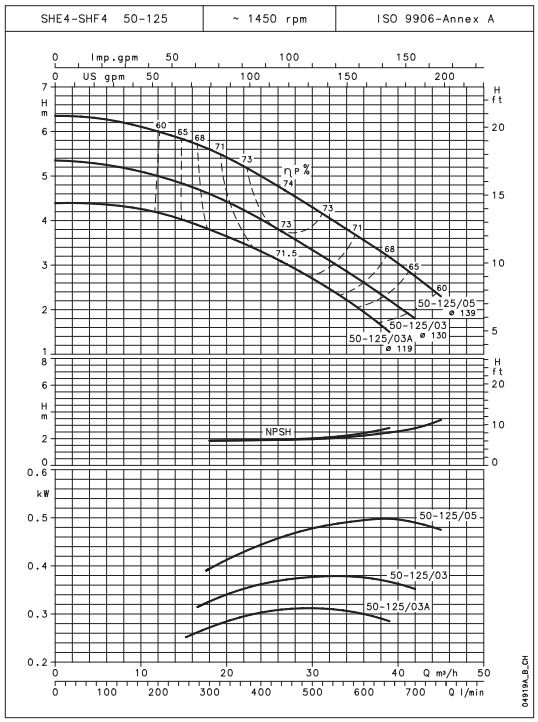

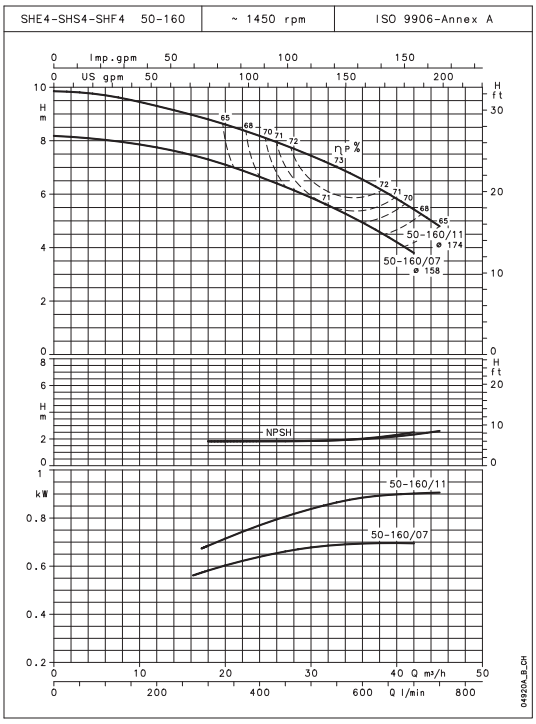

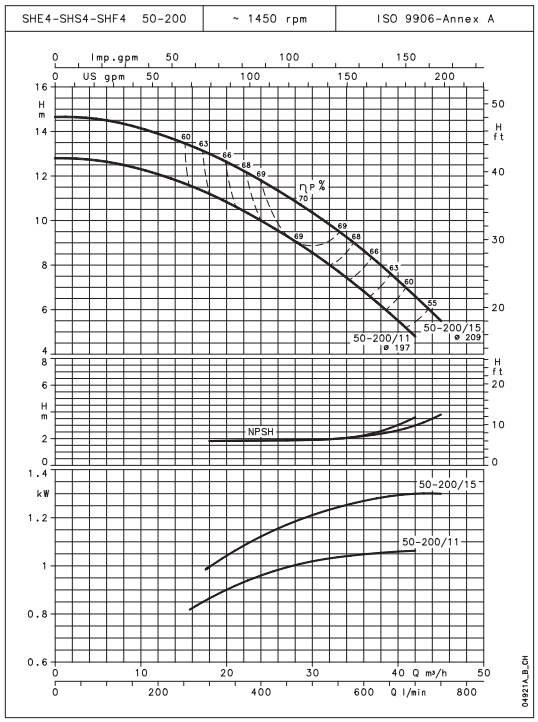

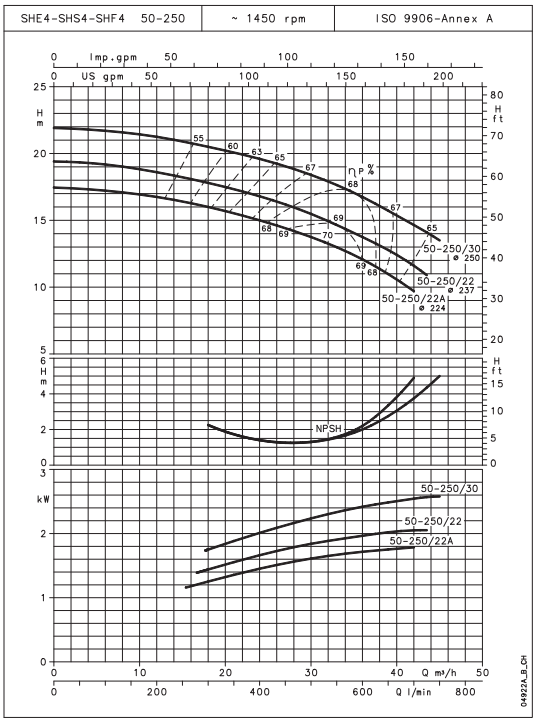

These NPSH values are valid in laboratory conditions; for practical purposes, values should be increased by a 0.5 m safety margin.

These performances are valid for liquids with density ρ = 1.0 kg/dm^3 and kinematic viscosity ν = 1 mm^2/s.

SH SERIES
Operating characteristics at 50 Hz, 4 poles

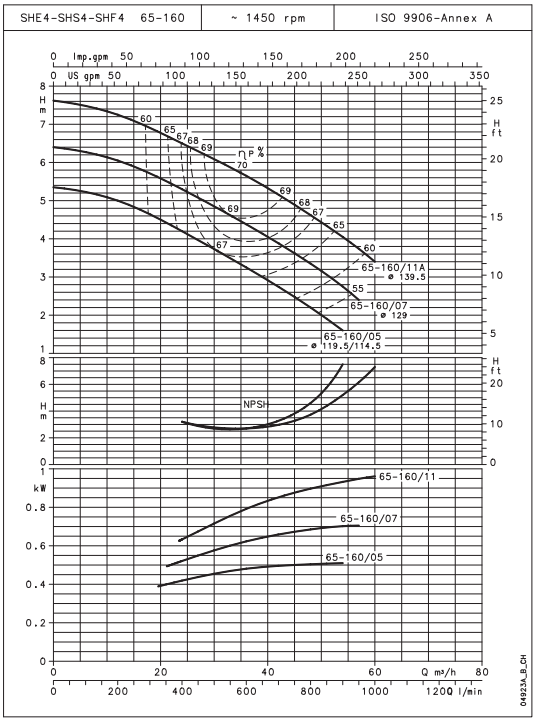

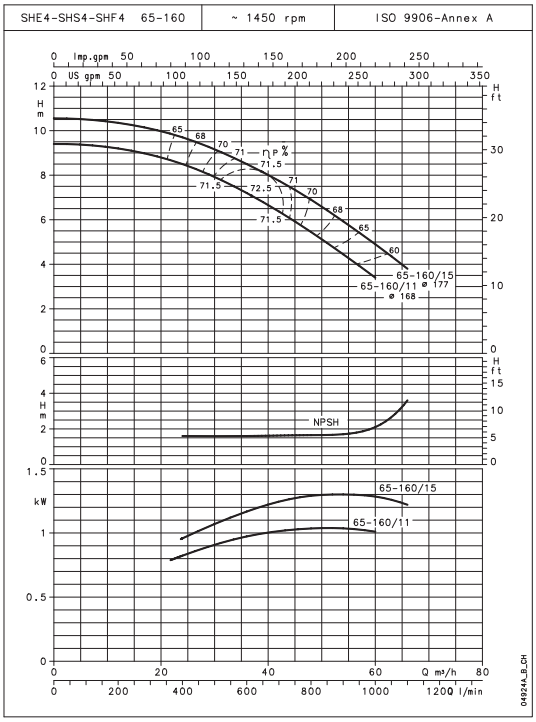

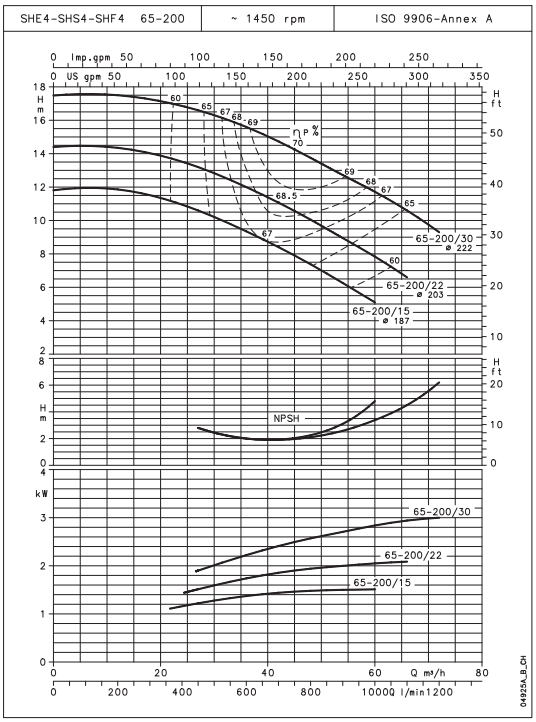

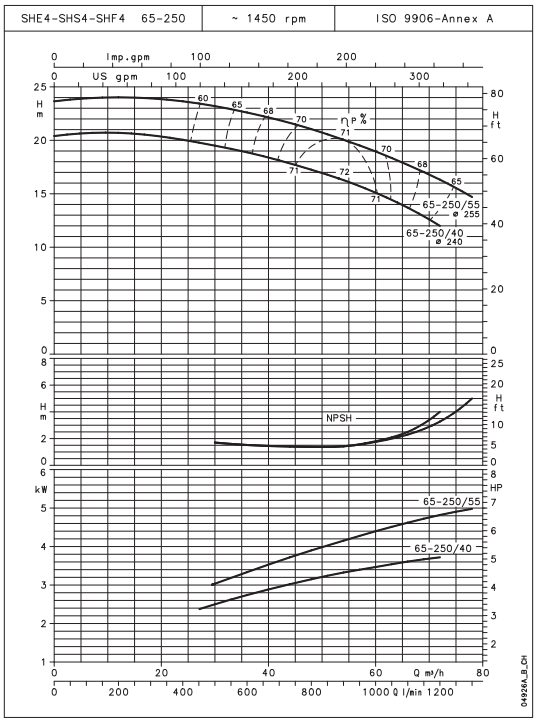

These NPSH values are valid in laboratory conditions; for practical purposes, values should be increased by a 0.5 m safety margin.

These performances are valid for liquids with density ρ = 1.0 kg/dm^3 and kinematic viscosity ν = 1 mm^2/s.

SH SERIES
Operating characteristics at 50 Hz, 4 poles

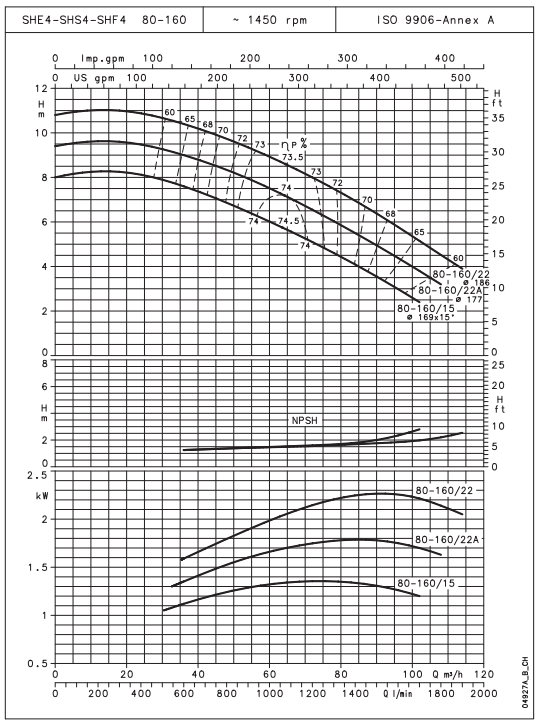

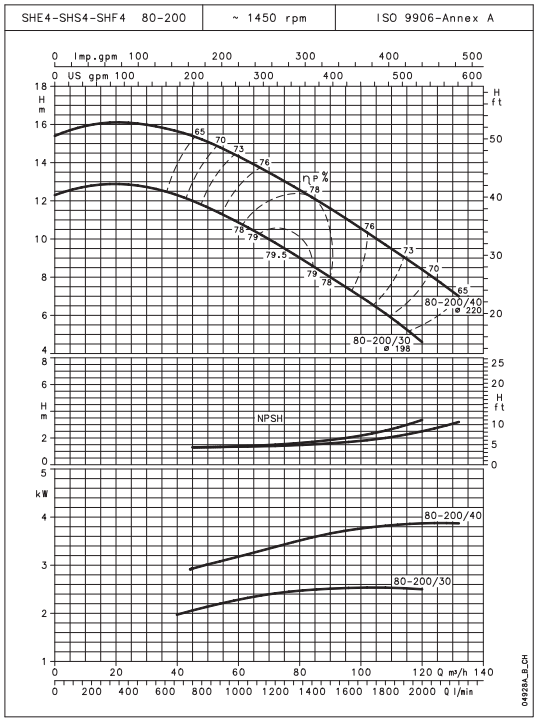

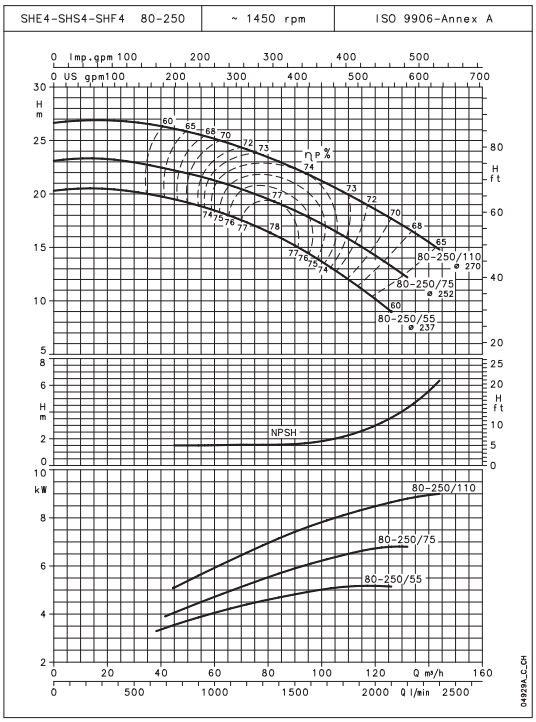

These NPSH values are valid in laboratory conditions; for practical purposes, values should be increased by a 0.5 m safety margin.

These performances are valid for liquids with density ρ = 1.0 kg/dm^3 and kinematic viscosity ν = 1 mm^2/s.

SHE SERIES
Dimensions and weights at 50 Hz, 2 poles

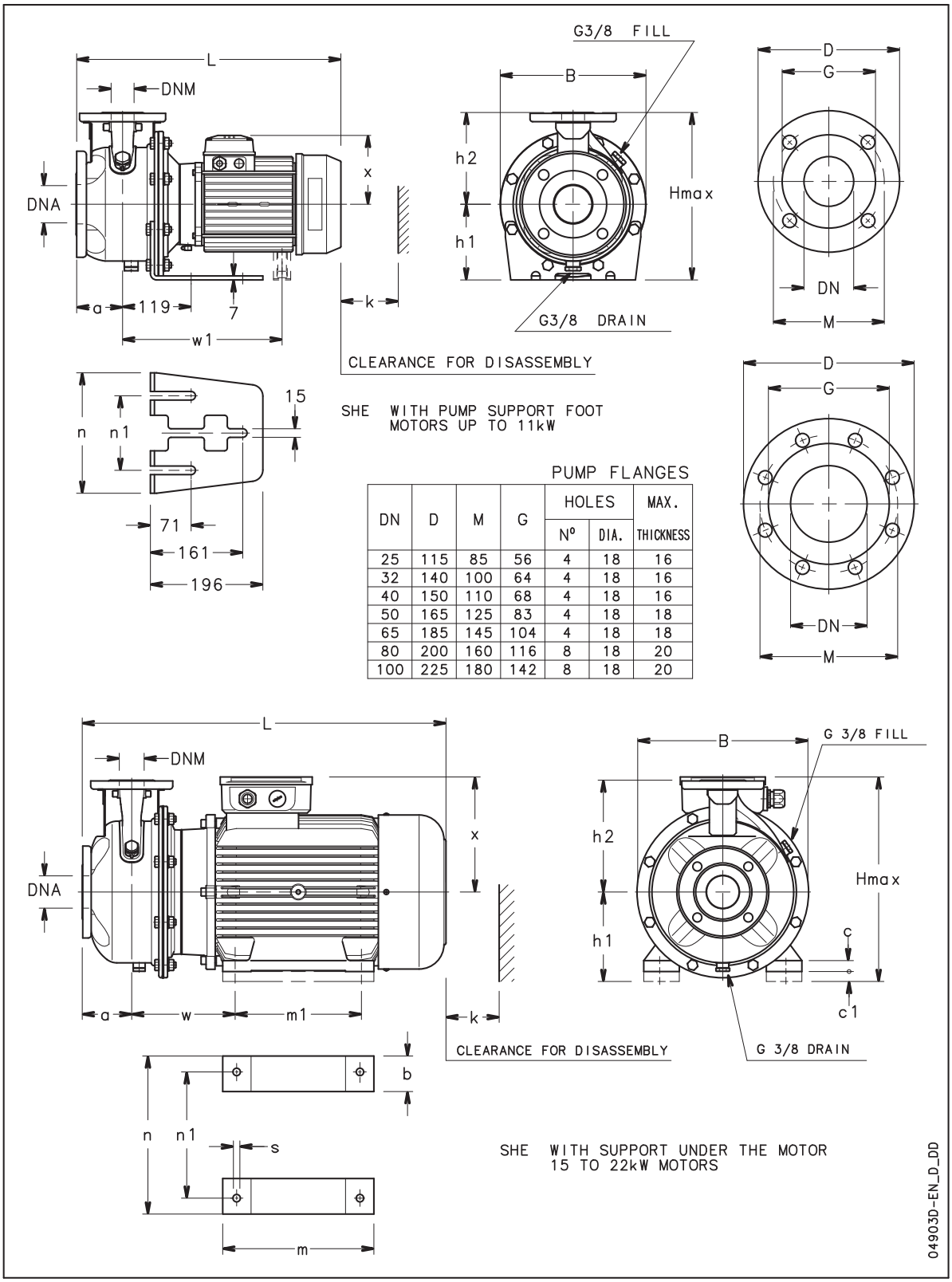

PUMP FLANGES

DN	D	M	G	HOLES		MAX.
				Nº	DIA.	THICKNESS
25	115	85	56	4	18	16
32	140	100	64	4	18	16
40	150	110	68	4	18	16
50	165	125	83	4	18	18
65	185	145	104	4	18	18
80	200	160	116	8	18	20
100	225	180	142	8	18	20

SHE SERIES
Dimensions and weights at 50 Hz, 2 poles

PUMP TYPE	DIMENSIONS (mm)																				WEIGHT
	PUMP							SUPPORT									B	H	L	k	
	DNM	DNA	a	h2	w	w1	x	b	c	c1	h1	m	m1	n	n1	s		max			kg
SHE 25-125/07	25	50	80	140	-	-	129	-	-	-	160	-	-	190	130	-	218	300	443	98	20
SHE 25-125/11	25	50	80	140	-	-	129	-	-	-	160	-	-	190	130	-	218	300	443	98	22
SHE 25-160/15	25	50	80	160	-	-	134	-	-	-	160	-	-	210	130	-	253	320	478	98	28
SHE 25-160/22	25	50	80	160	-	-	134	-	-	-	160	-	-	210	130	-	253	320	478	98	29
SHE 25-200/30	25	50	80	180	-	-	134	-	-	-	160	-	-	230	130	-	284	340	478	98	38
SHE 25-200/40	25	50	80	180	-	-	154	-	-	-	160	-	-	230	130	-	284	340	499	98	41
SHE 25-250/55	25	50	100	225	-	-	168	-	-	-	180	-	-	265	130	-	345	405	553	98	66
SHE 25-250/75	25	50	100	225	-	305	191	-	-	-	180	-	-	265	130	-	345	405	567	98	84
SHE 25-250/110	25	50	100	225	-	343	191	-	-	-	180	-	-	265	130	-	345	405	605	98	92
SHE 32-125/07	32	50	80	140	-	-	129	-	-	-	112	-	-	190	130	-	218	252	443	98	20
SHE 32-125/11	32	50	80	140	-	-	129	-	-	-	112	-	-	190	130	-	218	252	443	98	22
SHE 32-160/15	32	50	80	160	-	-	134	-	-	-	132	-	-	210	130	-	253	292	478	98	28
SHE 32-160/22	32	50	80	160	-	-	134	-	-	-	132	-	-	210	130	-	253	292	478	98	29
SHE 32-200/30	32	50	80	180	-	-	134	-	-	-	160	-	-	230	130	-	284	340	478	98	38
SHE 32-200/40	32	50	80	180	-	-	154	-	-	-	160	-	-	230	130	-	284	340	499	98	41
SHE 32-250/55	32	50	100	225	-	-	168	-	-	-	180	-	-	265	130	-	345	405	553	98	66
SHE 32-250/75	32	50	100	225	-	305	191	-	-	-	180	-	-	265	130	-	345	405	567	98	84
SHE 32-250/110	32	50	100	225	-	343	191	-	-	-	180	-	-	265	130	-	345	405	605	98	92
SHE 40-125/11	40	65	80	140	-	-	129	-	-	-	112	-	-	190	130	-	218	252	443	100	23
SHE 40-125/15	40	65	80	140	-	-	134	-	-	-	112	-	-	190	130	-	218	252	478	100	26
SHE 40-125/22	40	65	80	140	-	-	134	-	-	-	112	-	-	190	130	-	218	252	478	100	30
SHE 40-160/30	40	65	80	160	-	-	134	-	-	-	132	-	-	210	130	-	253	292	478	100	32
SHE 40-160/40	40	65	80	160	-	-	154	-	-	-	132	-	-	210	130	-	253	292	499	100	40
SHE 40-200/55	40	65	100	180	-	-	168	-	-	-	160	-	-	230	130	-	284	340	553	100	52
SHE 40-200/75	40	65	100	180	-	305	191	-	-	-	160	-	-	230	130	-	284	340	567	100	65
SHE 40-250/92	40	65	100	225	-	343	191	-	-	-	180	-	-	265	130	-	345	405	605	107	89
SHE 40-250/110	40	65	100	225	-	343	191	-	-	-	180	-	-	265	130	-	345	405	605	107	94
SHE 40-250/150	40	65	100	225	208	-	240	49	5	20	180	304	210	304	254	15	345	420	694	107	130
SHE 50-125/22	50	65	100	160	-	-	134	-	-	-	132	-	-	210	130	-	253	292	498	104	30
SHE 50-125/30	50	65	100	160	-	-	134	-	-	-	132	-	-	210	130	-	253	292	498	104	33
SHE 50-125/40	50	65	100	160	-	-	154	-	-	-	132	-	-	210	130	-	253	292	519	104	40
SHE 50-160/55	50	65	100	180	-	-	168	-	-	-	160	-	-	210	130	-	253	340	553	104	52
SHE 50-160/75	50	65	100	180	-	305	191	-	-	-	160	-	-	210	130	-	253	340	567	104	67
SHE 50-200/92	50	65	100	200	-	343	191	-	-	-	160	-	-	245	130	-	310	360	605	104	84
SHE 50-200/110	50	65	100	200	-	343	191	-	-	-	160	-	-	245	130	-	310	360	605	104	88
SHE 50-250/150	50	65	100	225	208	-	240	49	5	20	180	304	210	304	254	15	345	420	694	107	131
SHE 50-250/185	50	65	100	225	208	-	240	49	5	20	180	304	254	304	254	15	345	420	694	107	144
SHE 50-250/220	50	65	100	225	208	-	240	49	5	20	180	304	254	304	254	15	345	420	694	107	147
SHE 65-160/40	65	80	100	200	-	-	154	-	-	-	160	-	-	245	130	-	310	360	519	130	56
SHE 65-160/55	65	80	100	200	-	-	168	-	-	-	160	-	-	245	130	-	310	360	553	130	63
SHE 65-160/75	65	80	100	200	-	305	191	-	-	-	160	-	-	245	130	-	310	360	567	130	80
SHE 65-160/92	65	80	100	200	-	343	191	-	-	-	160	-	-	245	130	-	310	360	605	130	95
SHE 65-160/110	65	80	100	200	-	343	191	-	-	-	160	-	-	245	130	-	310	360	605	130	102
SHE 65-200/150	65	80	100	225	208	-	240	49	5	20	180	304	210	304	254	15	310	420	694	130	131
SHE 65-200/185	65	80	100	225	208	-	240	49	5	20	180	304	254	304	254	15	310	420	694	130	141
SHE 65-200/220	65	80	100	225	208	-	240	49	5	20	180	304	254	304	254	15	310	420	694	130	151
SHE 80-160/110	80	100	125	225	-	343	191	-	-	-	180	-	-	265	130	-	345	405	630	160	94
SHE 80-160/150	80	100	125	225	208	-	240	49	5	20	180	304	210	304	254	15	345	420	719	160	128
SHE 80-160/185	80	100	125	225	208	-	240	49	5	20	180	304	254	304	254	15	345	420	719	160	139
SHE 80-200/220	80	100	125	250	208	-	240	49	5	20	180	304	254	304	254	15	345	430	719	160	156

sh-she-2p50-en_d_td

SHS SERIES
Dimensions and weights at 50 Hz, 2 poles

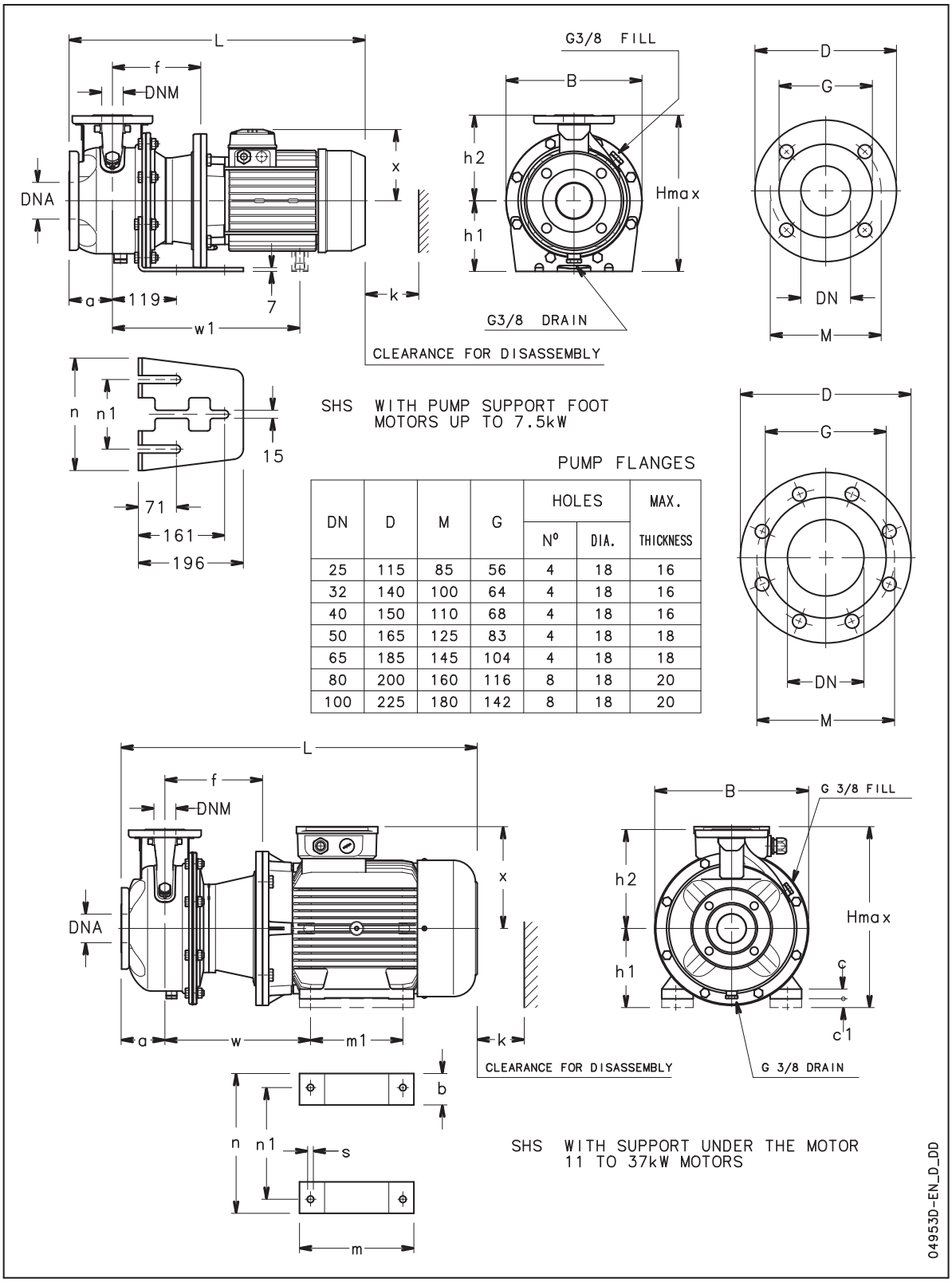

DN	D	M	G	HOLES		MAX.
				Nº	DIA.	THICKNESS
25	115	85	56	4	18	16
32	140	100	64	4	18	16
40	150	110	68	4	18	16
50	165	125	83	4	18	18
65	185	145	104	4	18	18
80	200	160	116	8	18	20
100	225	180	142	8	18	20

SHS SERIES
Dimensions and weights at 50 Hz, 2 poles

PUMP TYPE	DIMENSIONS (mm)																					WEIGHT
	PUMP								SUPPORT									B	H	L	k	
	DNM	DNA	a	f	h2	w	w1	x	b	c	c1	h1	m	m1	n	n1	s		max			kg
SHS 25-125/07	25	50	80	155	140	-	-	129	-	-	-	160	-	-	190	130	-	218	300	498	98	25
SHS 25-125/11	25	50	80	155	140	-	-	129	-	-	-	160	-	-	190	130	-	218	300	498	98	26
SHS 25-160/15	25	50	80	155	160	-	-	134	-	-	-	160	-	-	210	130	-	253	320	533	98	31
SHS 25-160/22	25	50	80	155	160	-	-	134	-	-	-	160	-	-	210	130	-	253	320	533	98	33
SHS 25-200/30	25	50	80	165	180	-	-	134	-	-	-	160	-	-	230	130	-	284	340	543	98	44
SHS 25-200/40	25	50	80	165	180	-	-	154	-	-	-	160	-	-	230	130	-	284	340	564	98	51
SHS 25-250/55	25	50	100	192	225	-	399	168	-	-	-	180	-	-	265	130	-	345	405	667	98	77
SHS 25-250/75	25	50	100	192	225	-	397	191	-	-	-	180	-	-	265	130	-	345	405	659	98	91
SHS 25-250/110	25	50	100	222	225	330	-	240	49	5	20	180	304	210	304	254	15	350	420	816	98	130
SHS 32-125/07	32	50	80	155	140	-	-	129	-	-	-	112	-	-	190	130	-	218	252	498	98	25
SHS 32-125/11	32	50	80	155	140	-	-	129	-	-	-	112	-	-	190	130	-	218	252	498	98	26
SHS 32-160/15	32	50	80	155	160	-	-	134	-	-	-	132	-	-	210	130	-	253	292	533	98	31
SHS 32-160/22	32	50	80	155	160	-	-	134	-	-	-	132	-	-	210	130	-	253	292	533	98	33
SHS 32-200/30	32	50	80	165	180	-	-	134	-	-	-	160	-	-	230	130	-	284	340	543	98	44
SHS 32-200/40	32	50	80	165	180	-	-	154	-	-	-	160	-	-	230	130	-	284	340	564	98	51
SHS 32-250/55	32	50	100	192	225	-	399	168	-	-	-	180	-	-	265	130	-	345	405	667	98	77
SHS 32-250/75	32	50	100	192	225	-	397	191	-	-	-	180	-	-	265	130	-	345	405	659	98	91
SHS 32-250/110	32	50	100	222	225	330	-	240	49	5	20	180	304	210	304	254	15	350	420	816	98	130
SHS 40-125/11	40	65	80	155	140	-	-	129	-	-	-	112	-	-	190	130	-	218	252	498	100	27
SHS 40-125/15	40	65	80	155	140	-	-	134	-	-	-	112	-	-	190	130	-	218	252	533	100	29
SHS 40-125/22	40	65	80	155	140	-	-	134	-	-	-	112	-	-	190	130	-	218	252	533	100	32
SHS 40-160/30	40	65	80	165	160	-	-	134	-	-	-	132	-	-	210	130	-	253	292	543	100	42
SHS 40-160/40	40	65	80	165	160	-	-	154	-	-	-	132	-	-	210	130	-	253	292	564	100	48
SHS 40-200/55	40	65	100	192	180	-	399	168	-	-	-	160	-	-	230	130	-	300	340	667	100	63
SHS 40-200/75	40	65	100	192	180	-	397	191	-	-	-	160	-	-	230	130	-	300	340	659	100	80
SHS 40-250/110A	40	65	100	222	225	330	-	240	49	5	20	180	304	210	304	254	15	350	420	816	107	129
SHS 40-250/110	40	65	100	222	225	330	-	240	49	5	20	180	304	210	304	254	15	350	420	816	107	129
SHS 40-250/150	40	65	100	222	225	330	-	240	49	5	20	180	304	210	304	254	15	350	420	816	107	142
SHS 50-125/22	50	65	100	155	160	-	-	134	-	-	-	132	-	-	210	130	-	253	292	553	104	36
SHS 50-125/30	50	65	100	165	160	-	-	134	-	-	-	132	-	-	210	130	-	253	292	563	104	37
SHS 50-125/40	50	65	100	165	160	-	-	154	-	-	-	132	-	-	210	130	-	253	292	584	104	48
SHS 50-160/55	50	65	100	192	180	-	399	168	-	-	-	160	-	-	210	130	-	300	340	667	104	62
SHS 50-160/75	50	65	100	192	180	-	397	191	-	-	-	160	-	-	210	130	-	300	340	659	104	81
SHS 50-200/110A	50	65	100	222	200	330	-	240	49	5	20	180	304	210	304	254	15	350	420	816	104	126
SHS 50-200/110	50	65	100	222	200	330	-	240	49	5	20	180	304	210	304	254	15	350	420	816	104	130
SHS 50-250/150	50	65	100	222	225	330	-	240	49	5	20	180	304	210	304	254	15	350	420	816	107	148
SHS 50-250/185	50	65	100	222	225	330	-	240	49	5	20	180	304	254	304	254	15	350	420	816	107	156
SHS 50-250/220	50	65	100	222	225	330	-	240	49	5	20	180	304	254	304	254	15	350	420	816	107	162
SHS 65-160/40	65	80	100	165	200	-	-	154	-	-	-	160	-	-	245	130	-	310	360	584	130	60
SHS 65-160/55	65	80	100	192	200	-	399	168	-	-	-	160	-	-	245	130	-	310	360	667	130	78
SHS 65-160/75	65	80	100	192	200	-	397	191	-	-	-	160	-	-	245	130	-	310	360	659	130	93
SHS 65-160/110A	65	80	100	222	200	330	-	240	49	5	20	180	304	210	304	254	15	350	420	816	130	116
SHS 65-160/110	65	80	100	222	200	330	-	240	49	5	20	180	304	210	304	254	15	350	420	816	130	120
SHS 65-200/150	65	80	100	222	225	330	-	240	49	5	20	180	304	210	304	254	15	350	420	816	130	147
SHS 65-200/185	65	80	100	222	225	330	-	240	49	5	20	180	304	254	304	254	15	350	420	816	130	153
SHS 65-200/220	65	80	100	222	225	330	-	240	49	5	20	180	304	254	304	254	15	350	420	816	130	167
SHS 65-250/300	65	80	100	228	250	361	-	317	82	30	-	200	370	305	385	318	18	402	517	985	140	290
SHS 65-250/370	65	80	100	228	250	361	-	317	82	30	-	200	370	305	385	318	18	402	517	985	140	322
SHS 80-160/110	80	100	125	222	225	330	-	240	49	5	20	180	304	210	304	254	15	350	420	841	160	116
SHS 80-160/150	80	100	125	222	225	330	-	240	49	5	20	180	304	210	304	254	15	350	420	841	160	152
SHS 80-160/185	80	100	125	222	225	330	-	240	49	5	20	180	304	254	304	254	15	350	420	841	160	160
SHS 80-200/220	80	100	125	222	250	330	-	240	49	5	20	180	304	254	304	254	15	350	430	841	160	162
SHS 80-200/300	80	100	125	228	250	361	-	317	82	30	-	200	370	305	385	318	18	402	517	985	160	312
SHS 80-200/370	80	100	125	228	250	361	-	317	82	30	-	200	370	305	385	318	18	402	517	985	160	317

sh-shs-2p50-en_e_td

SHE4 SERIES
Dimensions and weights at 50 Hz, 4 poles

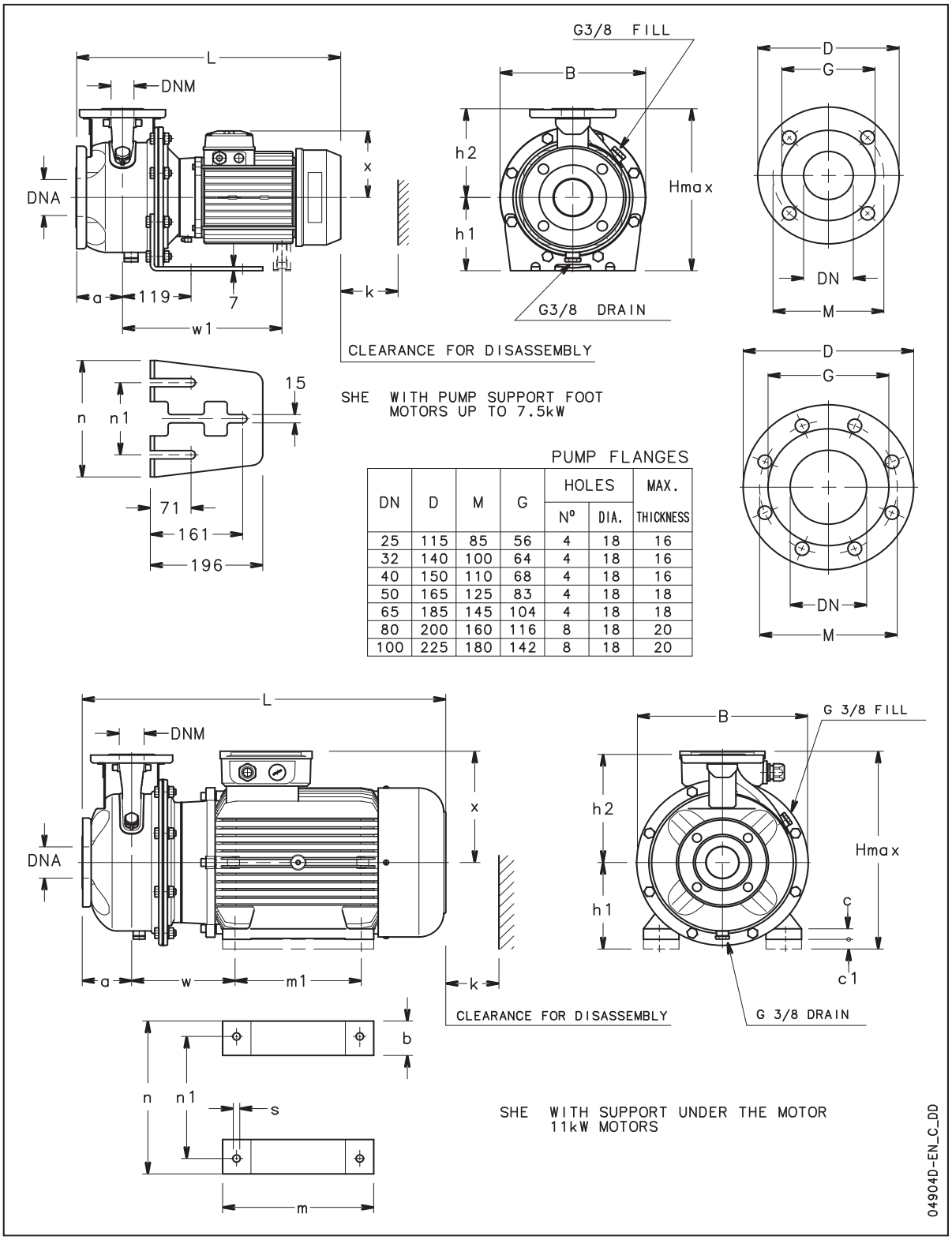

DN	D	M	G	HOLES		MAX.
				Nº	DIA.	THICKNESS
25	115	85	56	4	18	16
32	140	100	64	4	18	16
40	150	110	68	4	18	16
50	165	125	83	4	18	18
65	185	145	104	4	18	18
80	200	160	116	8	18	20
100	225	180	142	8	18	20

SHE4 SERIES
Dimensions and weights at 50 Hz, 4 poles

PUMP TYPE	DIMENSIONS (mm)																				WEIGHT
	PUMP							SUPPORT									B	H	L	k	
	DNM	DNA	a	h2	w	w1	x	b	c	c1	h1	m	m1	n	n1	s		max			kg
SHE4 25-125/02A	25	50	80	140	-	-	121	-	-	-	160	-	-	190	130	-	218	300	411	98	15
SHE4 25-125/02	25	50	80	140	-	-	121	-	-	-	160	-	-	190	130	-	218	300	411	98	16
SHE4 25-160/02	25	50	80	160	-	-	121	-	-	-	160	-	-	210	130	-	253	320	411	98	18
SHE4 25-160/03	25	50	80	160	-	-	121	-	-	-	160	-	-	210	130	-	253	320	411	98	19
SHE4 25-200/03	25	50	80	180	-	-	121	-	-	-	160	-	-	230	130	-	284	340	411	98	26
SHE4 25-200/05	25	50	80	180	-	-	129	-	-	-	160	-	-	230	130	-	284	340	443	98	27
SHE4 25-250/07	25	50	100	225	-	-	128	-	-	-	180	-	-	265	130	-	345	405	431	98	42
SHE4 25-250/11	25	50	100	225	-	-	134	-	-	-	180	-	-	265	130	-	345	405	498	98	49
SHE4 25-250/15	25	50	100	225	-	-	134	-	-	-	180	-	-	265	130	-	345	405	498	98	51
SHE4 32-125/02A	32	50	80	140	-	-	121	-	-	-	112	-	-	190	130	-	218	252	411	98	15
SHE4 32-125/02	32	50	80	140	-	-	121	-	-	-	112	-	-	190	130	-	218	252	411	98	16
SHE4 32-160/02	32	50	80	160	-	-	121	-	-	-	132	-	-	210	130	-	253	292	411	98	18
SHE4 32-160/03	32	50	80	160	-	-	121	-	-	-	132	-	-	210	130	-	253	292	411	98	19
SHE4 32-200/03	32	50	80	180	-	-	121	-	-	-	160	-	-	230	130	-	284	340	411	98	26
SHE4 32-200/05	32	50	80	180	-	-	129	-	-	-	160	-	-	230	130	-	284	340	443	98	27
SHE4 32-250/07	32	50	100	225	-	-	128	-	-	-	180	-	-	265	130	-	345	405	431	98	42
SHE4 32-250/11	32	50	100	225	-	-	134	-	-	-	180	-	-	265	130	-	345	405	498	98	49
SHE4 32-250/15	32	50	100	225	-	-	134	-	-	-	180	-	-	265	130	-	345	405	498	98	51
SHE4 40-125/02A	40	65	80	140	-	-	121	-	-	-	112	-	-	190	130	-	218	252	411	100	16
SHE4 40-125/02	40	65	80	140	-	-	121	-	-	-	112	-	-	190	130	-	218	252	411	100	17
SHE4 40-125/03	40	65	80	140	-	-	121	-	-	-	112	-	-	190	130	-	218	252	411	100	18
SHE4 40-160/03	40	65	80	160	-	-	121	-	-	-	132	-	-	210	130	-	253	292	411	100	20
SHE4 40-160/05	40	65	80	160	-	-	129	-	-	-	132	-	-	210	130	-	253	292	443	100	24
SHE4 40-200/07	40	65	100	180	-	-	128	-	-	-	160	-	-	230	130	-	285	340	431	100	27
SHE4 40-200/11	40	65	100	180	-	-	134	-	-	-	160	-	-	230	130	-	285	340	498	100	35
SHE4 40-250/11	40	65	100	225	-	-	134	-	-	-	180	-	-	265	130	-	345	405	498	107	47
SHE4 40-250/15	40	65	100	225	-	-	134	-	-	-	180	-	-	265	130	-	345	405	498	107	61
SHE4 40-250/22	40	65	100	225	-	-	168	-	-	-	180	-	-	265	130	-	345	405	522	107	65
SHE4 50-125/03A	50	65	100	160	-	-	121	-	-	-	132	-	-	210	130	-	253	292	431	104	20
SHE4 50-125/03	50	65	100	160	-	-	121	-	-	-	132	-	-	210	130	-	253	292	431	104	20
SHE4 50-125/05	50	65	100	160	-	-	129	-	-	-	132	-	-	210	130	-	253	292	463	104	26
SHE4 50-160/07	50	65	100	180	-	-	128	-	-	-	160	-	-	210	130	-	253	340	431	104	30
SHE4 50-160/11	50	65	100	180	-	-	134	-	-	-	160	-	-	210	130	-	253	340	498	104	40
SHE4 50-200/11	50	65	100	200	-	-	134	-	-	-	160	-	-	245	130	-	310	360	498	104	48
SHE4 50-200/15	50	65	100	200	-	-	134	-	-	-	160	-	-	245	130	-	310	360	498	104	51
SHE4 50-250/22A	50	65	100	225	-	-	168	-	-	-	180	-	-	265	130	-	345	405	522	107	56
SHE4 50-250/22	50	65	100	225	-	-	168	-	-	-	180	-	-	265	130	-	345	405	522	107	56
SHE4 50-250/30	50	65	100	225	-	-	168	-	-	-	180	-	-	265	130	-	345	405	553	107	62
SHE4 65-160/05	65	80	100	200	-	-	129	-	-	-	160	-	-	245	130	-	310	360	463	130	32
SHE4 65-160/07	65	80	100	200	-	-	128	-	-	-	160	-	-	245	130	-	310	360	431	130	36
SHE4 65-160/11A	65	80	100	200	-	-	134	-	-	-	160	-	-	245	130	-	310	360	498	130	44
SHE4 65-160/11	65	80	100	200	-	-	134	-	-	-	160	-	-	245	130	-	310	360	498	130	45
SHE4 65-160/15	65	80	100	200	-	-	134	-	-	-	160	-	-	245	130	-	310	360	498	130	48
SHE4 65-200/15	65	80	100	225	-	-	134	-	-	-	180	-	-	245	130	-	310	405	498	130	56
SHE4 65-200/22	65	80	100	225	-	-	168	-	-	-	180	-	-	245	130	-	310	405	522	130	64
SHE4 65-200/30	65	80	100	225	-	-	168	-	-	-	180	-	-	245	130	-	310	405	553	130	64
SHE4 65-250/40	65	80	100	250	-	315	168	-	-	-	200	-	-	265	130	-	345	450	598	140	84
SHE4 65-250/55	65	80	100	250	-	343	191	-	-	-	200	-	-	265	130	-	345	450	605	140	97
SHE4 80-160/15	80	100	125	225	-	-	134	-	-	-	180	-	-	265	130	-	345	405	523	160	55
SHE4 80-160/22A	80	100	125	225	-	-	168	-	-	-	180	-	-	265	130	-	345	405	547	160	63
SHE4 80-160/22	80	100	125	225	-	-	168	-	-	-	180	-	-	265	130	-	345	405	547	160	66
SHE4 80-200/30	80	100	125	250	-	-	168	-	-	-	180	-	-	265	130	-	345	430	578	160	69
SHE4 80-200/40	80	100	125	250	-	315	168	-	-	-	180	-	-	265	130	-	345	430	623	160	88
SHE4 80-250/55	80	100	125	280	-	343	191	-	-	-	200	-	-	303	210	-	383	480	630	160	102
SHE4 80-250/75	80	100	125	280	-	343	191	-	-	-	200	-	-	303	210	-	383	480	630	160	106
SHE4 80-250/110	80	100	125	280	208	-	240	49	5	40	200	304	210	304	254	15	383	480	719	160	145

sh-she4-4p50-en_d_td

SHS4 SERIES
Dimensions and weights at 50 Hz, 4 poles

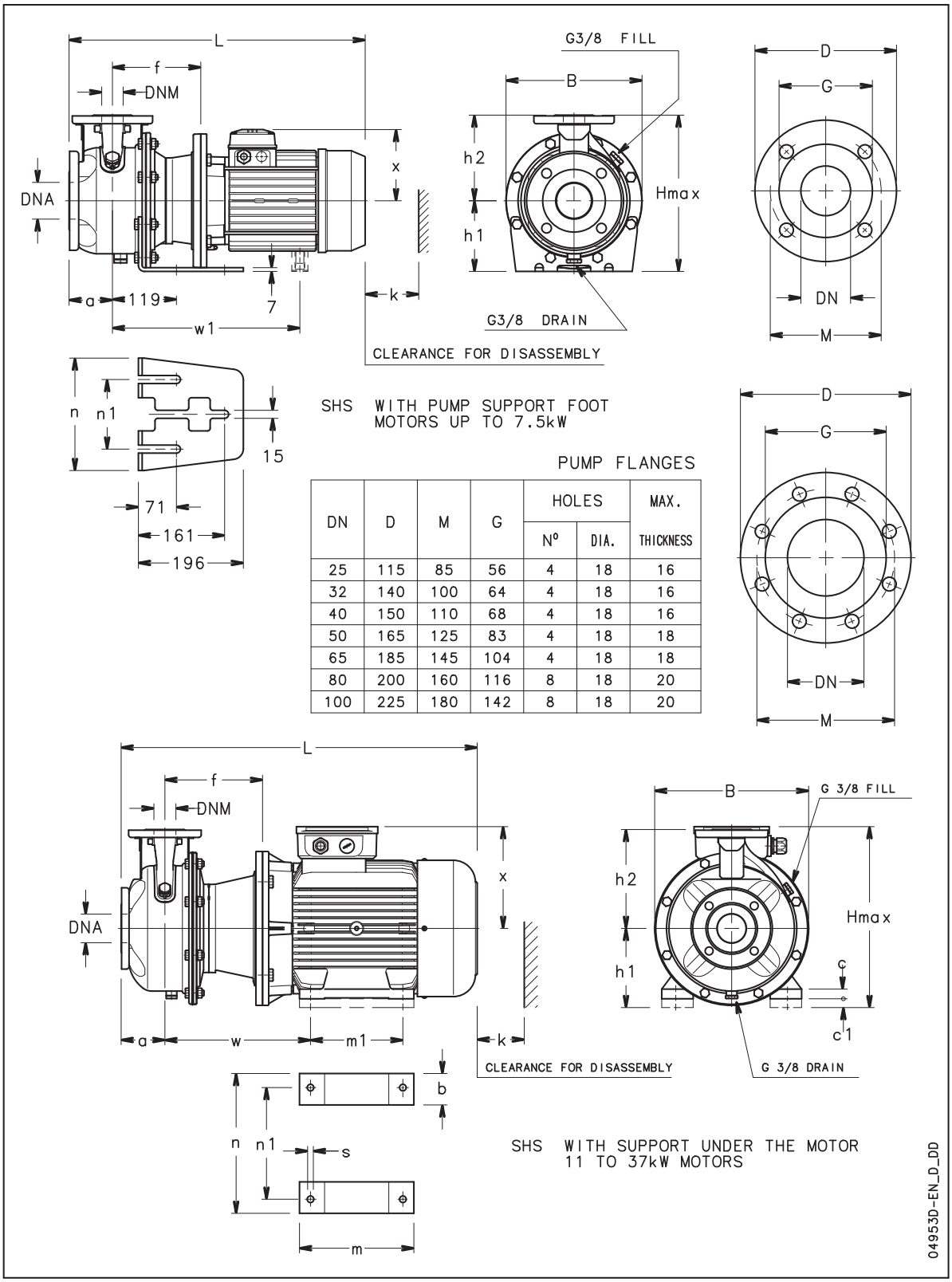

DN	D	M	G	HOLES		MAX.
				Nº	DIA.	THICKNESS
25	115	85	56	4	18	16
32	140	100	64	4	18	16
40	150	110	68	4	18	16
50	165	125	83	4	18	18
65	185	145	104	4	18	18
80	200	160	116	8	18	20
100	225	180	142	8	18	20

SHS4 SERIES
Dimensions and weights at 50 Hz, 4 poles

PUMP TYPE	DIMENSIONS (mm)																					WEIGHT
	PUMP								SUPPORT									B	H	L	k	
	DNM	DNA	a	f	h2	w	w1	x	c		c1	h1	m	m1	n	n1	s		max			kg
SHS4 25-250/07	25	50	100	155	225	-	-	128	-	-	-	180	-	-	265	130	-	345	405	486	98	42
SHS4 25-250/11	25	50	100	155	225	-	-	134	-	-	-	180	-	-	265	130	-	345	405	553	98	49
SHS4 25-250/15	25	50	100	155	225	-	-	134	-	-	-	180	-	-	265	130	-	345	405	553	98	50
SHS4 32-250/07	32	50	100	155	225	-	-	128	-	-	-	180	-	-	265	130	-	345	405	486	98	42
SHS4 32-250/11	32	50	100	155	225	-	-	134	-	-	-	180	-	-	265	130	-	345	405	553	98	49
SHS4 32-250/15	32	50	100	155	225	-	-	134	-	-	-	180	-	-	265	130	-	345	405	553	98	50
SHS4 40-200/07	40	65	100	155	180	-	-	128	-	-	-	160	-	-	230	130	-	284	340	486	100	31
SHS4 40-200/11	40	65	100	155	180	-	-	134	-	-	-	160	-	-	230	130	-	284	340	553	100	37
SHS4 40-250/11	40	65	100	155	225	-	-	134	-	-	-	180	-	-	265	130	-	345	405	553	107	51
SHS4 40-250/15	40	65	100	155	225	-	-	134	-	-	-	180	-	-	265	130	-	345	405	553	107	64
SHS4 40-250/22	40	65	100	165	225	-	-	168	-	-	-	180	-	-	265	130	-	345	405	587	107	68
SHS4 50-160/07	50	65	100	155	180	-	-	128	-	-	-	160	-	-	210	130	-	253	340	486	104	30
SHS4 50-160/11	50	65	100	155	180	-	-	134	-	-	-	160	-	-	210	130	-	253	340	553	104	36
SHS4 50-200/11	50	65	100	155	200	-	-	134	-	-	-	160	-	-	245	130	-	310	360	553	104	49
SHS4 50-200/15	50	65	100	155	200	-	-	134	-	-	-	160	-	-	245	130	-	310	360	553	104	52
SHS4 50-250/22A	50	65	100	165	225	-	-	168	-	-	-	180	-	-	265	130	-	345	405	587	107	58
SHS4 50-250/22	50	65	100	165	225	-	-	168	-	-	-	180	-	-	265	130	-	345	405	587	107	59
SHS4 50-250/30	50	65	100	165	225	-	-	168	-	-	-	180	-	-	265	130	-	345	405	618	107	65
SHS4 65-160/05	65	80	100	155	200	-	-	129	-	-	-	160	-	-	245	130	-	310	360	518	130	34
SHS4 65-160/07	65	80	100	155	200	-	-	128	-	-	-	160	-	-	245	130	-	310	360	486	130	38
SHS4 65-160/11A	65	80	100	155	200	-	-	134	-	-	-	160	-	-	245	130	-	310	360	553	130	46
SHS4 65-160/11	65	80	100	155	200	-	-	134	-	-	-	160	-	-	245	130	-	310	360	553	130	48
SHS4 65-160/15	65	80	100	155	200	-	-	134	-	-	-	160	-	-	245	130	-	310	360	553	130	51
SHS4 65-200/15	65	80	100	155	225	-	-	134	-	-	-	180	-	-	245	130	-	310	405	553	130	54
SHS4 65-200/22	65	80	100	165	225	-	-	168	-	-	-	180	-	-	245	130	-	310	405	587	130	71
SHS4 65-200/30	65	80	100	165	225	-	-	168	-	-	-	180	-	-	245	130	-	310	405	618	130	72
SHS4 65-250/40	65	80	100	165	250	-	380	168	-	-	-	200	-	-	265	130	-	345	450	663	140	97
SHS4 65-250/55	65	80	100	192	250	-	435	191	-	-	-	200	-	-	265	130	-	345	450	697	140	104
SHS4 80-160/15	80	100	125	155	225	-	-	134	-	-	-	180	-	-	265	130	-	345	405	578	160	59
SHS4 80-160/22A	80	100	125	165	225	-	-	168	-	-	-	180	-	-	265	130	-	345	405	612	160	67
SHS4 80-160/22	80	100	125	165	225	-	-	168	-	-	-	180	-	-	265	130	-	345	405	612	160	67
SHS4 80-200/30	80	100	125	165	250	-	-	168	-	-	-	180	-	-	265	130	-	345	430	643	160	72
SHS4 80-200/40	80	100	125	165	250	-	380	168	-	-	-	180	-	-	265	130	-	345	430	688	160	88
SHS4 80-250/55	80	100	125	192	280	-	435	191	-	-	-	200	-	-	303	210	-	383	480	722	160	107
SHS4 80-250/75	80	100	125	192	280	-	435	191	-	-	-	200	-	-	303	210	-	383	480	722	160	113
SHS4 80-250/110	80	100	125	222	280	330	-	240	49	5	40	200	304	210	304	254	15	383	480	841	160	153

sh-shs4-4p50-en_d_td

e-SV™ Series

1SV, 3SV, 5SV, 10SV, 15SV, 22SV

The New e-SV™ pumps are tough, efficient and built to last. Thanks to a unique combination of new hydraulic design and higher efficiency motor, the e-SV™ delivers lower overall life-cycle costs and superior efficiency compared to most pumps available today.

Specifications

Delivery: up to 29 m^3/h
Head: up to 265 m
Power supply: three-phase and singlephase 50 and 60 Hz
Power:
- Single-phase version: 220-240 V, 50 Hz.
- Three-phase version:
220-240/380-415 V, 50 Hz for power up to 3 kW, 380-415/660-690 V, 50 Hz for power above 3 kW.
Maximum operating pressure:
16 - 25 bar (40 bar option available)
Temperature of pumped liquid: from -30°C to +120°C (up to +150°C as option)
Insulation class: 155 (F)
Protection: IP5

Materials

Pump body: Stainless steel
Impeller: Stainless steel
Diffuser: Stainless steel
Mechanical seal: Silicon Carbide - Carbon - EPDM (other options available)
Fill and drain plugs: Stainless steel
Elastomers: EPDM (other options available)

Applications

Booster set and water supply systems

Handling of water, free of suspended solids, in the civil, industrial and agricultural sectors

Irrigation systems

Wash systems

Water treatment plants

Handling of moderately aggressive liquids, demineralised water, water and glycol, etc

Circulation of hot and cold water for heating, cooling and conditioning systems

Boiler feed

Pharmaceutical industries

Food & beverage industries

Options

Hydrovar Variable Speed Drive

For a complete list of technical information, consult www.lowara.com

e-SV™ Series

33SV, 46SV, 66SV, 92SV, 125SV

Multi-stage vertical pumps with impellers, diffusers and outer sleeve entirely made of stainless steel, with pump body and upper head in cast iron in the standard versions. The N versions are entirely made of stainless steel.
This reliable and technologically advanced series owes its success to its flexibility of application, ease of maintenance (the mechanical seal can be replaced without removing the motor), high performance and silent running.

Specifications

Delivery: up to 160 m^3/h
Head: up to 330 m
Power supply: three-phase and single-phase 50 and 60 Hz
Power: standard motors from 2.2 kW to 55 kW
PLM surface motors have efficiency values that fall within the range normally referred to as efficiency class IE2 (EFF1).
Maximum operating pressure:
PN16, PN25 PN40 for sizes SV 33, 46;
PN16, PN25 for sizes SV66, 92, 125
Temperature of pumped liquid:
-30°C to +120°C, standard version
Protection: IP55
Insulation class: 155 (F)

Materials

Pump body: Cast iron (stainless steel for N version)
Adaptor: Cast iron
Impeller, diffuser, sleeve: AISI 316 stainless steel
Mechanical seal: Siliconcarbide/ Carbon/EPDM
Elastomers: EPDM
Fill and drain plugs: Stainless steel

Applications

Water supply and pressure boosting

Water treatment

Light industry

Irrigation and farming

Heating, ventilation and air-conditioning

Options

- Hydrovar Variable Speed Drive
- Mechanical seal materials
- Horizontal version
- Counter flange kits
- Atex motor, Group II, category 3G

For a complete list of technical information, consult www.lowara.com

Special versions on request

More and more customers require specific solutions for satisfying particular application requirements. To meet their needs, Lowara offers a series of variants for personalising the e-SV™ pumps.

• **High pressure pump:**
the e-SV™ pump was especially designed to withstand maximum operating pressures of 40 bar. In case of elevated input pressures, it can be used as a single pump or in a system with 2 pumps connected in series and reach heads of over 400 metres.

• **Horizontal version:**
the e-SV™ pump is supplied with motor and pump support brackets for specific applications requiring horizontal assembly.

• **Version with low NPSH:**
the e-SV™ pump was especially designed for boiler charging applications with an elevated risk of cavitation.

• **High temperature version:**
the e-SV™ pump was especially developed to operate with water at high temperatures (up to 180°C).

• **Passivated and electro-polished version:**
all e-SV™ pump components are passivated and electro-polished in order to reduce the risk of corrosion and to comply with specific hygiene requirements.

• **Version with stainless steel base:**
the e-SV™ pump can be supplied with a stainless steel base for applications in aggressive conditions.

• **Motors:**
- 4-pole motor.
- Motor with anti-condensate option for applications in damp conditions.
- Motor with overheating protection integrated: thermal switches or PTC sensors.
- ATEX motor for operating in explosive atmospheres.
- The direction of the motor terminal block can be adjusted.
- Motor protected to IP65.
- Special voltages.

• **Elastomers:**
as well as the EPDM elastomers used in the standa d version, other materials are available to satisfy specific customer requirements.

1, 3, 5SV SERIES
Hydraulic performance table at 50 Hz, 2 poles

PUMP TYPE	RATED POWER		Q = DELIVERY													
			l/min 0	12	20	25	30	35	40	45	50	60	73	100	120	141
			m^3/h 0	0,7	1,2	1,5	1,8	2,1	2,4	2,7	3,0	3,6	4,4	6,0	7,2	8,5
	kW	HP	H = TOTAL HEAD IN METRES OF COLUMN OF WATER													
1SV02	0,37	0,5	12,2	12,2	11,5	10,7	9,5	7,9	6,0							
1SV03	0,37	0,5	18,0	18,0	17,0	15,7	13,8	11,4	8,4							
1SV04	0,37	0,5	23,7	23,5	22,1	20,4	17,9	14,6	10,6							
1SV05	0,37	0,5	29,3	28,9	27,0	24,8	21,6	17,4	12,5							
1SV06	0,37	0,5	34,8	34,2	31,7	28,9	25,0	20,0	14,0							
1SV07	0,37	0,5	40,2	39,2	36,1	32,7	28,1	22,2	15,2							
1SV08	0,55	0,75	48,1	47,9	45,2	41,8	36,8	30,4	22,4							
1SV09	0,55	0,75	53,7	53,4	50,4	46,4	40,8	33,5	24,6							
1SV10	0,55	0,75	59,4	59,0	55,5	51,0	44,7	36,6	26,6							
1SV11	0,55	0,75	65,1	64,5	60,4	55,5	48,5	39,5	28,5							
1SV12	0,75	1	73,3	73,1	69,3	64,3	57,1	47,6	35,7							
1SV13	0,75	1	79,2	78,9	74,8	69,4	61,6	51,2	38,2							
1SV15	0,75	1	90,9	90,5	85,6	79,3	70,1	58,1	43,1							
1SV17	1,1	1,5	105,2	104,9	100,0	93,1	82,6	68,6	51,2							
1SV19	1,1	1,5	117,0	116,7	111,0	103,2	91,5	75,8	56,3							
1SV22	1,1	1,5	134,6	134,1	127,4	118,1	104,4	86,1	63,5							
1SV25	1,5	2	152,6	152,4	145,5	135,4	120,0	99,1	72,7							
1SV27	1,5	2	164,3	164,0	156,4	145,4	128,8	106,1	77,5							
1SV30	1,5	2	181,7	181,3	172,6	160,1	141,2	115,7	83,9							
1SV32	2,2	3	197,2	197,1	188,4	175,8	156,5	130,0	96,3							
1SV34	2,2	3	209,2	208,9	199,8	186,3	165,5	137,1	101,2							
1SV37	2,2	3	225,9	224,9	216,1	201,9	179,3	148,1	108,7							
3SV02	0,37	0,5	14,9		14,5	14,3	14,0	13,5	13,0	12,4	11,7	9,8	6,5			
3SV03	0,37	0,5	22,0		21,2	20,8	20,3	19,6	18,7	17,7	16,6	13,7	8,6			
3SV04	0,37	0,5	28,9		27,7	27,1	26,2	25,2	23,9	22,5	20,8	16,8	10,1			
3SV05	0,55	0,75	37,2		36,4	35,8	35,0	33,9	32,6	31,1	29,2	24,5	16,2			
3SV06	0,55	0,75	44,4		43,4	42,6	41,6	40,2	38,6	36,6	34,3	28,5	18,5			
3SV07	0,75	1	52,5		51,8	51,0	50,0	48,7	47,0	45,0	42,5	36,1	24,6			
3SV08	0,75	1	60,0		59,1	58,2	57,0	55,4	53,4	51,0	48,1	40,7	27,5			
3SV09	1,1	1,5	67,7		66,8	65,8	64,5	62,8	60,6	57,9	54,6	46,4	31,6			
3SV10	1,1	1,5	75,0		73,8	72,7	71,3	69,3	66,9	63,8	60,2	51,0	34,5			
3SV11	1,1	1,5	82,3		81,0	79,7	78,0	75,8	73,1	69,7	65,7	55,5	37,4			
3SV12	1,1	1,5	89,6		87,8	86,4	84,5	82,1	79,1	75,5	71,1	59,9	40,1			
3SV13	1,5	2	98,1		96,7	95,4	93,5	91,0	87,8	83,9	79,2	67,2	45,6			
3SV14	1,5	2	105,6		104,1	102,5	100,4	97,7	94,2	89,9	84,8	71,8	48,5			
3SV16	1,5	2	119,9		117,8	116,1	113,6	110,5	106,5	101,6	95,8	80,9	54,2			
3SV19	2,2	3	144,3		142,3	140,3	137,5	133,9	129,2	123,5	116,7	99,1	67,6			
3SV21	2,2	3	159,3		156,9	154,6	151,4	147,3	142,1	135,7	128,0	108,5	73,6			
3SV23	2,2	3	174,0		171,1	168,5	165,0	160,4	154,7	147,6	139,2	117,7	79,4			
3SV25	2,2	3	188,5		186,1	183,3	179,3	174,1	167,6	159,7	150,3	126,6	84,8			
3SV27	3	4	204,4		201,7	198,8	194,7	189,4	182,7	174,4	164,5	139,4	94,4			
3SV29	3	4	219,3		216,0	212,8	208,3	202,6	195,3	186,4	175,7	148,6	100,2			
3SV31	3	4	233,8		230,3	226,8	222,0	215,7	207,8	198,2	186,7	157,6	106,0			
3SV33	3	4	248,5		245,3	241,5	236,2	229,3	220,7	210,2	197,7	166,3	111,2			
5SV02	0,37	0,5	14,8						13,8	13,7	13,4	13,0	12,2	10,2	8,2	5,7
5SV03	0,55	0,75	21,8						19,9	19,6	19,2	18,4	17,1	13,9	10,8	6,9
5SV04	0,55	0,75	30,0						28,2	27,9	27,5	26,6	25,2	21,2	17,3	12,2
5SV05	0,75	1	38,0						36,4	36,0	35,5	34,5	32,9	28,2	23,5	17,1
5SV06	1,1	1,5	45,3						43,7	43,3	42,8	41,6	39,6	33,9	28,1	20,3
5SV07	1,1	1,5	52,7						50,7	50,1	49,5	48,1	45,8	39,1	32,2	23,1
5SV08	1,1	1,5	60,1						57,6	57,0	56,2	54,6	51,8	44,1	36,2	25,8
5SV09	1,5	2	68,0						65,5	64,8	64,0	62,2	59,3	50,6	41,9	30,2
5SV10	1,5	2	75,5						72,4	71,7	70,8	68,7	65,4	55,7	46,0	33,0
5SV11	1,5	2	82,8						79,3	78,4	77,5	75,2	71,4	60,7	49,9	35,6
5SV12	2,2	3	90,8						88,0	87,0	86,0	83,4	79,3	67,4	55,7	40,5
5SV13	2,2	3	98,3						95,0	94,0	92,8	90,0	85,5	72,6	59,9	43,5
5SV14	2,2	3	105,7						102,0	100,9	99,6	96,6	91,7	77,8	64,0	46,3
5SV15	2,2	3	113,1						109,0	107,8	106,4	103,1	97,8	82,8	68,1	49,1
5SV16	2,2	3	120,5						115,9	114,6	113,1	109,6	103,9	87,8	72,1	51,8
5SV18	3	4	135,8						131,1	129,7	128,0	124,1	117,8	99,9	82,3	59,5
5SV21	3	4	157,9						152,0	150,3	148,3	143,6	136,1	114,9	94,2	67,6
5SV23	4	5,5	174,4						168,9	167,2	165,1	160,2	152,3	129,6	107,2	78,2
5SV25	4	5,5	189,2						183,1	181,1	178,9	173,5	164,8	140,1	115,7	84,1
5SV28	4	5,5	211,5						204,2	201,9	199,4	193,3	183,4	155,5	128,0	92,7
5SV30	5,5	7,5	227,0						219,8	217,5	214,8	208,4	198,1	168,5	139,3	101,5
5SV33	5,5	7,5	249,2						241,0	238,4	235,5	228,4	216,9	184,2	151,9	110,3

Performances in compliance with ISO 9906 - Annex A.

1-5sv-2p50-en_b_th

10, 15, 22SV SERIES
Hydraulic performance table at 50 Hz, 2 poles

PUMP TYPE	RATED POWER		Q = DELIVERY													
			l/min 0	83,34	100	133	170	183,34	233	270	330	350	400	430	460	483,33
			m^3/h 0	5,0	6,0	8,0	10,2	11,0	14,0	16,2	19,8	21,0	24,0	25,8	27,6	29,0
	kW	HP	H = TOTAL HEAD IN METRES OF COLUMN OF WATER													
10SV01	0,75	1	11,8	11,2	10,9	9,9	8,3	7,6	4,3							
10SV02	0,75	1	23,6	21,9	21,3	19,6	17,0	15,8	10,0							
10SV03	1,1	1,5	35,7	33,0	32,1	29,6	25,8	24,1	16,0							
10SV04	1,5	2	47,7	44,2	43,0	39,9	34,8	32,6	21,7							
10SV05	2,2	3	60,0	56,1	54,7	50,9	44,9	42,2	29,0							
10SV06	2,2	3	71,8	66,8	65,0	60,4	53,1	49,8	33,9							
10SV07	3	4	83,6	78,3	76,2	70,8	62,1	58,3	39,8							
10SV08	3	4	95,3	88,9	86,5	80,1	70,2	65,7	44,5							
10SV09	4	5,5	106,3	100,1	97,5	90,8	80,0	75,1	52,1							
10SV10	4	5,5	118,0	110,8	107,9	100,3	88,2	82,8	57,2							
10SV11	4	5,5	129,6	121,3	118,1	109,6	96,3	90,3	62,1							
10SV13	5,5	7,5	156,0	146,5	142,7	132,6	116,4	109,2	74,3							
10SV15	5,5	7,5	179,5	167,9	163,4	151,6	132,8	124,3	83,9							
10SV17	7,5	10	205,0	193,2	188,5	175,7	154,7	145,2	98,8							
10SV18	7,5	10	216,9	204,2	199,1	185,5	163,2	153,1	104,0							
10SV20	7,5	10	240,6	226,0	220,3	205,0	180,2	168,9	114,3							
10SV21	11	15	253,6	241,0	235,5	220,2	195,0	183,5	127,5							
15SV01	1,1	1,5	14,0			12,9	12,4	12,2	11,3	10,4	8,4	7,6	5,1			
15SV02	2,2	3	28,7			26,7	25,9	25,5	23,9	22,4	18,9	17,4	13,1			
15SV03	3	4	43,3			40,4	39,1	38,6	36,2	33,8	28,7	26,5	20,1			
15SV04	4	5,5	58,4			54,7	53,1	52,5	49,4	46,3	39,7	36,9	28,7			
15SV05	4	5,5	72,7			67,8	65,8	65,0	61,0	57,1	48,7	45,2	34,9			
15SV06	5,5	7,5	87,6			81,5	79,4	78,4	74,1	69,9	60,3	56,3	44,2			
15SV07	5,5	7,5	101,9			94,5	91,9	90,8	85,7	80,6	69,4	64,7	50,5			
15SV08	7,5	10	117,4			110,9	108,0	106,8	100,8	94,9	82,0	76,7	60,6			
15SV09	7,5	10	131,9			124,4	121,0	119,6	112,8	106,1	91,5	85,5	67,4			
15SV10	11	15	147,7			138,8	135,3	133,8	126,7	119,6	103,9	97,4	77,5			
15SV11	11	15	162,3			152,4	148,5	146,8	138,9	131,1	113,8	106,5	84,7			
15SV13	11	15	191,3			179,2	174,5	172,5	163,1	153,7	133,1	124,5	98,6			
15SV15	15	20	222,1			209,9	204,8	202,6	192,2	181,7	158,3	148,5	118,8			
15SV17	15	20	251,6			237,3	231,4	228,9	216,9	205,0	178,4	167,3	133,6			
22SV01	1,1	1,5	14,7					13,5	12,7	12,0	10,4	9,7	7,7	6,3	4,7	3,4
22SV02	2,2	3	30,4					28,4	27,2	26,0	23,3	22,2	18,9	16,6	13,8	11,5
22SV03	3	4	45,4					42,2	40,4	38,5	34,5	32,8	27,8	24,2	20,2	16,6
22SV04	4	5,5	60,9					56,8	54,4	51,9	46,6	44,4	37,9	33,1	27,7	23,0
22SV05	5,5	7,5	76,0					70,9	67,9	64,9	58,3	55,6	47,4	41,4	34,7	28,8
22SV06	7,5	10	93,2					88,8	85,7	82,5	75,4	72,4	63,3	56,7	49,1	42,6
22SV07	7,5	10	108,5					103,1	99,4	95,7	87,2	83,7	73,1	65,3	56,5	48,8
22SV08	11	15	124,6					119,2	115,2	111,0	101,6	97,7	85,7	77,0	66,9	58,2
22SV09	11	15	140,1					133,7	129,2	124,4	113,8	109,3	95,8	86,0	74,6	64,8
22SV10	11	15	155,4					148,2	143,1	137,8	125,9	120,9	105,8	94,8	82,3	71,3
22SV12	15	20	186,1					178,6	172,9	166,8	152,9	147,0	129,1	115,9	100,7	87,4
22SV14	15	20	216,6					207,7	200,9	193,7	177,4	170,4	149,4	133,9	116,1	100,6
22SV17	18,5	25	263,5					252,8	244,7	236,0	216,2	207,8	182,3	163,6	142,0	123,2

Performances in compliance with ISO 9906 - Annex A.

10-22sv-2p50-en_b_th

33, 46SV SERIES
Hydraulic performance table at 50 Hz, 2 poles

PUMP TYPE	RATED POWER		Q = DELIVERY										
			l/min 0	250	300	367	417	500	583	667	750	900	1000
			m^3/h 0	15	18	22	25	30	35	40	45	54	60
	kW	HP	H = TOTAL HEAD METRES COLUMN OF WATER										
33SV1/1A	2,2	3	17,4	16,2	15,7	15	14	12,2	9,8	6,7			
33SV1	3	4	23,8	21,7	21,2	20	20	17,8	15,5	12,7			
33SV2/2A	4	5,5	35,1	34,1	33,3	32	30	27	22,4	16,6			
33SV2/1A	4	5,5	40,8	38,8	37,9	36	35	32	27,5	22,3			
33SV2	5,5	7,5	47,8	45	44,1	43	41	39	35	29,9			
33SV3/2A	5,5	7,5	57,7	55,2	53,8	51	49	44	38	29,6			
33SV3/1A	7,5	10	64,5	61,3	60	58	56	51	45	37			
33SV3	7,5	10	71,5	67,4	66,0	64	62	58	52,0	44,6			
33SV4/2A	7,5	10	82	78,8	77	74	72	66	58	47,2			
33SV4/1A	11	15	88,9	85	83	81	78	73	65	55,1			
33SV4	11	15	95,9	91,1	90	87	85	80	73	63,1			
33SV5/2A	11	15	106	101,6	100	96	93	85	76	63			
33SV5/1A	11	15	112,7	107,2	105	102	99	92	82	70			
33SV5	15	20	120,4	114,9	113	110	107	101	92	80,5			
33SV6/2A	15	20	131,2	126,9	125	120	116	108	96	81,2			
33SV6/1A	15	20	139,1	133,5	131	128	124	116	105	90,4			
33SV6	15	20	145,6	139	137	133	129	121	110	96,1			
33SV7/2A	15	20	156	149,9	147	143	138	128	115	98,2			
33SV7/1A	18,5	25	163,3	156,6	154	150	145	136	123	106,2			
33SV7	18,5	25	170,3	162,8	160	156	152	142	130	113,3			
33SV8/2A	18,5	25	180,6	173,7	171	166	161	150	135	115,3			
33SV8/1A	18,5	25	187,4	179,5	177	171	166	156	141	121,7			
33SV8	22	30	194,1	185,1	182	177	172	161	147	128			
33SV9/2A	22	30	202,1	194,1	191	185	179	166	150	127,9			
33SV9/1A	22	30	210,2	201,2	198	192	186	174	157	135,9			
33SV9	22	30	216,8	206,8	204	198	193	181	165	143,7			
33SV10/2A	22	30	226,4	217,2	213	207	200	186	168	143,9			
33SV10/1A	30	40	234,5	225	221	215	209	196	178	154,2			
33SV10	30	40	241,8	231,3	228	222	216	203	185	162,2			
33SV11/2A	30	40	252	244	240	233	226	211	190	163,7			
33SV11/1A	30	40	259	249,2	245	238	232	217	197	171			
33SV11	30	40	265,7	253,6	250	243	236	222	203	176,9			
33SV12/2A	30	40	275,9	266,2	262	254	246	229	207	178,3			
33SV12/1A	30	40	282,8	271,5	267	260	252	236	214	185,6			
33SV12	30	40	289,8	276,7	272	265	258	242	221	192,9			
33SV13/2A	30	40	300,5	291,1	286	278	270	252	228	197,6			
33SV13/1A	30	40	306,9	294,9	290	282	274	256	233	202,4			
46SV1/1A	3	4	19,5			19,2	18,8	17,9	16,7	15,1	13,1	8,5	4,6
46SV1	4	5,5	27,2			24	23,5	22,5	21,4	19,9	18,2	14,3	10,8
46SV2/2A	5,5	7,5	38,8			39,8	39,2	37,8	35,7	32,9	29,4	21,1	13,9
46SV2	7,5	10	52,6			48,5	47,7	46,1	44,2	41,7	38,7	31,4	25,1
46SV3/2A	11	15	64,7			65,1	64	62	60	56	52	40,4	30,8
46SV3	11	15	80,8			74,3	73	71	68	65	60	50	40,7
46SV4/2A	15	20	92,4			90,7	90	87	83	79	73	58	45,6
46SV4	15	20	107,3			99,8	98	96	92	87	82	68	55,9
46SV5/2A	18,5	25	117,2			114,8	113	110	106	100	93	75	60,2
46SV5	18,5	25	134,5			125,1	123	120	116	110	103	86	71,5
46SV6/2A	22	30	143,7			139,3	138	134	129	122	113	92	73,4
46SV6	22	30	161			149,9	148	144	139	132	124	104	86
46SV7/2A	30	40	171,3			164,9	163	158	152	144	134	110	88,6
46SV7	30	40	188,6			175,5	173	168	162	155	145	122	101,2
46SV8/2A	30	40	198,2			190	188	182	176	166	155	127	103,1
46SV8	30	40	213,1			198,6	196	191	184	175	164	137	112,6
46SV9/2A	30	40	224,8			214,5	212	206	198	187	174	143	116
46SV9	37	50	240,9			225,2	222	217	209	199	187	157	130,2
46SV10/2A	37	50	252,7			241,1	238	232	223	212	198	164	133,9
46SV10	37	50	267,6			250,3	247	241	232	221	208	174	144,8
46SV11/2A	45	60	280,4			267,4	264	258	249	237	222	184	151,1
46SV11	45	60	295,5			276,4	273	266	257	245	230	194	161,3
46SV12/2A	45	60	307,3			292,5	289	282	272	259	243	202	165,8
46SV12	45	60	321,8			301	297	290	280	267	250	210	175
46SV13/2A	45	60	332,5			316,2	312	304	292	277	259	214	175

Performances in compliance with ISO 9906 - Annex A.

33-46sv-2p50-en_c_th

66, 92, 125SV SERIES
Hydraulic performance table at 50 Hz, 2 poles

PUMP TYPE	RATED POWER		Q = DELIVERY												
			l/min 0	500	600	700	750	900	1000	1200	1300	1417	1600	1800	2000
			m^3/h 0	30	36	42	45	54	60	72	78	85	96	108	120
	kW	HP	H = TOTAL HEAD METRES COLUMN OF WATER												
66SV1/1A	4	5,5	23,8	21,4	20,7	19,9	19,4	17,8	16,6	13,3	11,2	8,3			
66SV1	5,5	7,5	29,2	25,8	24,8	23,8	23,3	21,8	20,7	17,9	16,1	13,5			
66SV2/2A	7,5	10	47,5	42,6	41,2	39,5	38,6	36	32,9	26,4	22,2	16,4			
66SV2/1A	11	15	54,2	49,6	48,2	46,7	45,8	42,9	40,6	34,8	31,2	26,2			
66SV2	11	15	60,4	55,7	54,4	52,8	52	49,3	47,1	42	38,9	34,7			
66SV3/2A	15	20	78,4	71,6	70	67	66	62	58	49	43,3	35,3			
66SV3/1A	15	20	84,7	77,8	76	74	72	68	65	56	51	44,0			
66SV3	18,5	25	91,4	84,7	83	81	79	75	72	64	60	53,5			
66SV4/2A	18,5	25	108,9	99,6	97	94	92	86	82	70	63	52,8			
66SV4/1A	22	30	115,2	105,9	103	100	99	93	89	78	71	61,8			
66SV4	22	30	121,6	112,5	110	107	105	100	96	86	79	70,8			
66SV5/2A	30	40	139,1	127,5	124	120	118	111	106	92	83	70,4			
66SV5/1A	30	40	145,6	134	131	127	125	118	112	99	91	79,5			
66SV5	30	40	152	140,4	137	133	131	125	119	107	99	88,5			
66SV6/2A	30	40	169,5	155,6	152	147	144	136	129	113	103	88,1			
66SV6/1A	30	40	176	162	158	153	151	143	136	121	111	97,2			
66SV6	37	50	182,4	168,5	164	160	158	150	143	128	119	106,2			
66SV7/2A	37	50	199,9	183,7	179	174	171	161	153	134	122	105,8			
66SV7/1A	37	50	206,4	190,1	185	180	177	168	160	142	131	114,9			
66SV7	45	60	212,8	196,5	192	187	184	174	167	150	139	123,9			
66SV8/2A	45	60	230,3	211,8	206	200	197	186	177	156	142	123,5			
66SV8/1A	45	60	236,8	218,2	213	207	204	193	184	163	150	132,6			
66SV8	45	60	243,2	224,6	219	213	210	199	191	171	159	141,6			
92SV1/1A	5,5	7,5	24,5				22,2	21,5	20,9	19,4	18,5	17,3	15	11,8	7,9
92SV1	7,5	10	33,5				28,7	27,2	26,2	24,3	23,3	22,2	20,2	17,6	14,3
92SV2/2A	11	15	49,4				45,1	43,7	42,5	39,6	37,9	35,5	30,9	24,6	16,8
92SV2	15	20	67,8				58,2	55	53	49,5	47,6	45,2	41,4	36,3	29,6
92SV3/2A	18,5	25	82,4				74,4	72	70	65	62	59	52	43,6	32,9
92SV3	22	30	102,2				88,2	84	81	76	73	69	63	56	46,3
92SV4/2A	30	40	115,7				104	100	97	90	87	82	74	63	49
92SV4	30	40	133,1				117	112	108	101	97	92	85	75	62,5
92SV5/2A	37	50	149				133,2	128	124	116	111	105	95	81	64,6
92SV5	37	50	166,4				146,3	140	135	126	121	115	106	94	78,1
92SV6/2A	45	60	183,3				163,1	156	152	141	135	129	117	101	81
92SV6	45	60	200,9				175,9	168	163	151	146	139	127	113	94,2
92SV7/2A	45	60	216,8				192,4	184	179	167	160	152	138	120	96,7

Performances in compliance with ISO 9906 - Annex A.

66-92sv-2p50-en_a_th

PUMP TYPE	RATED POWER		Q = DELIVERY													
			l/min 0	500	600	750	900	1000	1200	1416	1700	1900	2000	2150	2300	2666
			m^3/h 0	30,0	36,0	45,0	54,0	60,0	72,0	85,0	102,0	114,0	120,0	129,0	138,0	160,0
	kW	HP	H = TOTAL HEAD IN METRES OF COLUMN OF WATER													
125SV1	7,5	10	27,6					20,8	19,8	18,6	16,8	15,3	14,4	12,9	11,3	6,2
125SV2	15	20	53,8					44,4	42,5	40,4	37,1	34,4	32,9	30,4	27,7	19,6
125SV3	22	30	80,7					66,5	63,8	60,6	55,7	51,6	49,4	45,7	41,5	29,4
125SV4	30	40	107,6					88,7	85,0	80,7	74,2	68,8	65,8	60,9	55,4	39,2
125SV5	37	50	134,5					110,9	106,3	100,9	92,8	86,0	82,3	76,1	69,2	49,0
125SV6	45	60	161,4					133,1	127,6	121,1	111,3	103,2	98,7	91,3	83,1	58,8
125SV7	55	75	188,3					155,2	148,8	141,3	129,9	120,4	115,2	106,6	96,9	68,6
125SV8/2A	55	75	211,5					174,4	167,2	158,7	145,9	135,3	129,4	119,7	108,9	77,1

Performances in compliance with ISO 9906 - Annex A.

125sv-2p50_a_th

SV1 SERIES, 2 TO 15 STAGES
Dimensions and weights at 50 Hz, 2 poles

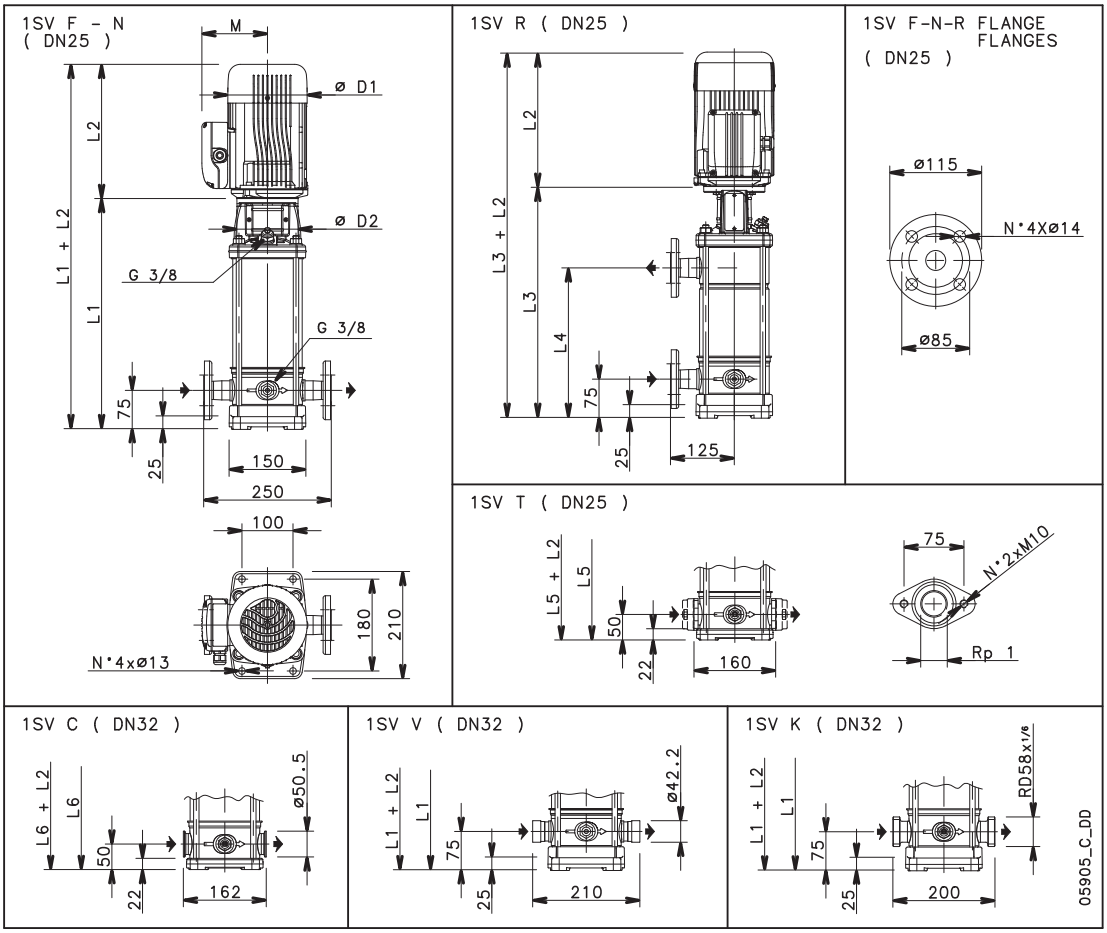

PUMP TYPE	MOTOR		DIMENSIONS (mm)													WEIGHT kg	
				L2						M		D1					ELECTRIC
	kW	SIZE	L1	1 ~	3 ~	L3	L4	L5	L6	1 ~	3 ~	1 ~	3 ~	D2		PUMP	PUMP
1SV02	0,37	71	278	209	209	-	-	253	253	111	111	120	120	105		8,3	13
1SV03	0,37	71	278	209	209	-	-	253	253	111	111	120	120	105		8,6	13,4
1SV04	0,37	71	298	209	209	-	-	273	273	111	111	120	120	105		9	13,8
1SV05	0,37	71	318	209	209	-	-	293	293	111	111	120	120	105		9,4	14,2
1SV06	0,37	71	338	209	209	-	-	313	313	111	111	120	120	105		9,8	14,6
1SV07	0,37	71	358	209	209	358	207	333	333	111	111	120	120	105		10,2	14,9
1SV08	0,55	71	378	231	231	378	227	353	353	121	121	140	140	105		10,5	15,2
1SV09	0,55	71	398	231	231	398	247	373	373	121	121	140	140	105		10,9	15,6
1SV10	0,55	71	418	231	231	418	267	393	393	121	121	140	140	105		11,3	16
1SV11	0,55	71	438	231	231	438	287	413	413	121	121	140	140	105		11,7	16,4
1SV12	0,75	80	468	226	263	468	307	443	443	121	129	140	155	120		12,7	23,7
1SV13	0,75	80	488	226	263	488	327	463	463	121	129	140	155	120		13,1	24,1
1SV15	0,75	80	528	226	263	528	367	503	503	121	129	140	155	120		13,9	25

1sv-1-2p50-en_a_td

1SV SERIES, 2 TO 15 STAGES
Operating characteristics at 50 Hz, 2 poles

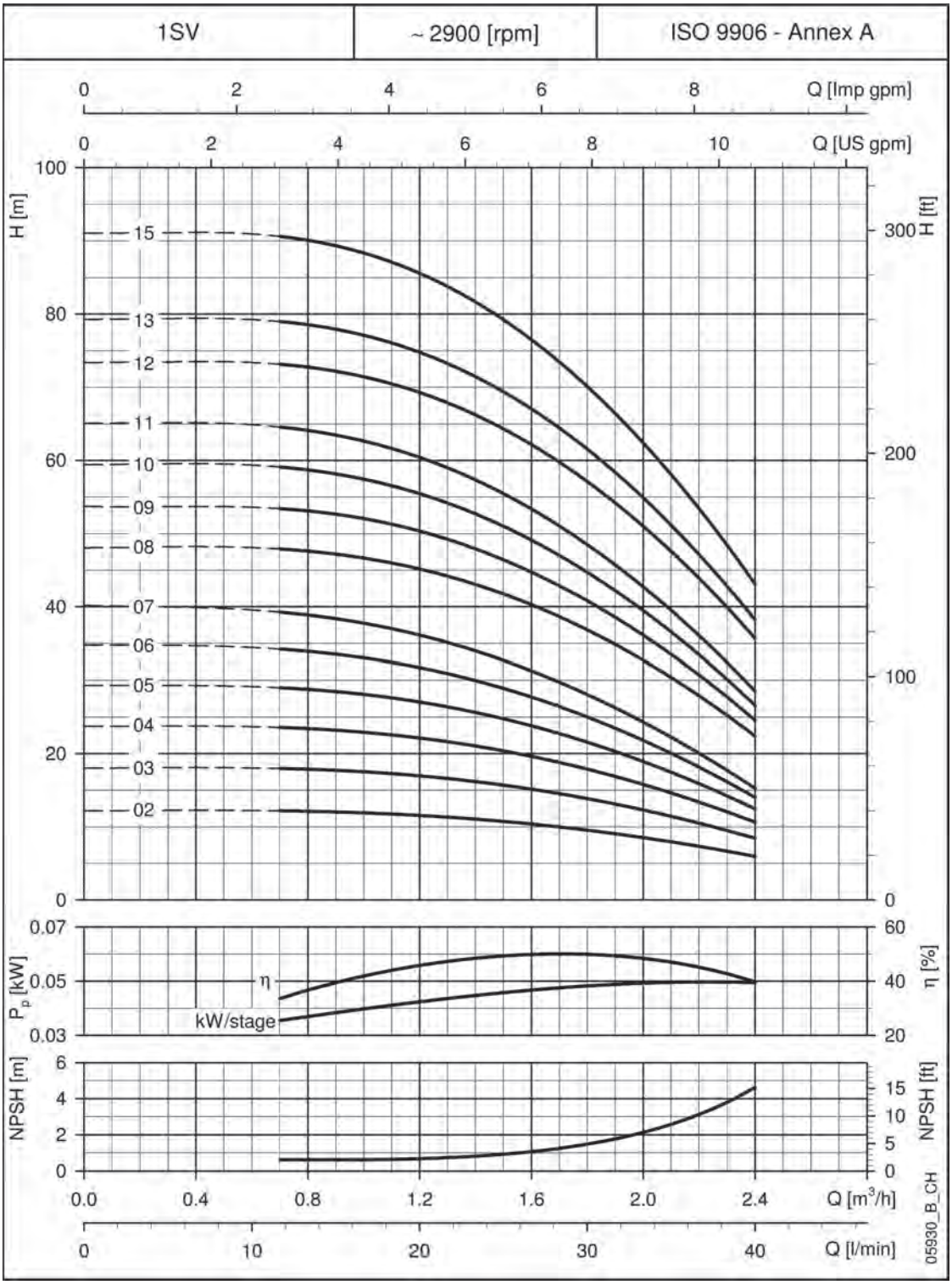

These performances are valid for liquids with density ρ = 1.0 kg/dm³ and kinematic viscosity ν = 1 mm²/s.

1SV SERIES, 17 TO 37 STAGES
Dimensions and weights at 50 Hz, 2 poles

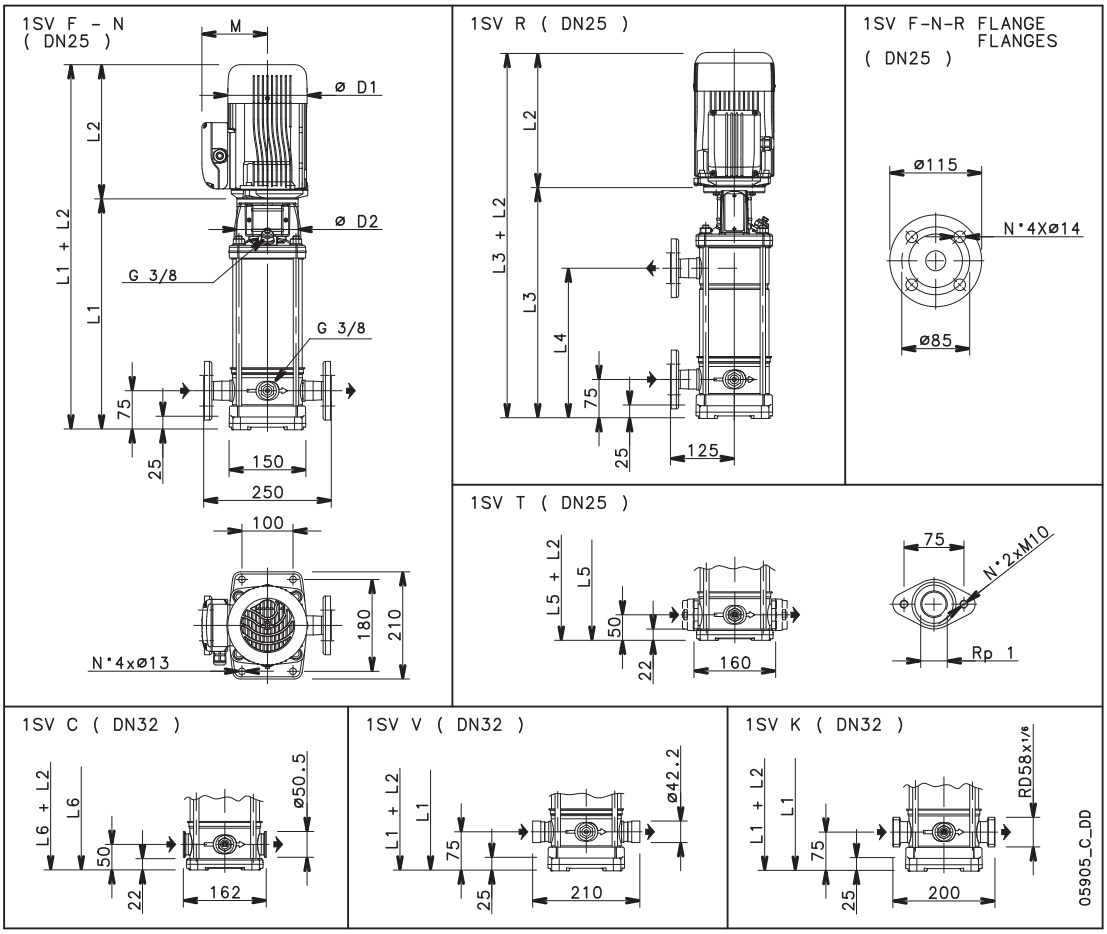

PUMP TYPE	MOTOR		DIMENSIONS (mm)													WEIGHT kg	
				L2						M		D1					ELECTRIC
	kW	SIZE	L1	1 ~	3 ~	L3	L4	L5	L6	1 ~	3 ~	1 ~	3 ~	D2		PUMP	PUMP
1SV17	1,1	80	568	263	263	568	407	543	543	137	129	155	155	120		14,7	28
1SV19	1,1	80	608	263	263	608	447	583	583	137	129	155	155	120		15,5	28,8
1SV22	1,1	80	668	263	263	668	507	643	643	137	129	155	155	120		16,7	30
1SV25	1,5	90	738	263	268	738	567	713	713	137	137	155	178	140		18,7	33
1SV27	1,5	90	778	263	268	778	607	-	753	137	137	155	178	140		19,5	34
1SV30	1,5	90	838	263	268	838	667	-	813	137	137	155	178	140		20,7	35
1SV32	2,2	90	878	298	268	878	707	-	853	151	137	174	178	140		21,5	37
1SV34	2,2	90	918	298	268	918	747	-	893	151	137	174	178	140		22,3	38
1SV37	2,2	90	978	298	268	978	807	-	953	151	137	174	178	140		23,5	39

1sv-2-2p50-en_b_td

1SV SERIES, 17 TO 37 STAGES
Operating characteristics at 50 Hz, 2 poles

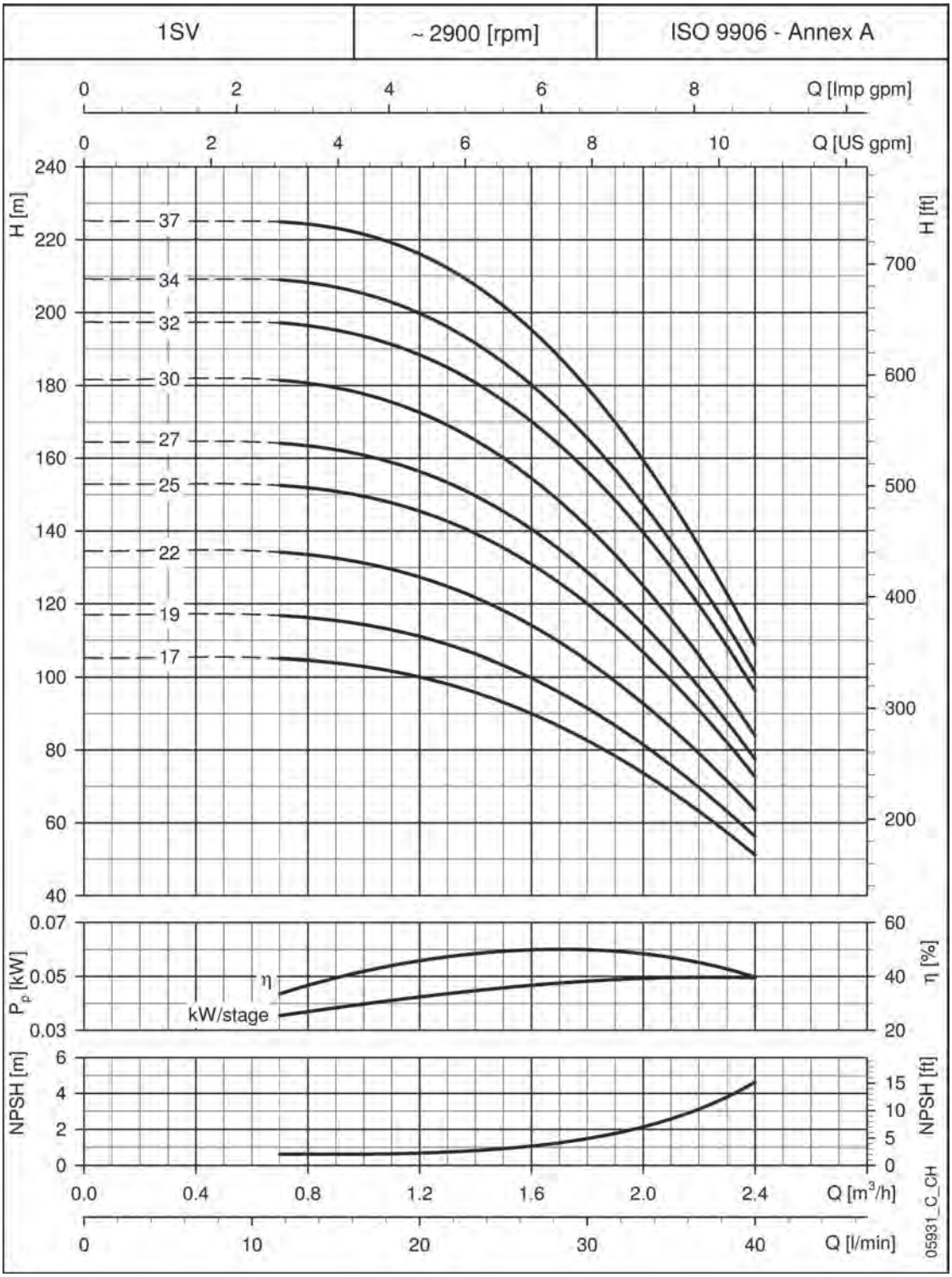

These performances are valid for liquids with density ρ = 1.0 kg/dm³ and kinematic viscosity ν = 1 mm²/s.

3SV SERIES
Dimensions and weights at 50 Hz, 2 poles

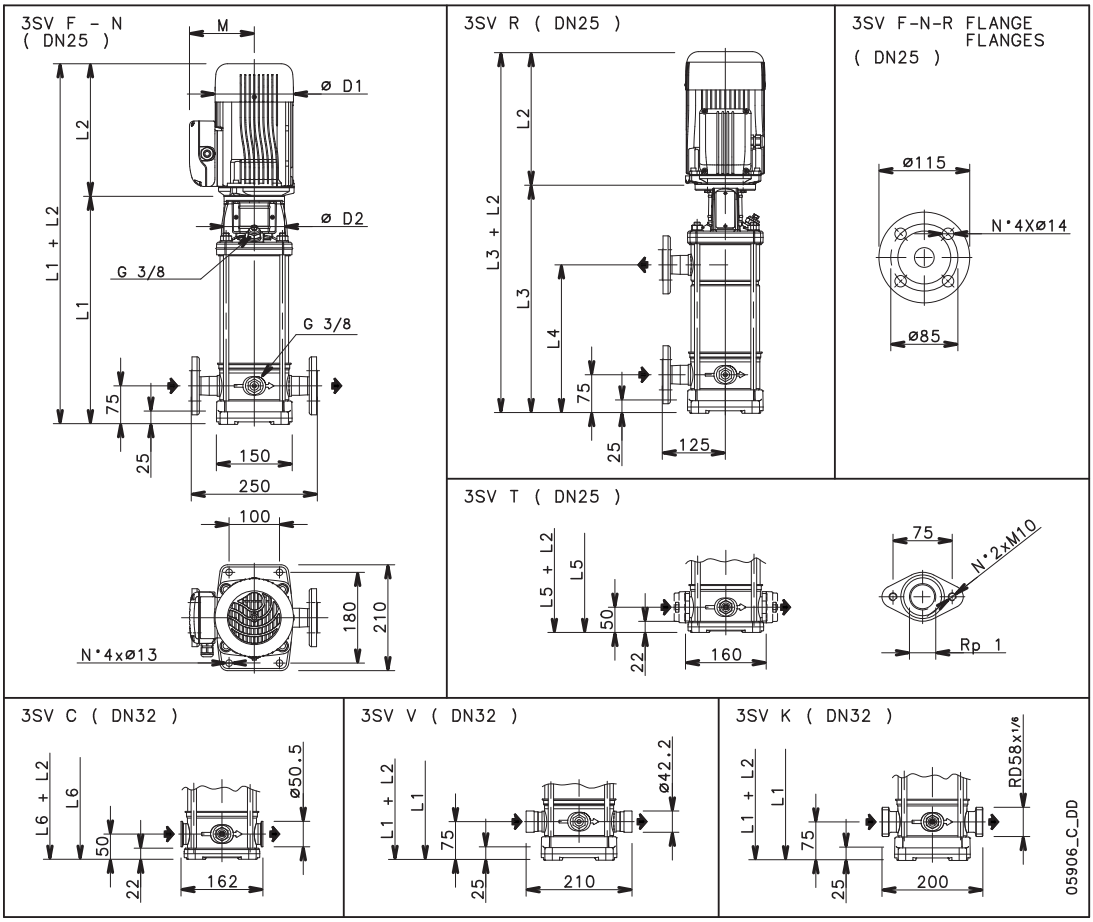

PUMP TYPE	MOTOR		DIMENSIONS (mm)												WEIGHT kg	
				L2						M		D1				ELECTRIC
	kW	SIZE	L1	1 ~	3 ~	L3	L4	L5	L6	1 ~	3 ~	1 ~	3 ~	D2	PUMP	PUMP
3SV02	0,37	71	278	209	209	-	-	253	253	111	111	120	120	105	8	12,8
3SV03	0,37	71	278	209	209	-	-	253	253	111	111	120	120	105	8,4	13,2
3SV04	0,37	71	298	209	209	-	-	273	273	111	111	120	120	105	8,8	13,6
3SV05	0,55	71	318	231	231	-	-	293	293	121	121	140	140	105	9,2	14
3SV06	0,55	71	338	231	231	-	-	313	313	121	121	140	140	105	9,7	16,4
3SV07	0,75	80	368	226	263	368	207	343	343	121	129	140	155	120	10,9	16,8
3SV08	0,75	80	388	226	263	388	227	363	363	121	129	140	155	120	11,3	21,9
3SV09	1,1	80	408	263	263	408	247	383	383	137	129	155	155	120	11,7	24,4
3SV10	1,1	80	428	263	263	428	267	403	403	137	129	155	155	120	12,1	24,8
3SV11	1,1	80	448	263	263	448	287	423	423	137	129	155	155	120	12,5	25,2
3SV12	1,1	80	468	263	263	468	307	443	443	137	129	155	155	120	13,3	25,6
3SV13	1,5	90	498	263	268	498	327	473	473	137	137	155	178	140	14	28
3SV14	1,5	90	518	263	268	518	347	493	493	137	137	155	178	140	14,4	28,5
3SV16	1,5	90	558	263	268	558	387	533	533	137	137	155	178	140	15,2	29
3SV19	2,2	90	618	298	268	618	447	593	593	151	137	174	178	140	16,4	32,5
3SV21	2,2	90	658	298	268	658	487	633	633	151	137	174	178	140	17,2	33
3SV23	2,2	90	698	298	268	698	527	-	673	151	137	174	178	140	18	34
3SV25	2,2	90	738	298	268	738	567	-	713	151	137	174	178	140	18,9	35
3SV27	3	100	788	-	288	788	607	-	763	-	137	-	178	160	20,7	40
3SV29	3	100	828	-	288	828	647	-	803	-	137	-	178	160	21,5	41
3SV31	3	100	868	-	288	868	687	-	843	-	137	-	178	160	22,3	42
3SV33	3	100	908	-	288	908	727	-	883	-	137	-	178	160	23,1	43

3sv-2p50-en_b_td

3SV SERIES
Operating characteristics at 50 Hz, 2 poles

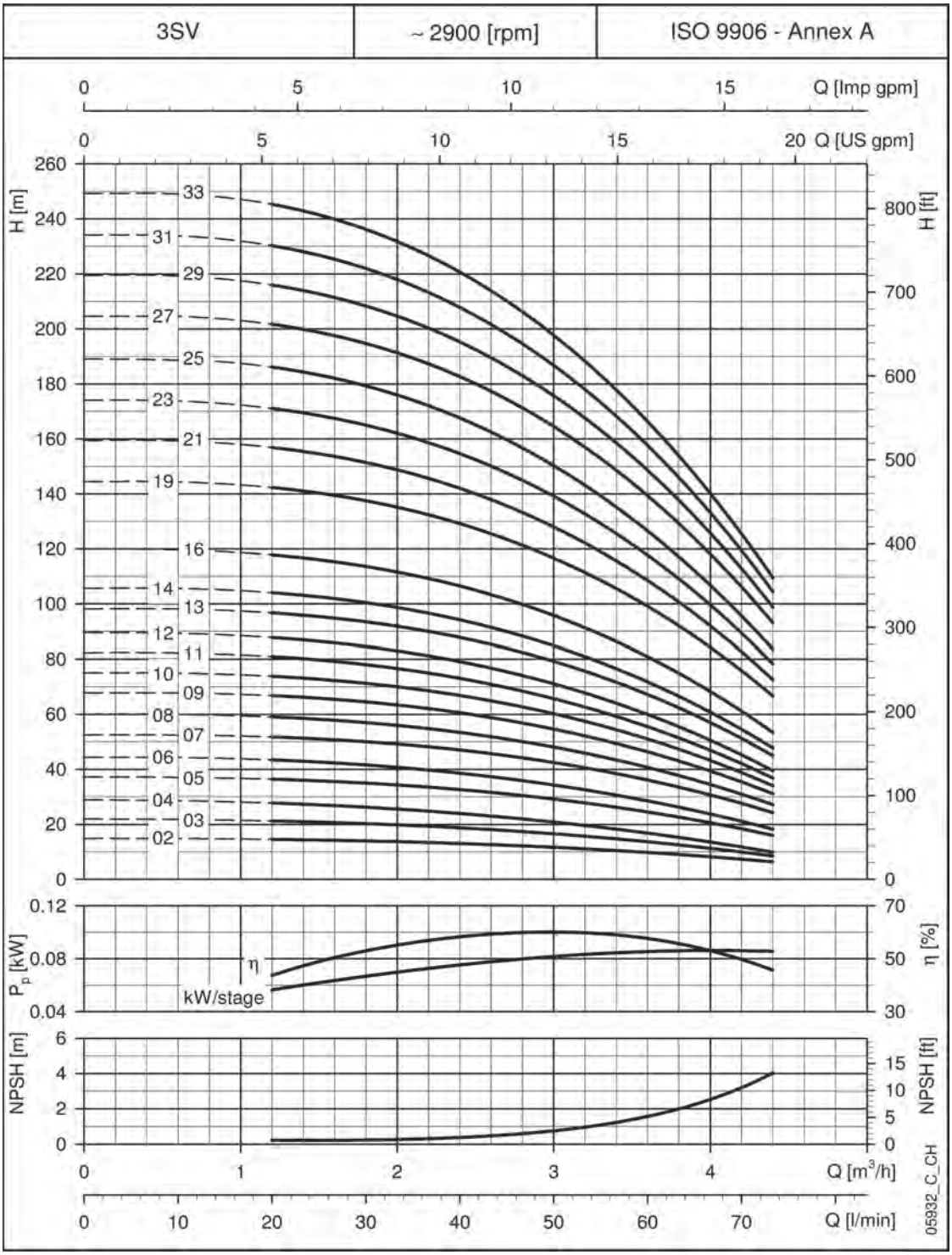

These performances are valid for liquids with density ρ = 1.0 kg/dm³ and kinematic viscosity ν = 1 mm²/s.

5SV SERIES
Dimensions and weights at 50 Hz, 2 poles

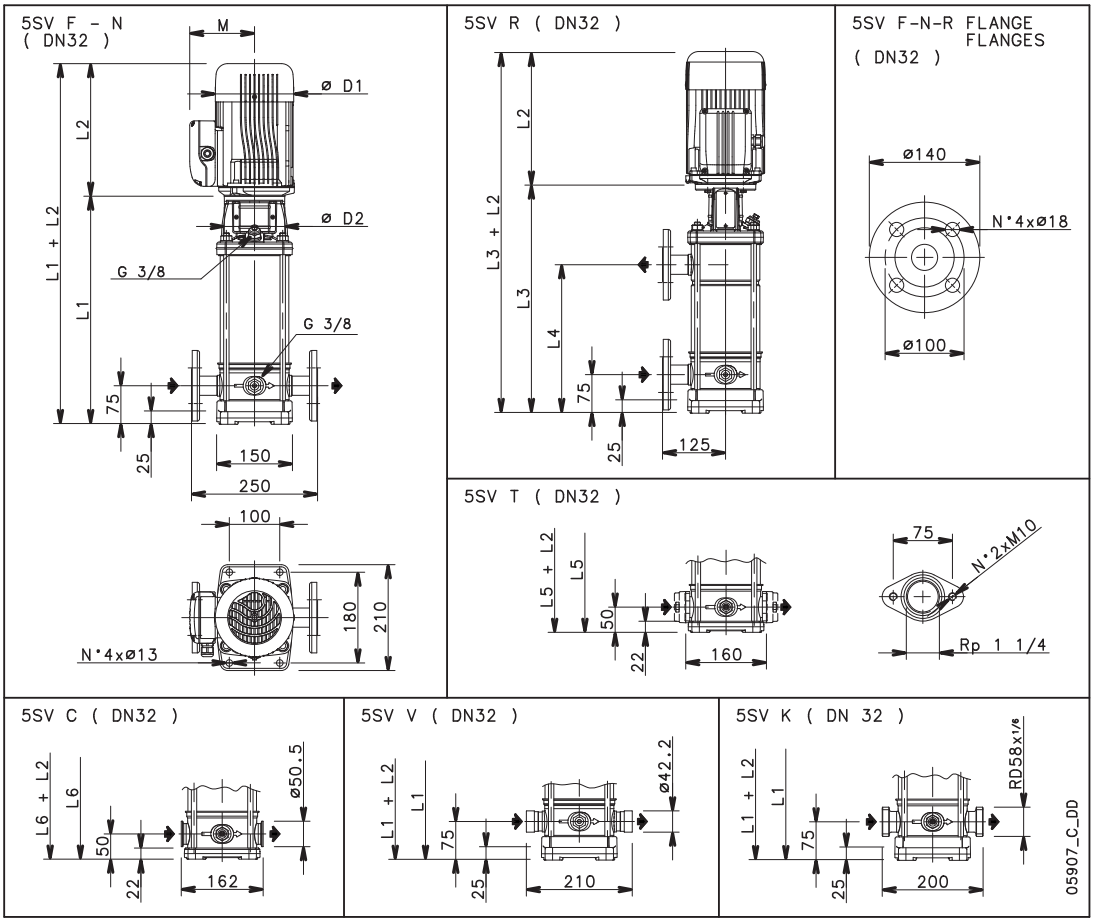

PUMP TYPE	MOTOR		DIMENSIONS (mm)												WEIGHT kg	
				L2						M		D1				ELECTRIC
	kW	SIZE	L1	1 ~	3 ~	L3	L4	L5	L6	1 ~	3 ~	1 ~	3 ~	D2	PUMP	PUMP
5SV02	0,37	71	268	209	209	-	-	243	243	111	111	120	120	105	8,4	13,2
5SV03	0,55	71	293	231	231	-	-	268	268	121	121	140	140	105	8,9	15,7
5SV04	0,55	71	318	231	231	-	-	293	293	121	121	140	140	105	9,4	16,1
5SV05	0,75	80	353	226	263	-	-	328	328	121	129	140	155	120	10,5	21,5
5SV06	1,1	80	378	263	263	-	-	353	353	137	129	155	155	120	11	23,6
5SV07	1,1	80	403	263	263	403	242	378	378	137	129	155	155	120	11,5	24
5SV08	1,1	80	428	263	263	428	267	403	403	137	129	155	155	120	12,1	24,5
5SV09	1,5	90	463	263	268	463	292	438	438	137	137	155	178	140	12,7	27
5SV10	1,5	90	488	263	268	488	317	463	463	137	137	155	178	140	13,1	27,5
5SV11	1,5	90	513	263	268	513	342	488	488	137	137	155	178	140	13,6	28
5SV12	2,2	90	538	298	268	538	367	513	513	151	137	174	178	140	14,1	30,5
5SV13	2,2	90	563	298	268	563	392	538	538	151	137	174	178	140	14,6	31
5SV14	2,2	90	588	298	268	588	417	563	563	151	137	174	178	140	15	31,5
5SV15	2,2	90	613	298	268	613	442	588	588	151	137	174	178	140	15,5	32
5SV16	2,2	90	638	298	268	638	467	613	613	151	137	174	178	140	16	32,5
5SV18	3	100	698	-	288	698	517	673	673	-	137	-	178	160	18	37
5SV21	3	100	773	-	288	773	592	748	748	-	137	-	178	160	19,4	39
5SV23	4	112	823	-	319	823	642	-	798	-	154	-	197	160	20,4	47
5SV25	4	112	873	-	319	873	692	-	848	-	154	-	197	160	21,3	48
5SV28	4	112	948	-	319	948	767	-	923	-	154	-	197	160	23	49,4
5SV30	5,5	132	1018	-	375	1018	817	-	993	-	168	-	214	300	28,1	65,7
5SV33	5,5	132	1093	-	375	1093	892	-	1068	-	168	-	214	300	29,5	67,1

5sv-2p50-en_b_td

5SV SERIES
Operating characteristics at 50 Hz, 2 poles

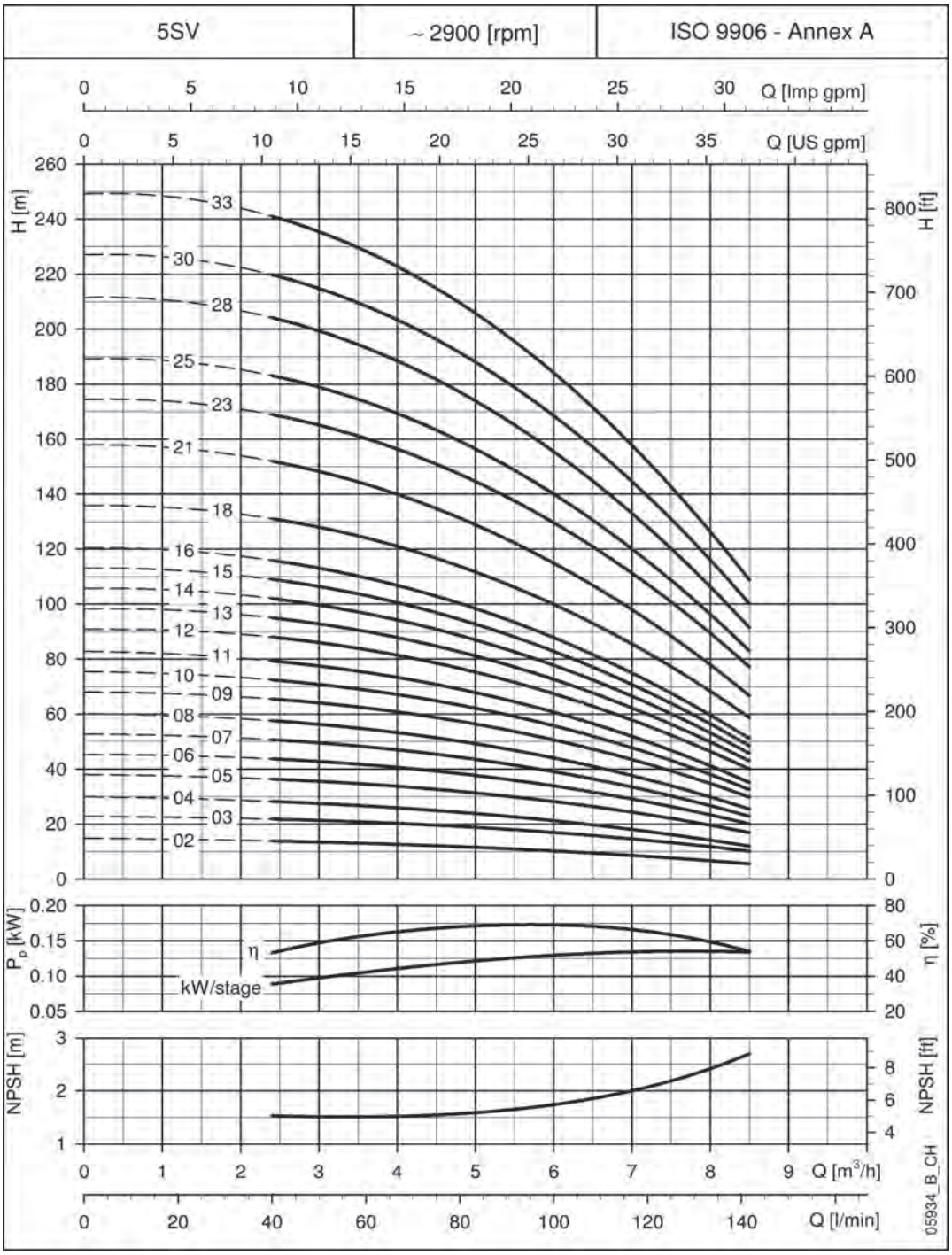

These performances are valid for liquids with density ρ = 1.0 kg/dm³ and kinematic viscosity ν = 1 mm²/s.

10SV SERIES
Dimensions and weights at 50 Hz, 2 poles

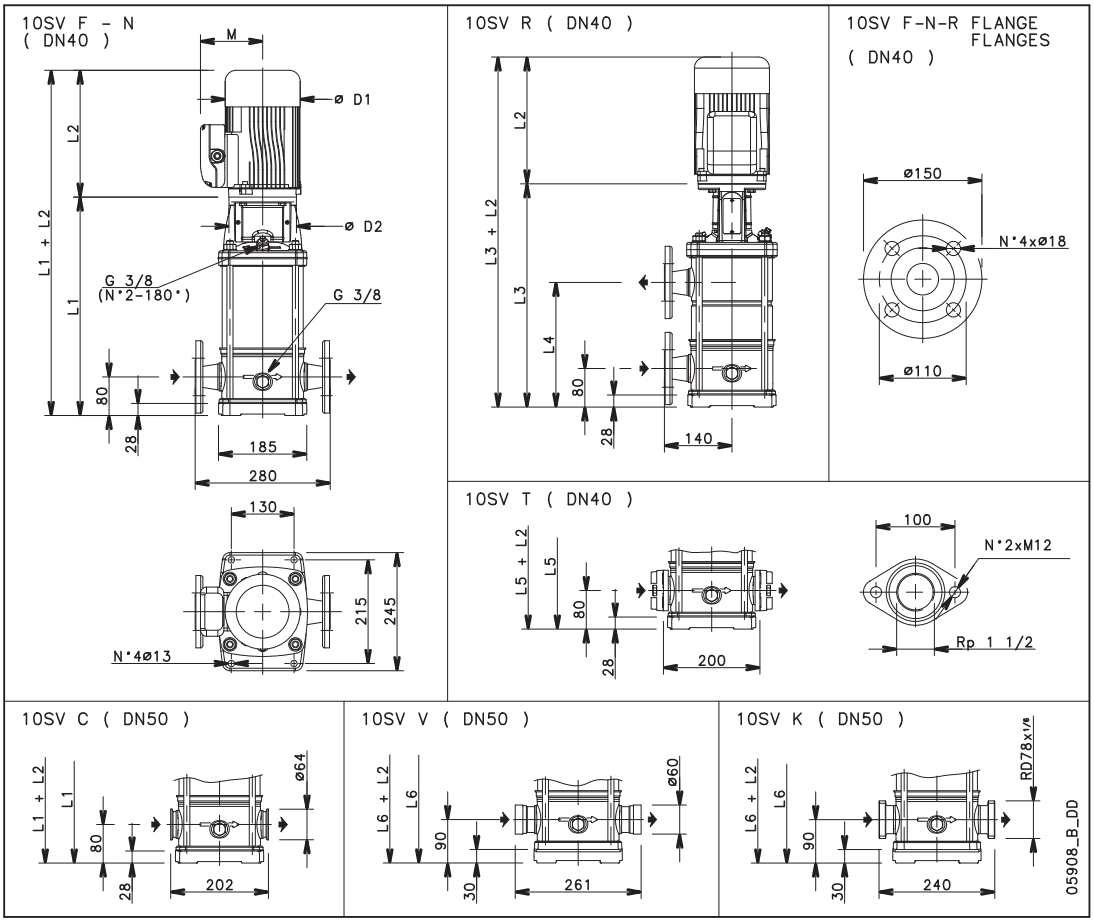

PUMP TYPE	MOTOR														WEIGHT kg	
				L2						M		D1				ELECTRIC
	kW	SIZE	L1	1 ~	3 ~	L3	L4	L5	L6	1 ~	3 ~	1 ~	3 ~	D2	PUMP	PUMP
10SV01	0,75	80	357	226	263	-	-	357	367	121	129	140	155	120	14,2	25,4
10SV02	0,75	80	357	226	263	-	-	357	367	121	129	140	155	120	15,1	26,3
10SV03	1,1	80	389	263	263	-	-	389	399	137	129	155	155	120	16,1	29
10SV04	1,5	90	431	263	268	-	-	431	441	137	137	155	178	140	17,6	32
10SV05	2,2	90	463	298	268	463	259	463	473	151	137	174	178	140	18,5	35
10SV06	2,2	90	495	298	268	495	291	495	505	151	137	174	178	140	19,7	36
10SV07	3	100	537	-	288	537	323	537	547	-	137	-	178	160	21,5	41
10SV08	3	100	569	-	288	569	355	569	579	-	137	-	178	160	22,4	42
10SV09	4	112	601	-	319	601	387	601	611	-	154	-	197	160	23,3	49,7
10SV10	4	112	633	-	319	633	419	633	643	-	154	-	197	160	24,3	50,7
10SV11	4	112	665	-	319	665	451	665	675	-	154	-	197	160	25,2	52
10SV13	5,5	132	796	-	375	796	515	796	806	-	168	-	214	300	33,1	71
10SV15	5,5	132	860	-	375	860	579	-	870	-	168	-	214	300	35	73
10SV17	7,5	132	924	-	367	924	643	-	934	-	191	-	256	300	36,9	93
10SV18	7,5	132	956	-	367	956	675	-	966	-	191	-	256	300	37,8	94
10SV20	7,5	132	1020	-	367	1020	739	-	1030	-	191	-	256	300	39,6	96
10SV21	11	160	1082	-	428	1082	771	-	1092	-	191	-	256	350	42,2	113

10sv-2p50-en_b_td

10SV SERIES
Operating characteristics at 50 Hz, 2 poles

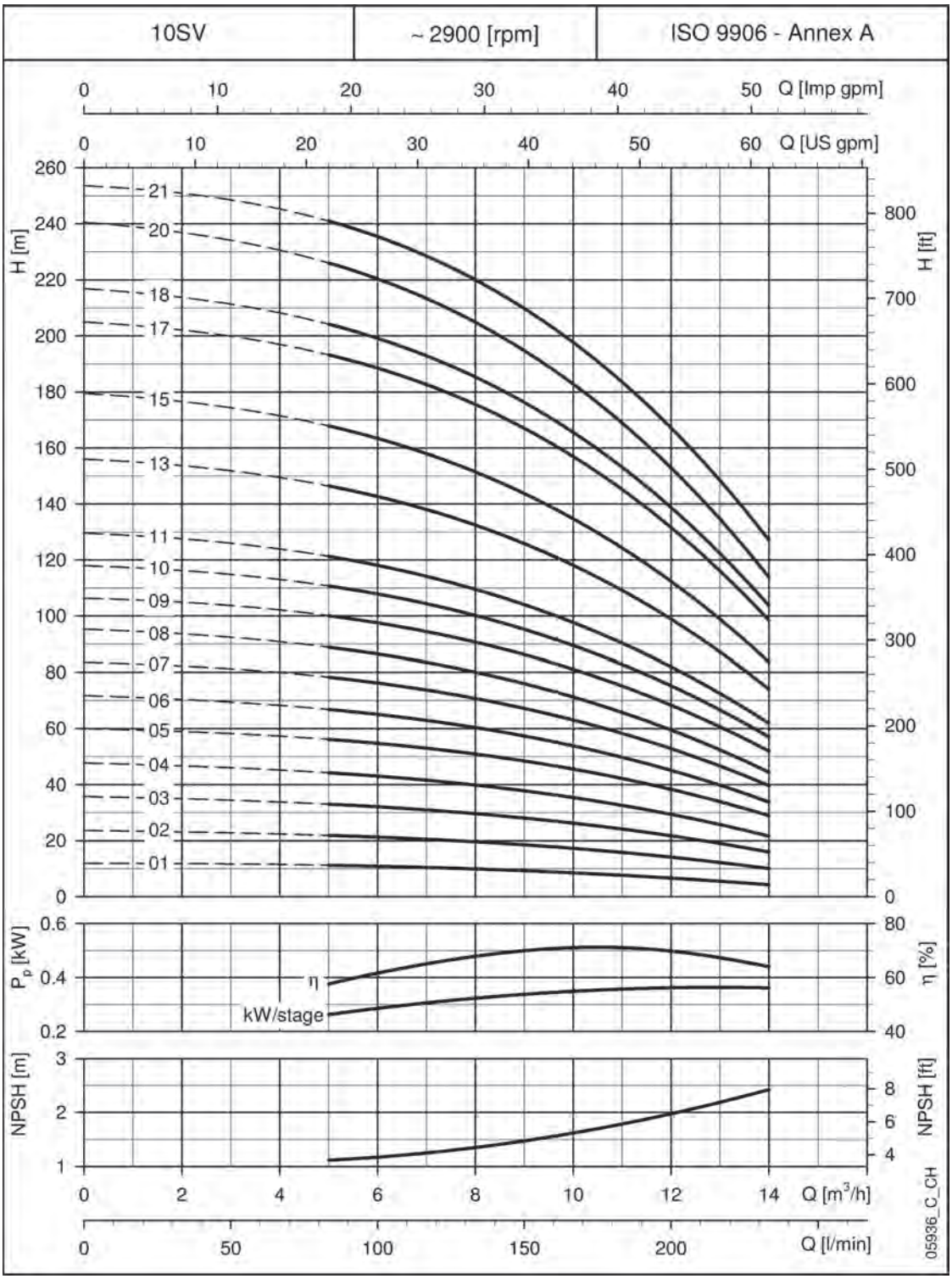

These performances are valid for liquids with density ρ = 1.0 kg/dm³ and kinematic viscosity ν = 1 mm²/s.

15SV SERIES
Dimensions and weights at 50 Hz, 2 poles

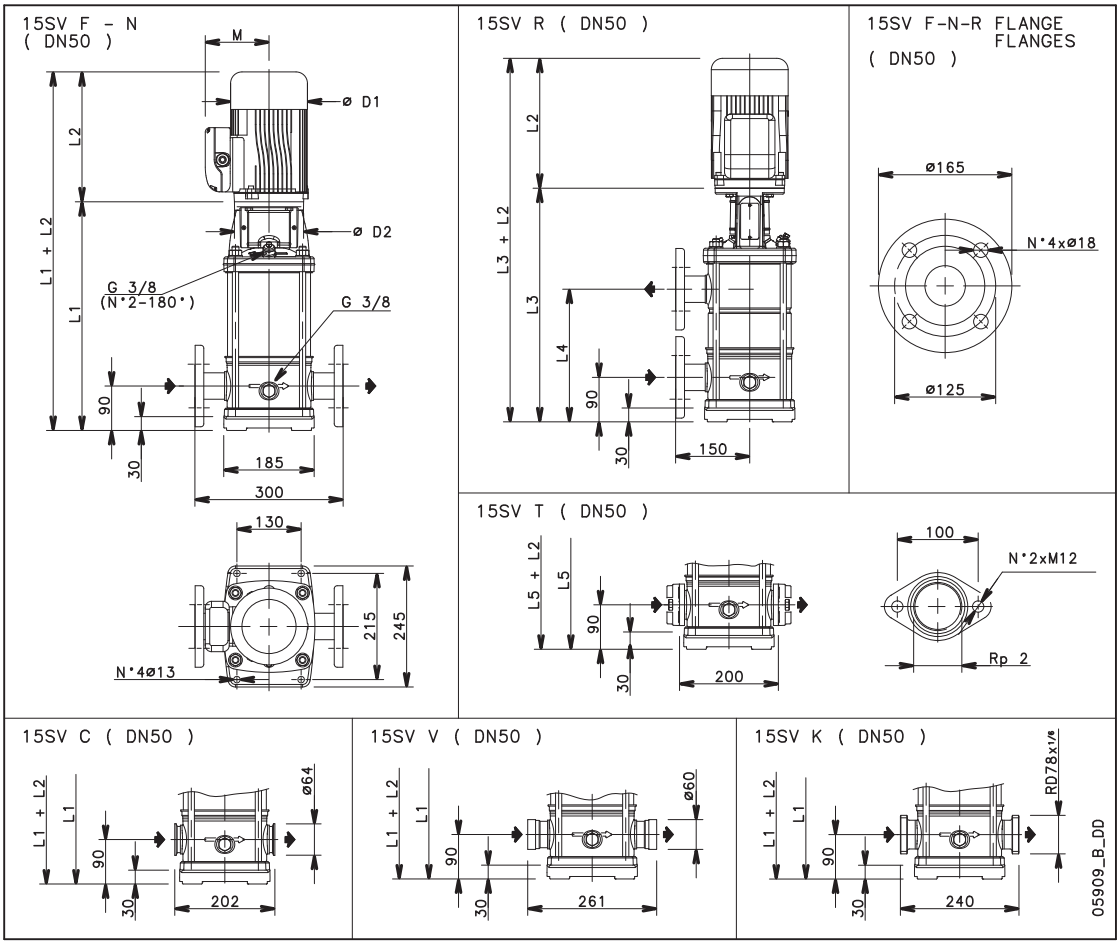

PUMP TYPE	MOTOR		DIMENSIONS (mm)												WEIGHT kg	
				L2					M		D1					ELECTRIC
	kW	SIZE	L1	1 ~	3 ~	L3	L4	L5	1 ~	3 ~	1 ~	3 ~	D2		PUMP	PUMP
15SV01	1,1	80	399	263	263	-	-	399	137	129	155	155	120		15	28,2
15SV02	2,2	90	409	298	268	-	-	409	151	137	174	178	140		16,8	33
15SV03	3	100	467	-	288	-	-	467	-	137	-	178	160		19	38
15SV04	4	112	515	-	319	515	301	515	-	154	-	197	160		20,3	46,8
15SV05	4	112	563	-	319	563	349	563	-	154	-	197	160		21,5	47,9
15SV06	5,5	132	678	-	375	678	397	678	-	168	-	214	300		28,9	67
15SV07	5,5	132	726	-	375	726	445	726	-	168	-	214	300		30,2	68
15SV08	7,5	132	774	-	367	774	493	774	-	191	-	256	300		31,5	88
15SV09	7,5	132	822	-	367	822	541	822	-	191	-	256	300		32,8	90
15SV10	11	160	900	-	428	900	589	900	-	191	-	256	350		37	108
15SV11	11	160	948	-	428	948	637	-	-	191	-	256	350		38,3	109
15SV13	11	160	1044	-	428	1044	733	-	-	191	-	256	350		41	112
15SV15	15	160	1140	-	494	1140	829	-	-	240	-	313	350		43,7	146
15SV17	15	160	1236	-	494	1236	925	-	-	240	-	313	350		46,7	149

15sv-2p50_b_td

15SV SERIES
Operating characteristics at 50 Hz, 2 poles

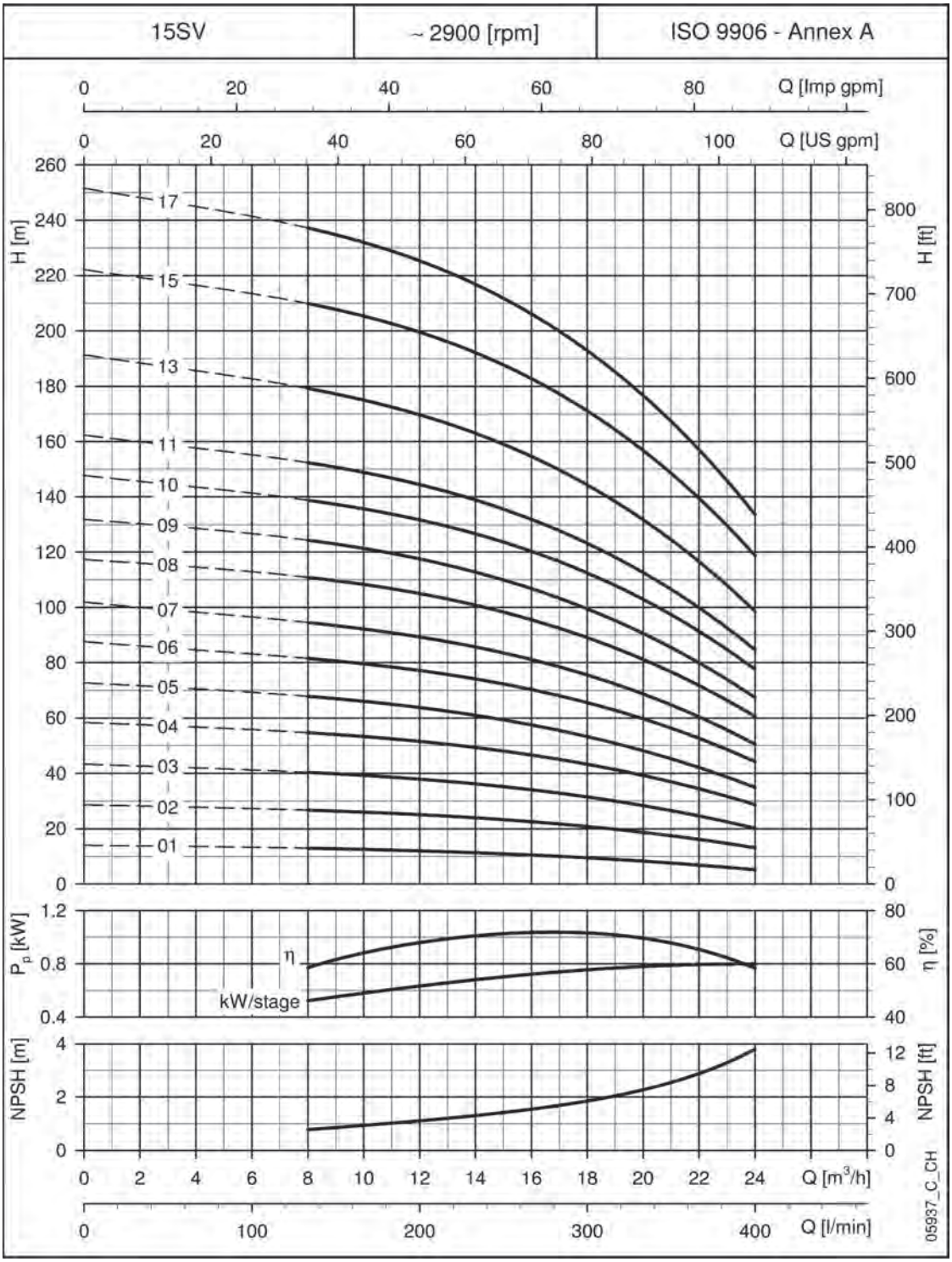

These performances are valid for liquids with density ρ = 1.0 kg/dm³ and kinematic viscosity ν = 1 mm²/s.

22SV SERIES
Dimensions and weights at 50 Hz, 2 poles

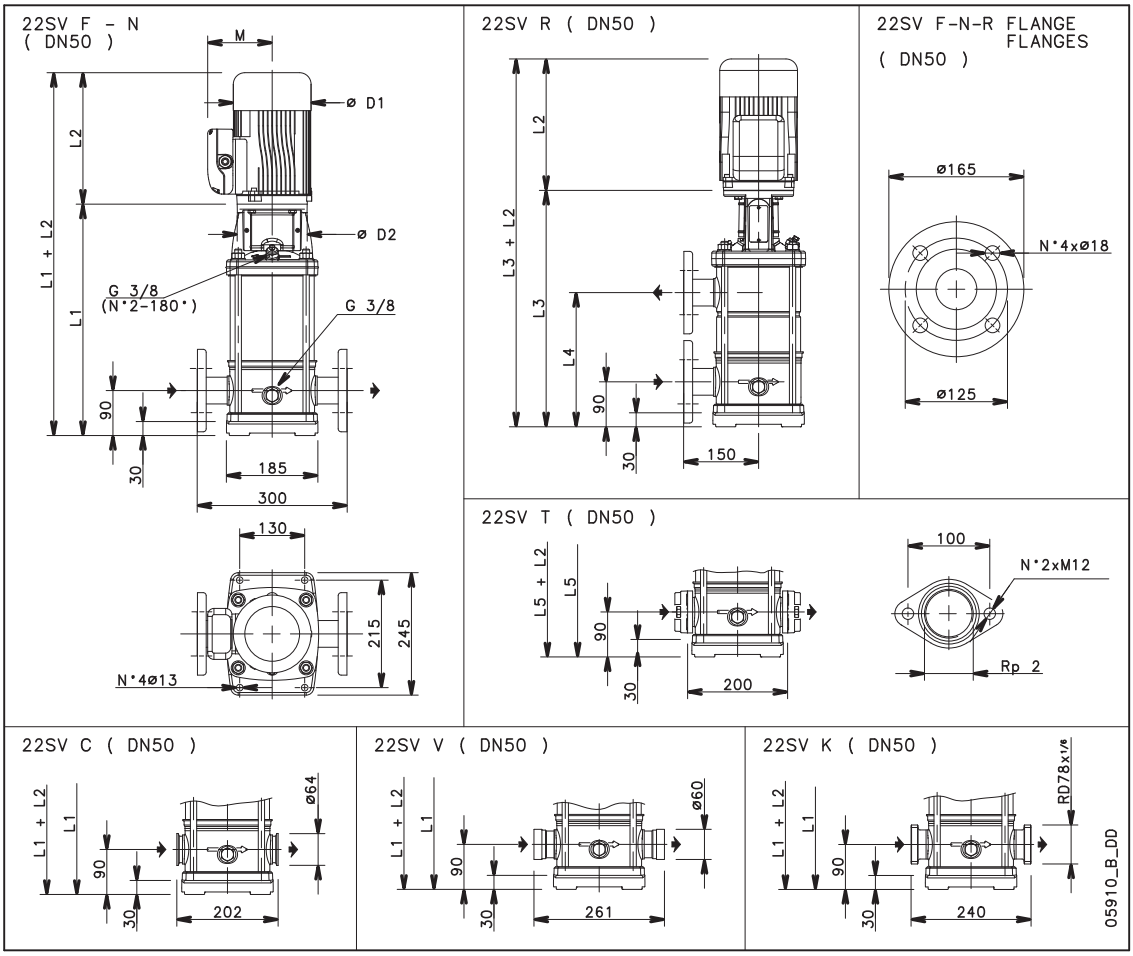

PUMP TYPE	MOTOR		DIMENSIONS (mm)												WEIGHT kg	
				L2					M		D1					ELECTRIC
	kW	SIZE	L1	1 ~	3 ~	L3	L4	L5	1 ~	3 ~	1 ~	3 ~	D2	PUMP	PUMP
22SV01	1,1	80	399	263	263	-	-	399	137	129	155	155	120	15,5	28,3
22SV02	2,2	90	409	298	268	-	-	409	151	137	174	178	140	17,2	34
22SV03	3	100	467	-	288	-	-	467	-	137	-	178	160	19,4	39
22SV04	4	112	515	-	319	515	301	515	-	154	-	197	160	20,7	47,1
22SV05	5,5	132	630	-	375	630	349	630	-	168	-	214	300	26,7	65
22SV06	7,5	132	678	-	367	678	397	678	-	191	-	256	300	28	84
22SV07	7,5	132	726	-	367	726	445	726	-	191	-	256	300	29,3	86
22SV08	11	160	804	-	428	804	493	804	-	191	-	256	350	33,1	104
22SV09	11	160	852	-	428	852	541	852	-	191	-	256	350	34,4	105
22SV10	11	160	900	-	428	900	589	900	-	191	-	256	350	35,8	107
22SV12	15	160	996	-	494	996	685	-	-	240	-	313	350	38,4	141
22SV14	15	160	1092	-	494	1092	781	-	-	240	-	313	350	41,1	144
22SV17	18,5	160	1236	-	494	1236	925	-	-	240	-	313	350	45,1	156

22sv-2p50-en_b_td

22SV SERIES
Operating characteristics at 50 Hz, 2 poles

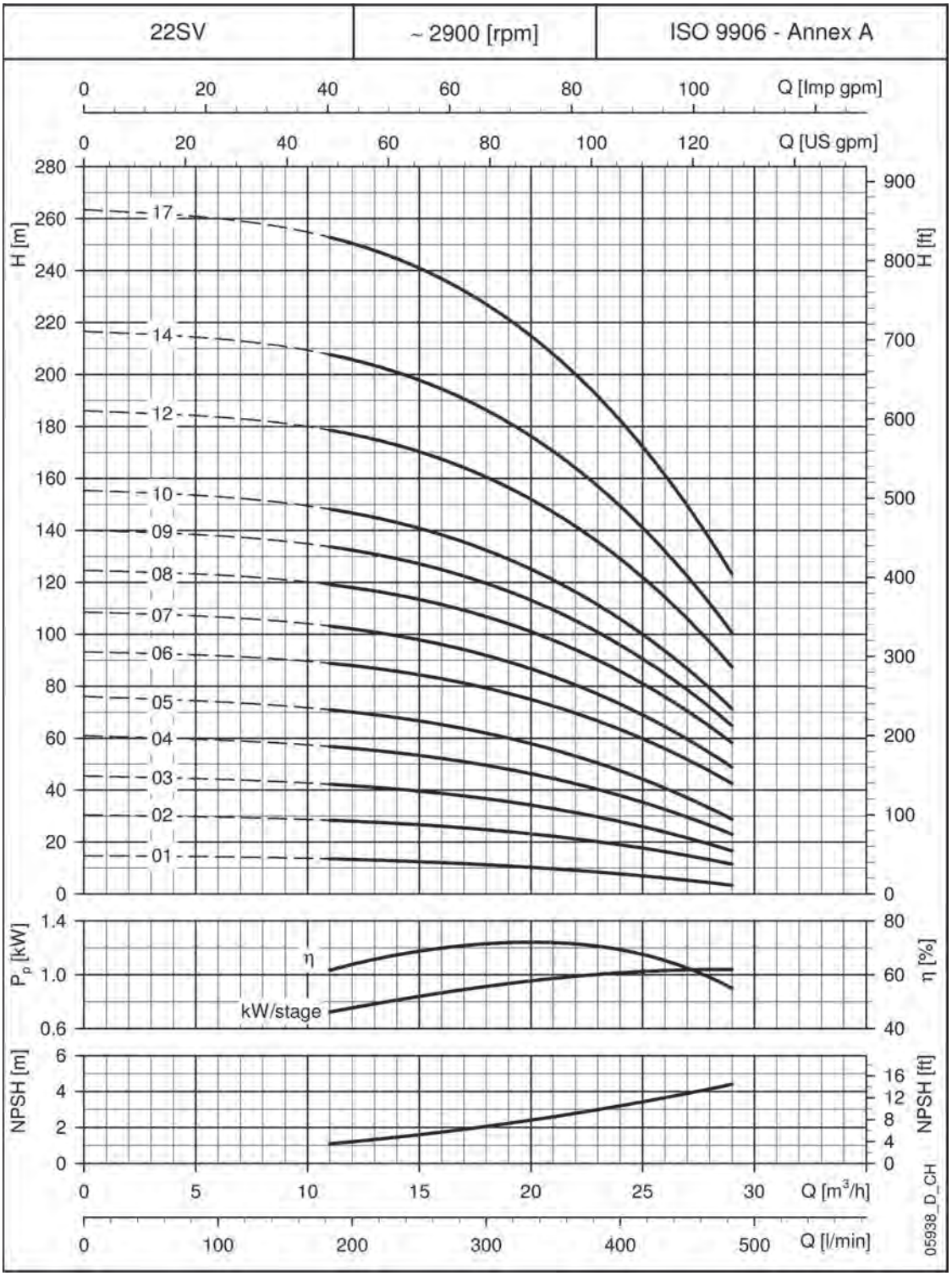

These performances are valid for liquids with density ρ = 1.0 kg/dm³ and kinematic viscosity ν = 1 mm²/s.

33SV SERIES
Dimensions and weights at 50 Hz, 2 poles

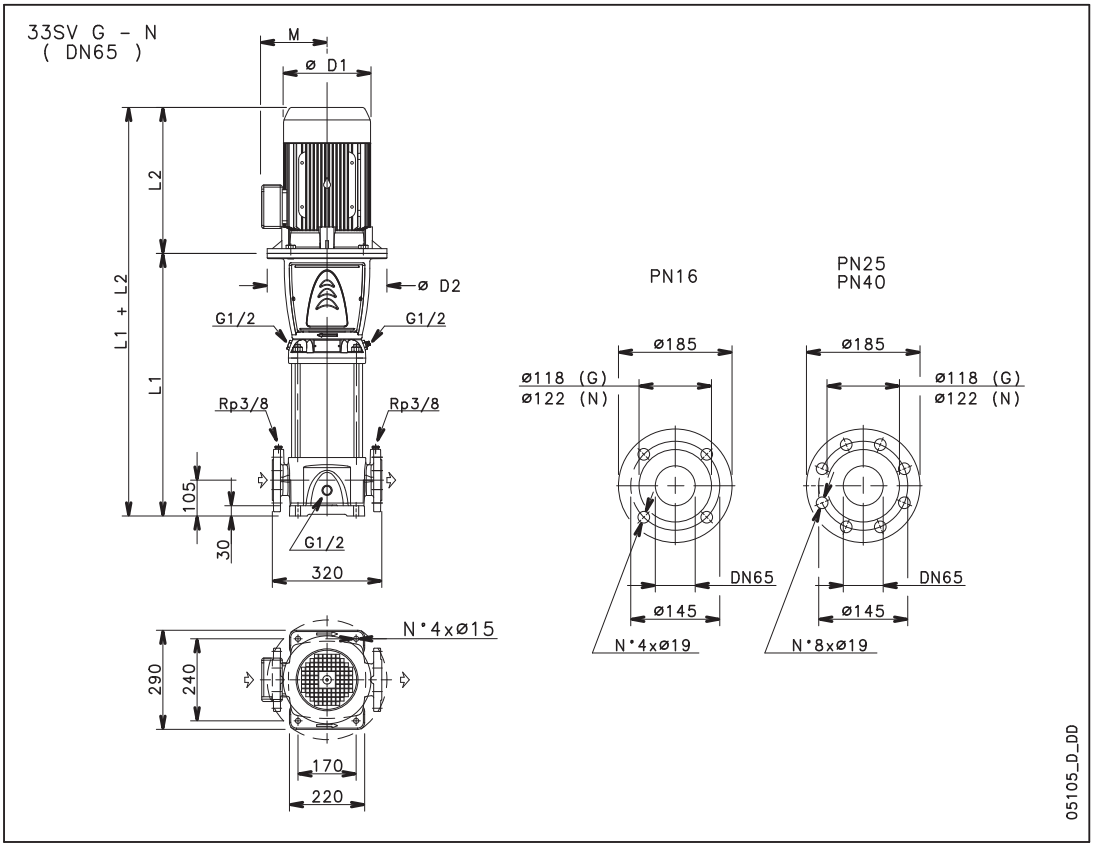

PUMP TYPE	MOTOR		DIMENSIONS (mm)						WEIGHT kg	
										ELECTRIC
	kW	SIZE	L1	L2	D1	D2	M	PN	PUMP	PUMP
33SV1/1A	2,2	90	489	268	178	164	137	16	52	68
33SV1	3	100	489	288	178	164	137	16	52	71
33SV2/2A	4	112	564	319	197	164	154	16	56	82,5
33SV2/1A	4	112	564	319	197	164	154	16	56	82,5
33SV2	5,5	132	584	375	214	300	168	16	61	98,5
33SV3/2A	5,5	132	659	375	214	300	168	16	65	103
33SV3/1A	7,5	132	659	367	256	300	191	16	65	121
33SV3	7,5	132	659	367	256	300	191	16	65	121
33SV4/2A	7,5	132	734	367	256	300	191	16	69	125
33SV4/1A	11	160	769	428	256	350	191	16	73	143
33SV4	11	160	769	428	256	350	191	16	73	143
33SV5/2A	11	160	844	428	256	350	191	16	77	147
33SV5/1A	11	160	844	428	256	350	191	16	77	147
33SV5	15	160	844	494	313	350	240	16	77	179
33SV6/2A	15	160	919	494	313	350	240	16	81	183
33SV6/1A	15	160	919	494	313	350	240	25	81	183
33SV6	15	160	919	494	313	350	240	25	81	183
33SV7/2A	15	160	994	494	313	350	240	25	84	186
33SV7/1A	18,5	160	994	494	313	350	240	25	84	195

PUMP TYPE	MOTOR		DIMENSIONS (mm)						WEIGHT kg	
										ELECTRIC
	kW	SIZE	L1	L2	D1	D2	M	PN	PUMP	PUMP
33SV7	18,5	160	994	494	313	350	240	25	84	195
33SV8/2A	18,5	160	1069	494	313	350	240	25	88	199
33SV8/1A	18,5	160	1069	494	313	350	240	25	88	199
33SV8	22	180	1069	494	313	350	240	25	89	210
33SV9/2A	22	180	1144	494	313	350	240	25	93	214
33SV9/1A	22	180	1144	494	313	350	240	25	93	214
33SV9	22	180	1144	494	313	350	240	25	93	214
33SV10/2A	22	180	1219	494	313	350	240	25	97	218
33SV10/1A	30	200	1219	657	402	400	317	25	104	319
33SV10	30	200	1219	657	402	400	317	25	104	319
33SV11/2A	30	200	1294	657	402	400	317	40	118	333
33SV11/1A	30	200	1294	657	402	400	317	40	118	333
33SV11	30	200	1294	657	402	400	317	40	118	333
33SV12/2A	30	200	1369	657	402	400	317	40	122	337
33SV12/1A	30	200	1369	657	402	400	317	40	122	337
33SV12	30	200	1369	657	402	400	317	40	122	337
33SV13/2A	30	200	1444	657	402	400	317	40	127	342
33SV13/1A	30	200	1444	657	402	400	317	40	127	342

33sv-2p50-en_b_td

33SV SERIES
Operating characteristics at 50 Hz, 2 poles

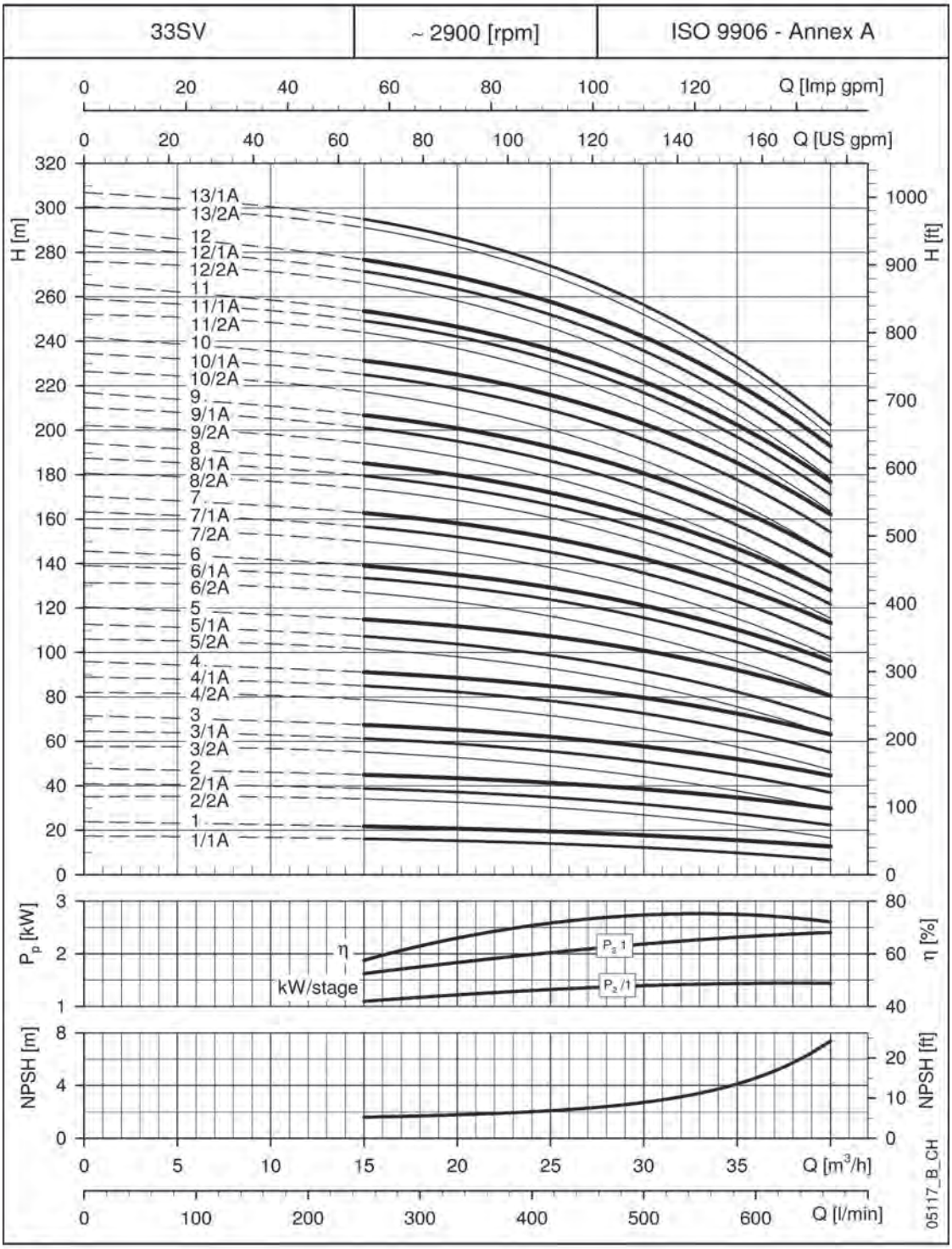

These performances are valid for liquids with density ρ = 1.0 kg/dm³
and kinematic viscosity ν = 1 mm²/s.

46SV SERIES
Dimensions and weights at 50 Hz, 2 poles

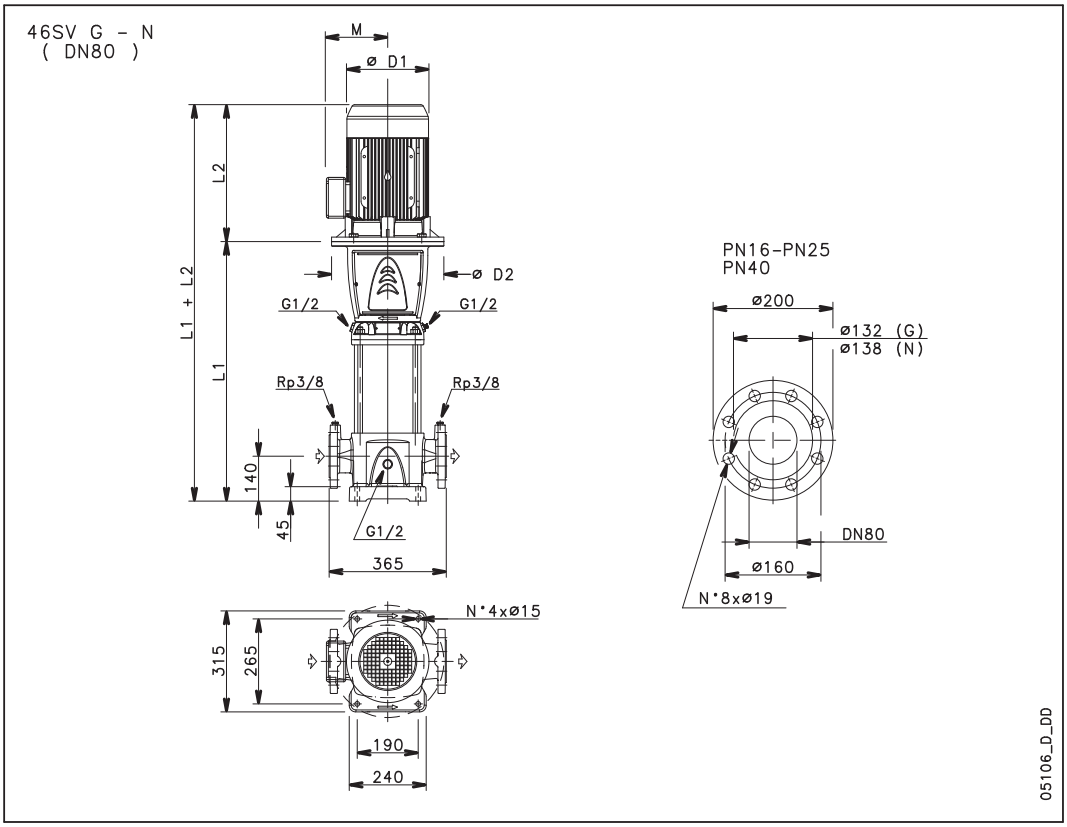

PUMP TYPE	MOTOR		DIMENSIONS (mm)						WEIGHT kg	
	kW	SIZE	L1	L2	D1	D2	M	PN	PUMP	ELECTRIC PUMP
46SV1/1A	3	100	529	288	178	164	137	16	58	77
46SV1	4	112	529	319	197	164	154	16	58	84,5
46SV2/2A	5,5	132	624	375	214	300	168	16	66	104
46SV2	7,5	132	624	367	256	300	191	16	66	122
46SV3/2A	11	160	734	428	256	350	191	16	74	144
46SV3	11	160	734	428	256	350	191	16	74	144
46SV4/2A	15	160	809	494	313	350	240	16	78	180
46SV4	15	160	809	494	313	350	240	16	78	180
46SV5/2A	18,5	160	884	494	313	350	240	16	82	193
46SV5	18,5	160	884	494	313	350	240	16	82	193
46SV6/2A	22	180	959	494	313	350	240	25	87	208
46SV6	22	180	959	494	313	350	240	25	87	208
46SV7/2A	30	200	1034	657	402	400	317	25	97	312
46SV7	30	200	1034	657	402	400	317	25	97	312
46SV8/2A	30	200	1109	657	402	400	317	25	101	316
46SV8	30	200	1109	657	402	400	317	25	101	316
46SV9/2A	30	200	1184	657	402	400	317	25	105	320
46SV9	37	200	1184	657	402	400	317	25	105	335
46SV10/2A	37	200	1259	657	402	400	317	40	114	344

PUMP TYPE	MOTOR		DIMENSIONS (mm)						WEIGHT kg	
	kW	SIZE	L1	L2	D1	D2	M	PN	PUMP	ELECTRIC PUMP
46SV10	37	200	1259	657	402	400	317	40	114	344
46SV11/2A	45	225	1334	746	455	450	384	40	126	482
46SV11	45	225	1334	746	455	450	384	40	126	482
46SV12/2A	45	225	1409	746	455	450	384	40	131	487
46SV12	45	225	1409	746	455	450	384	40	131	487
46SV13/2A	45	225	1484	746	455	450	384	40	135	491

46sv-2p50-en_b_td

46SV SERIES
Operating characteristics at 50 Hz, 2 poles

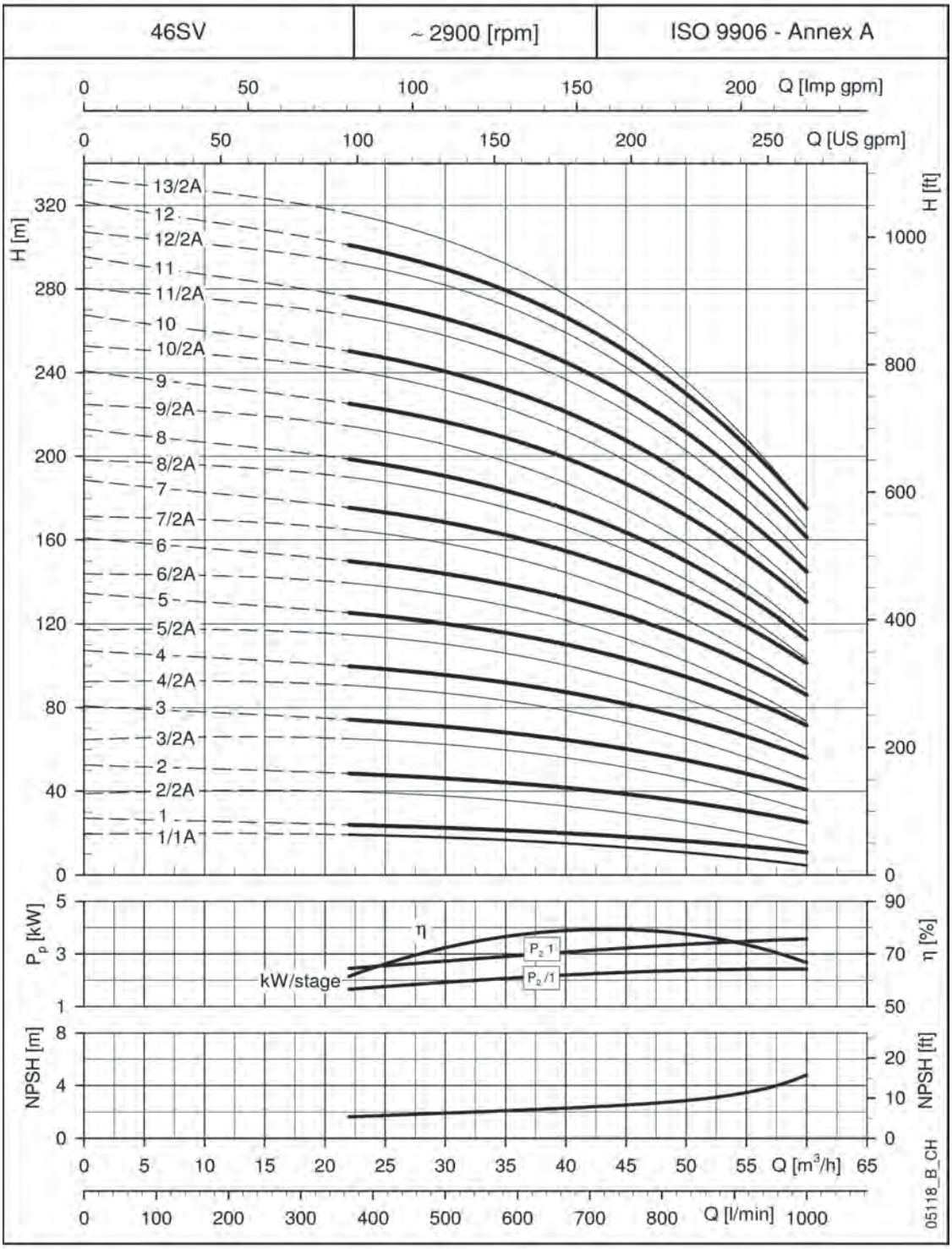

These performances are valid for liquids with density ρ = 1.0 kg/dm³
and kinematic viscosity ν = 1 mm²/s.

66SV SERIES
Dimensions and weights at 50 Hz, 2 poles

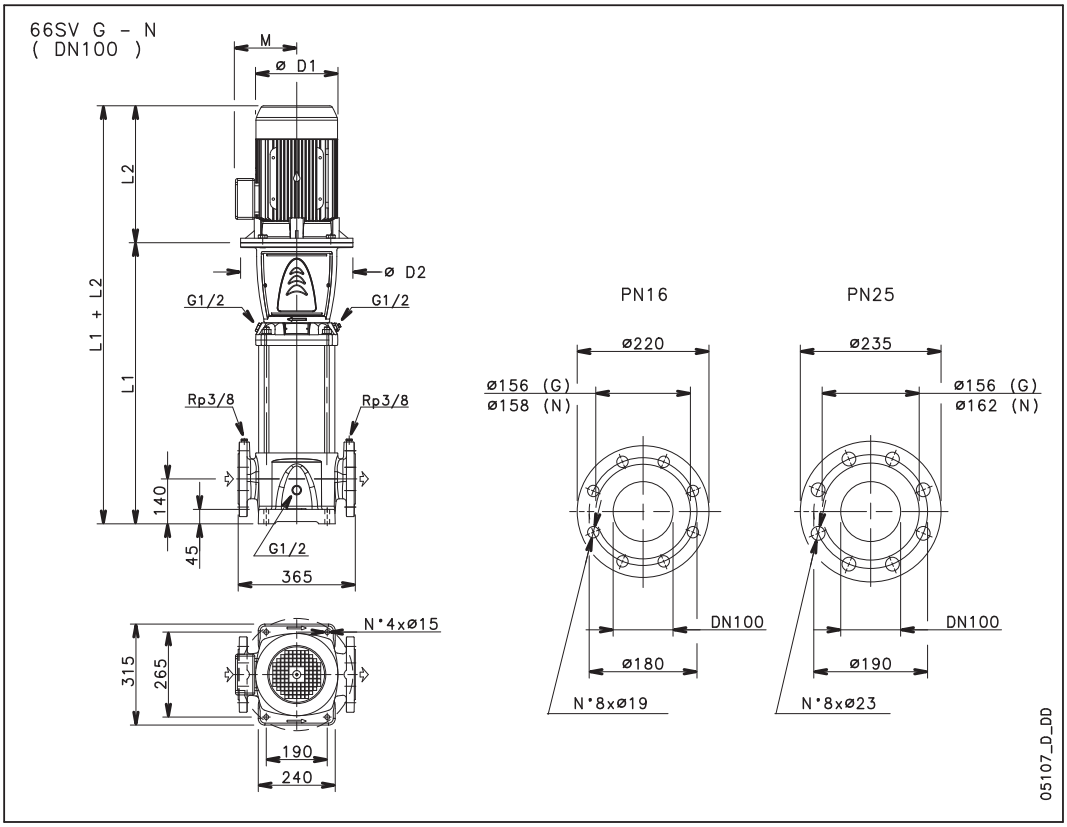

PUMP TYPE	MOTOR		DIMENSIONS (mm)						WEIGHT kg	
	kW	SIZE	L1	L2	D1	D2	M	PN	PUMP	ELECTRIC PUMP
66SV1/1A	4	112	554	319	197	164	154	16	66	92,5
66SV1	5,5	132	574	375	214	300	168	16	72	110
66SV2/2A	7,5	132	664	367	256	300	191	16	77	133
66SV2/1A	11	160	699	428	256	350	191	16	81	151
66SV2	11	160	699	428	256	350	191	16	81	151
66SV3/2A	15	160	789	494	313	350	240	16	86	188
66SV3/1A	15	160	789	494	313	350	240	16	86	188
66SV3	18,5	160	789	494	313	350	240	16	86	197
66SV4/2A	18,5	160	879	494	313	350	240	16	92	203
66SV4/1A	22	180	879	494	313	350	240	16	93	214
66SV4	22	180	879	494	313	350	240	16	93	214
66SV5/2A	30	200	969	657	402	400	317	16	105	320
66SV5/1A	30	200	969	657	402	400	317	16	105	320
66SV5	30	200	969	657	402	400	317	16	105	320
66SV6/2A	30	200	1059	657	402	400	317	25	113	328
66SV6/1A	30	200	1059	657	402	400	317	25	113	328
66SV6	37	200	1059	657	402	400	317	25	113	343
66SV7/2A	37	200	1149	657	402	400	317	25	118	348
66SV7/1A	37	200	1149	657	402	400	317	25	118	348

PUMP TYPE	MOTOR		DIMENSIONS (mm)						WEIGHT kg	
	kW	SIZE	L1	L2	D1	D2	M	PN	PUMP	ELECTRIC PUMP
66SV7	45	225	1149	746	455	450	384	25	122	478
66SV8/2A	45	225	1239	746	455	450	384	25	127	483
66SV8/1A	45	225	1239	746	455	450	384	25	127	483
66SV8	45	225	1239	746	455	450	384	25	127	483

66sv-2p50-en_a_td

66SV SERIES
Operating characteristics at 50 Hz, 2 poles

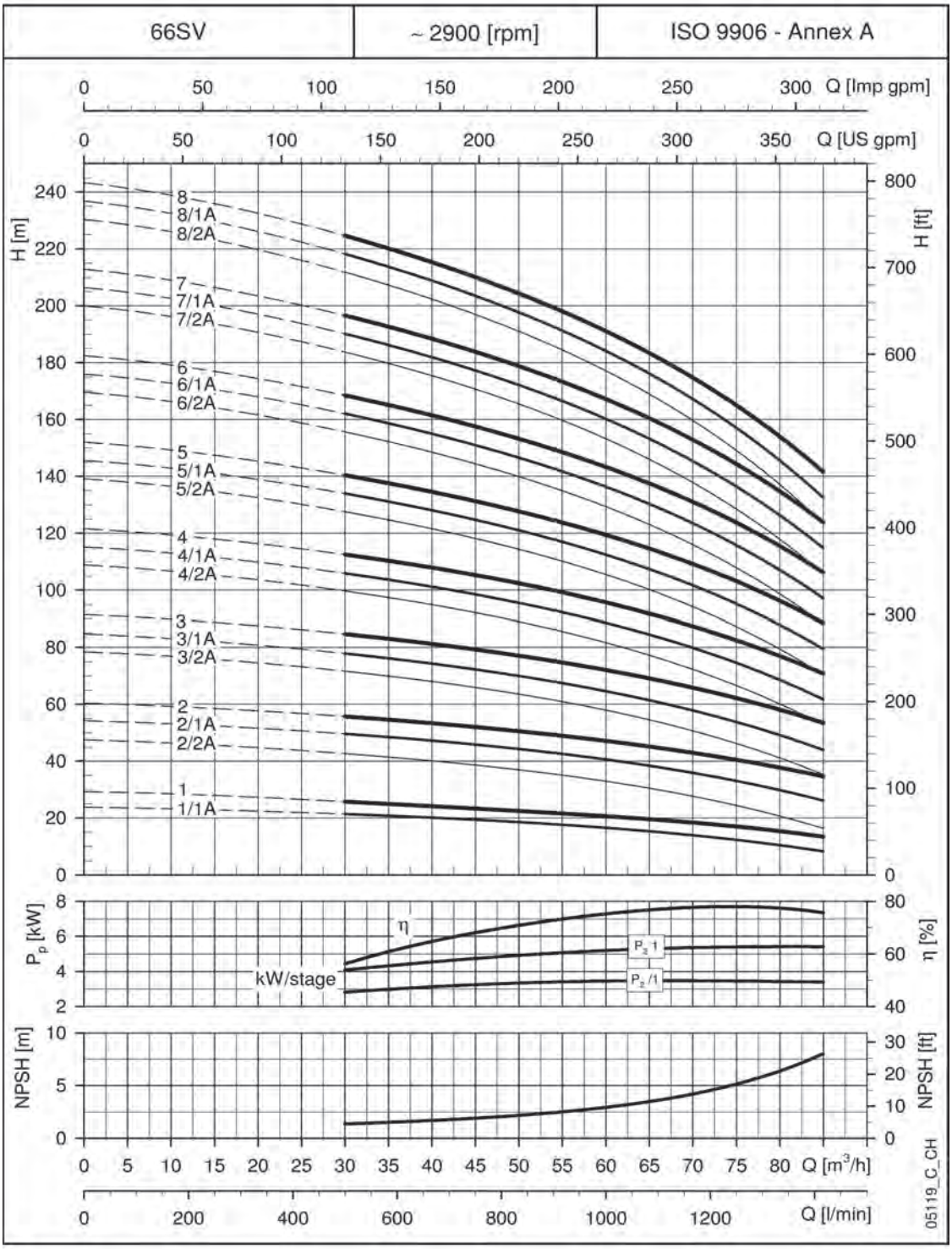

These performances are valid for liquids with density ρ = 1.0 kg/dm³
and kinematic viscosity ν = 1 mm²/s.

92SV SERIES
Dimensions and weights at 50 Hz, 2 poles

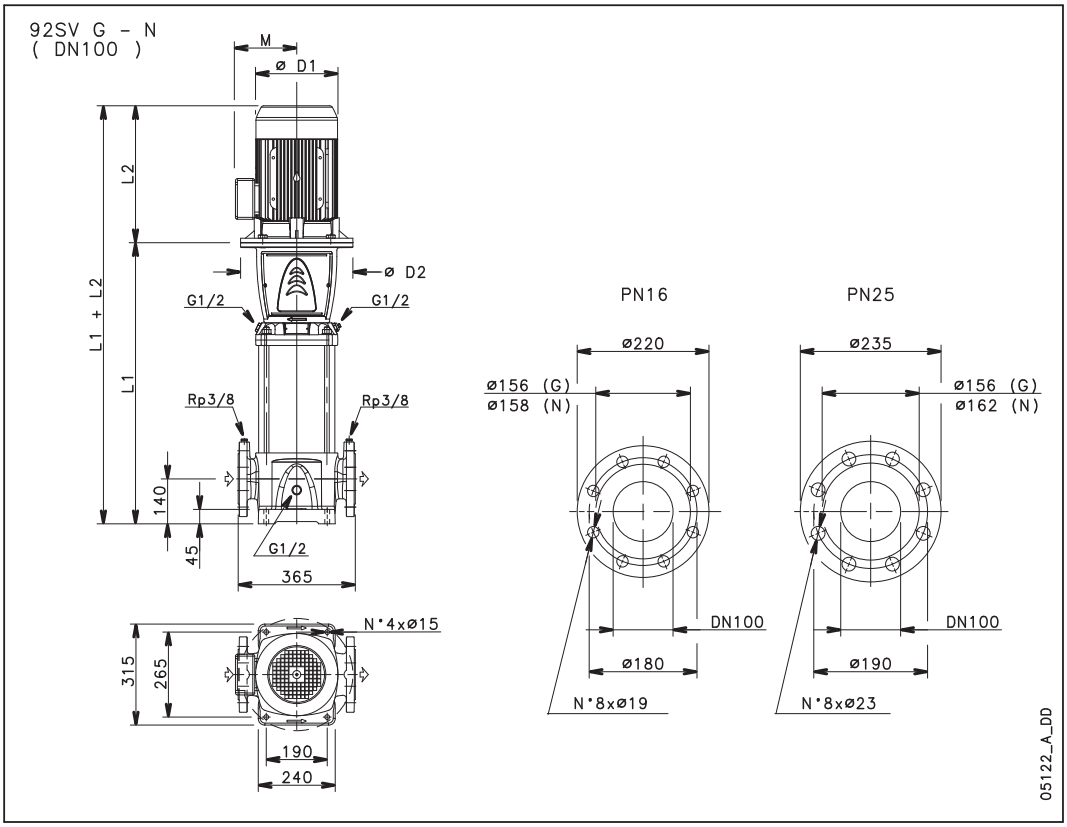

PUMP TYPE	MOTOR		DIMENSIONS (mm)						WEIGHT kg	
	kW	SIZE	L1	L2	D1	D2	M	PN	PUMP	ELECTRIC PUMP
92SV1/1A	5,5	132	574	375	214	300	168	16	71	109
92SV1	7,5	132	574	367	256	300	191	16	71	127
92SV2/2A	11	160	699	428	256	350	191	16	80	150
92SV2	15	160	699	494	313	350	240	16	80	182
92SV3/2A	18,5	160	789	494	313	350	240	16	86	197
92SV3	22	180	789	494	313	350	240	16	87	208
92SV4/2A	30	200	879	657	402	400	317	16	99	314
92SV4	30	200	879	657	402	400	317	16	99	314
92SV5/2A	37	200	969	657	402	400	317	25	107	337
92SV5	37	200	969	657	402	400	317	25	107	337
92SV6/2A	45	225	1059	746	455	450	384	25	116	472
92SV6	45	225	1059	746	455	450	384	25	116	472
92SV7/2A	45	225	1149	746	455	450	384	25	121	477

92sv-2p50-en_a_td

92SV SERIES
Operating characteristics at 50 Hz, 2 poles

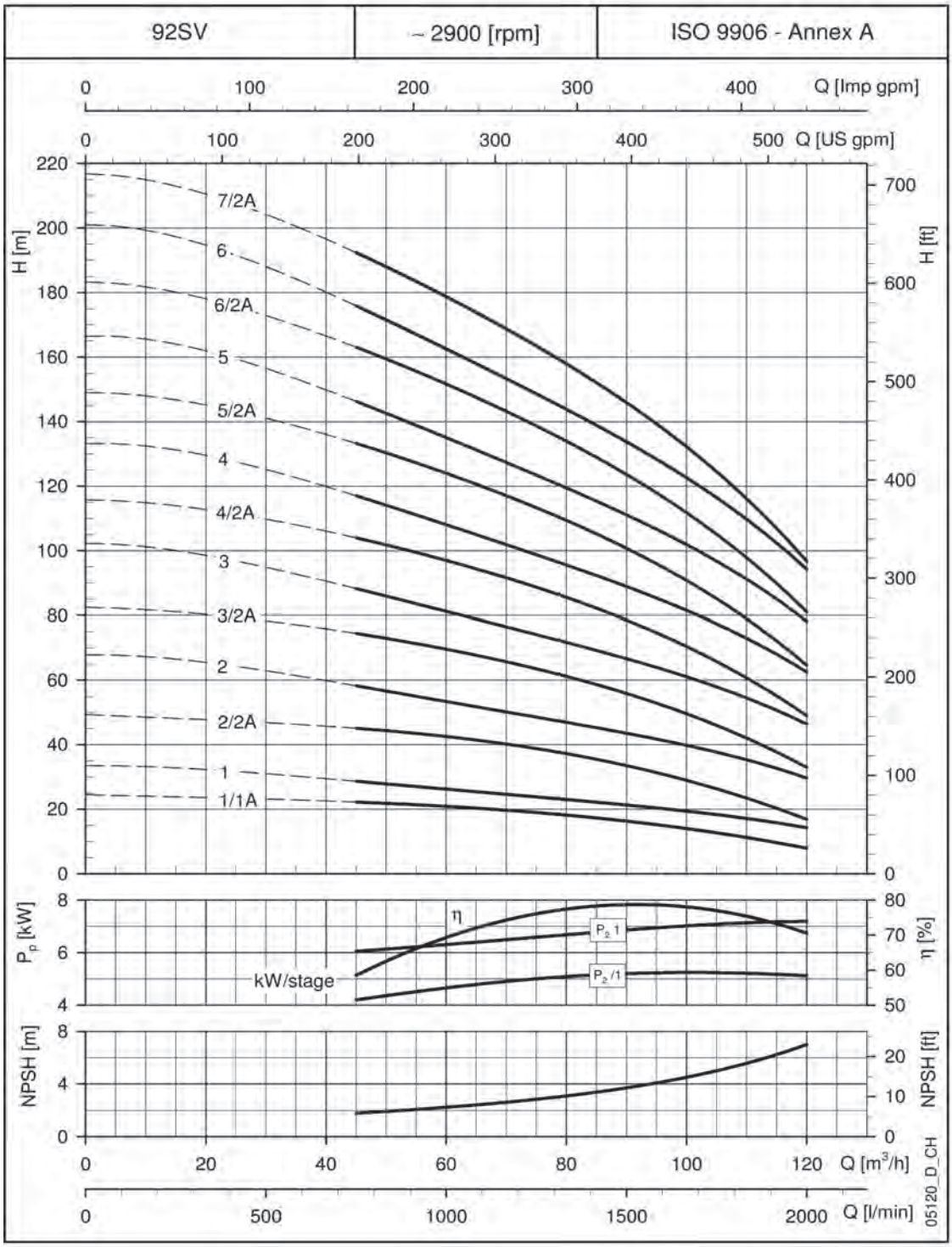

These performances are valid for liquids with density ρ = 1.0 kg/dm³ and kinematic viscosity ν = 1 mm²/s.

125SV SERIES
Dimensions and weights at 50 Hz, 2 poles

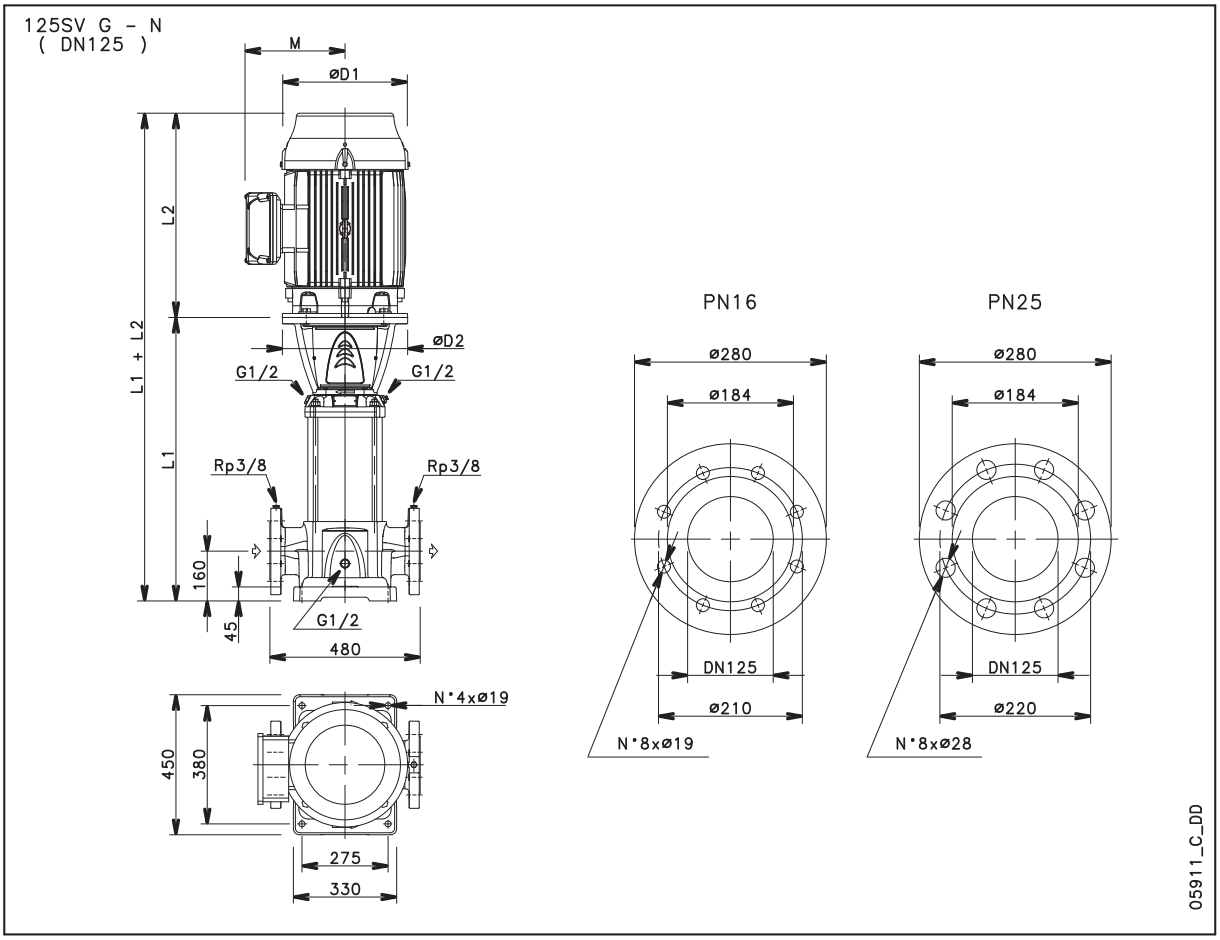

PUMP TYPE	MOTOR		DIMENSIONS (mm)						WEIGHT kg	
	kW	SIZE	L1	L2	D1	D2	M	PN	PUMP	ELECTRIC PUMP
125SV1	7,5	132	693	367	256	300	191	16	116	172
125SV2	15	160	878	494	313	350	240	16	131	233
125SV3	22	180	1028	494	313	350	240	16	143	265
125SV4	30	200	1178	657	402	400	317	16	161	376
125SV5	37	200	1328	657	402	400	317	16	172	402
125SV6	45	225	1478	746	455	450	384	16	187	543
125SV7	55	250	1658	825	486	550	402	25	216	666
125SV8/2A	55	250	1808	825	486	550	402	25	229	679

125sv-2p50-en_b_td

125SV SERIES
Operating characteristics at 50 Hz, 2 poles

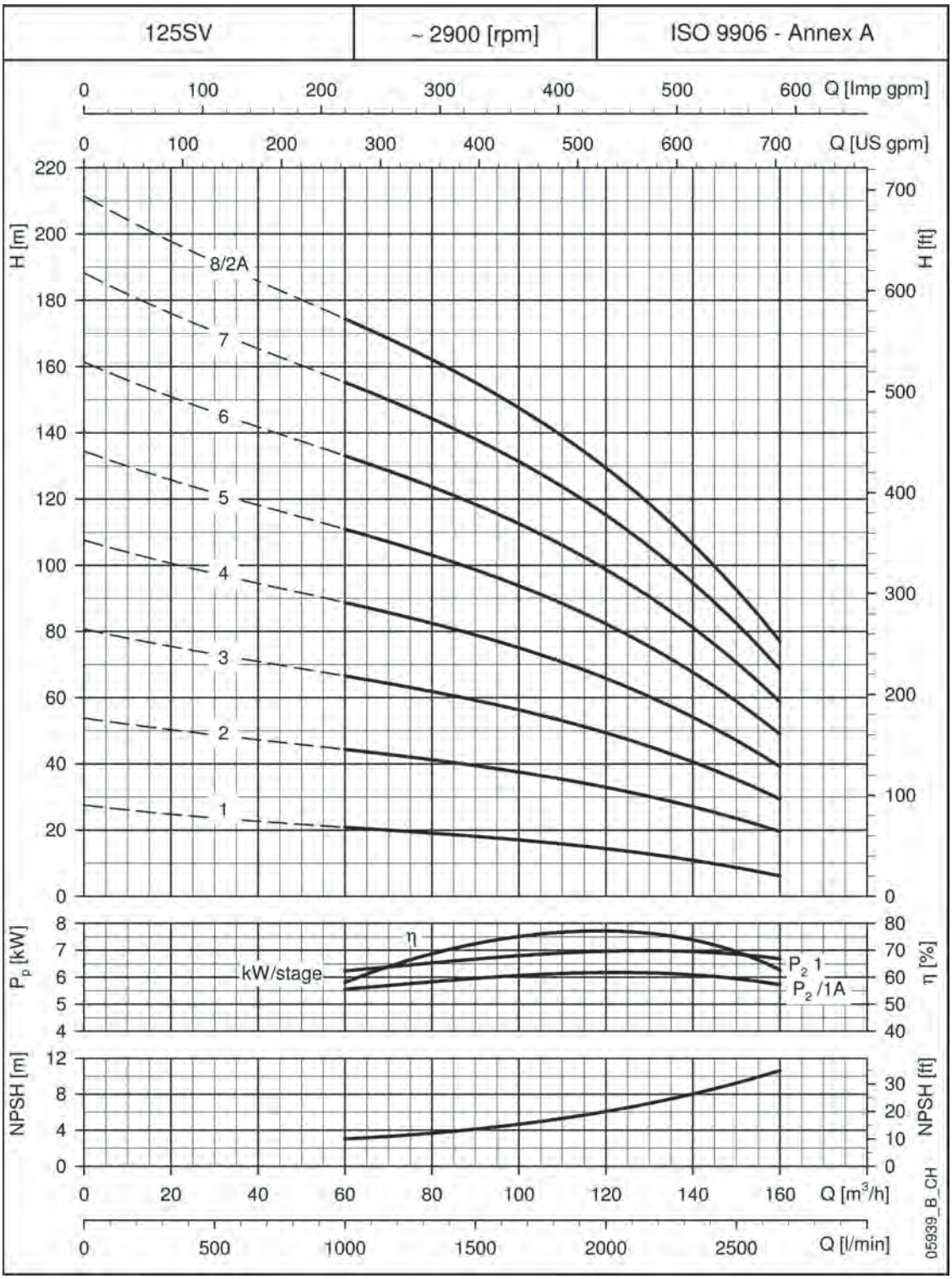

These performances are valid for liquids with density ρ = 1.0 kg/dm³
and kinematic viscosity ν = 1 mm²/s.

SVI Series

Immersible vertical electric pumps for the industrial and commercial sectors.

Available versions:
E: Close-coupled version

S: Version with coupling

N:Version in AISI 316 stainless steel with coupling

Specifications

Delivery: up to 120 m^3/h
Head: up to 240 m
Power supply: three-phase and single-phase 50 and 60 Hz
Power: 0.30 kW to 22 kW
Maximum operating pressure: 25 bar
Temperature of pumped liquid: -10°C to +90°C

Materials

Impeller, diffuser, shaft, outer sleeve: stainless steel
Mechanical seal: Ceramic/Carbon/FPM
Elastomers: FPM

Applications

Pumping of coolants, lubricants and condensate

Machine tools, welders, engine test stands

Cooling systems

Washing systems

For a complete list of technical information, consult www.lowara.com

SVI SERIES
Hydraulic performance range at ~2900 rpm 50 Hz

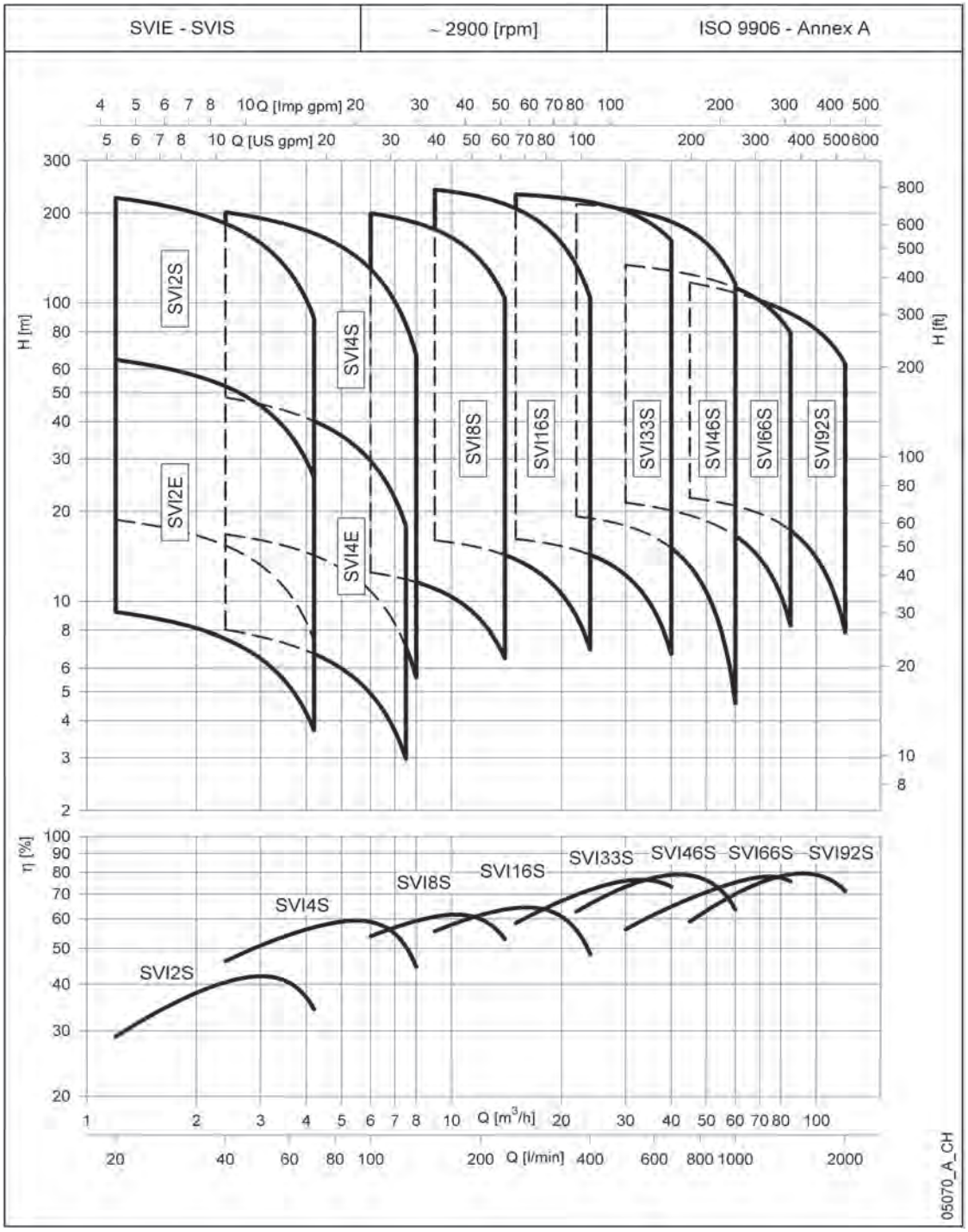

SVI 2, 4 SERIES
Table of hydraulic performances at 50 Hz, 2 poles

PUMP TYPE	RATED POWER		Q = DELIVERY											
			l/min 0	20	30	40	50	60	70	80	90	100	110	120
			m^3/h 0	1,2	1,8	2,4	3	3,6	4,2	4,8	5,4	6	6,6	7,2
	kW	HP	H = TOTAL HEAD METRES COLUMN OF WATER											
SVI 201E	0,37	0,5	10,6	9,2	8,4	7,5	6,5	5,2	3,7					
SVI 202E	0,37	0,5	21,2	18,4	16,8	15,0	12,9	10,4	7,4					
SVI 203E	0,45	0,6	31,8	27,6	25,3	22,5	19,4	15,6	11,1					
SVI 204E	0,55	0,75	42,4	36,9	33,7	30,1	25,8	20,8	14,8					
SVI 205E	0,75	1	53,0	46,1	42,1	37,6	32,3	26,0	18,6					
SVI 206E	0,75	1	63,7	55,3	50,5	45,1	38,7	31,2	22,3					
SVI 207E	0,9	1,2	74,3	64,5	58,9	52,6	45,2	36,4	26,0					
SVI 401E	0,37	0,5	9,5			8,0	7,6	7,2	6,7	6,2	5,6	4,9	4,2	3,4
SVI 402E	0,37	0,5	19,0			16,1	15,3	14,4	13,4	12,3	11,2	9,9	8,4	6,8
SVI 403E	0,45	0,6	28,5			24,1	22,9	21,5	20,1	18,5	16,7	14,8	12,6	10,2
SVI 404E	0,55	0,75	38,0			32,1	30,5	28,7	26,8	24,7	22,3	19,7	16,8	13,6
SVI 405E	0,75	1	47,5			40,2	38,1	35,9	33,5	30,8	27,9	24,6	21,0	17,1
SVI 406E	0,9	1,2	57,0			48,2	45,8	43,1	40,2	37,0	33,5	29,6	25,3	20,5
SVI 202S	0,37	0,5	21,4	18,8	17,2	15,4	13,2	10,6	7,4					
SVI 203S	0,37	0,5	32,1	28,1	25,8	23,1	19,8	15,9	11,1					
SVI 204S	0,55	0,75	42,8	37,5	34,4	30,8	26,4	21,2	14,8					
SVI 205S	0,75	1	53,5	46,9	43,0	38,5	33,0	26,5	18,6					
SVI 206S	0,75	1	64,2	56,3	51,6	46,2	39,6	31,7	22,3					
SVI 207S	1,1	1,5	74,9	65,6	60,2	53,9	46,2	37,0	26,0					
SVI 208S	1,1	1,5	85,6	75,0	68,8	61,5	52,8	42,3	29,7					
SVI 209S	1,1	1,5	96,3	84,4	77,4	69,2	59,4	47,6	33,4					
SVI 211S	1,5	2	117,7	103,2	94,6	84,6	72,6	58,2	40,8					
SVI 212S	1,5	2	128,4	112,5	103,2	92,3	79,2	63,5	44,5					
SVI 214S	2,2	3	149,8	131,3	120,4	107,7	92,5	74,1	52,0					
SVI 216S	2,2	3	171,2	150,1	137,7	123,1	105,7	84,7	59,4					
SVI 218S	2,2	3	192,6	168,8	154,9	138,5	118,9	95,2	66,8					
SVI 220S	3	4	214,0	187,6	172,1	153,9	132,1	105,8	74,2					
SVI 222S	3	4	235,4	206,3	189,3	169,2	145,3	116,4	81,7					
SVI 224S	3	4	256,8	225,1	206,5	184,6	158,5	127,0	89,1					
SVI 402S	0,37	0,5	19,3			16,8	16,0	15,2	14,3	13,2	12,1	10,8	9,4	7,9
SVI 403S	0,55	0,75	28,9			25,2	24,0	22,8	21,4	19,8	18,1	16,2	14,1	11,8
SVI 404S	0,75	1	38,5			33,6	32,0	30,4	28,5	26,5	24,2	21,6	18,9	15,8
SVI 405S	1,1	1,5	48,2			42,0	40,1	38,0	35,6	33,1	30,2	27,1	23,6	19,7
SVI 406S	1,1	1,5	57,8			50,4	48,1	45,6	42,8	39,7	36,3	32,5	28,3	23,7
SVI 407S	1,1	1,5	67,5			58,7	56,1	53,1	49,9	46,3	42,3	37,9	33,0	27,6
SVI 408S	1,5	2	77,1			67,1	64,1	60,7	57,0	52,9	48,3	43,3	37,7	31,5
SVI 409S	1,5	2	86,7			75,5	72,1	68,3	64,2	59,5	54,4	48,7	42,4	35,5
SVI 411S	2,2	3	106,0			92,3	88,1	83,5	78,4	72,8	66,5	59,5	51,9	43,4
SVI 413S	2,2	3	125,3			109,1	104,2	98,7	92,7	86,0	78,6	70,4	61,3	51,3
SVI 414S	3	4	134,9			117,5	112,2	106,3	99,8	92,6	84,6	75,8	66,0	55,2
SVI 416S	3	4	154,2			134,3	128,2	121,5	114,1	105,8	96,7	86,6	75,4	63,1
SVI 418S	3	4	173,5			151,1	144,2	136,7	128,3	119,0	108,8	97,4	84,8	71,0
SVI 420S	4	5,5	192,7			167,9	160,2	151,8	142,6	132,3	120,9	108,2	94,3	78,9
SVI 422S	4	5,5	212,0			184,6	176,3	167,0	156,8	145,5	133,0	119,1	103,7	86,7
SVI 424S	4	5,5	231,3			201,4	192,3	182,2	171,1	158,7	145,0	129,9	113,1	94,6

Performances in compliance with ISO 9906 - Annex A.

svi2-4-2p50-en_a_th

SVI 8, 16 SERIES
Table of hydraulic performances at 50 Hz, 2 poles

PUMP TYPE	RATED POWER		Q = DELIVERY											
			l/min 0	100	125	150	175	200	233	250	275	300	350	400
			m^3/h 0	6	7,5	9	10,5	12	14	15	16,5	18	21	24
	kW	HP	H = TOTAL HEAD METRES COLUMN OF WATER											
SVI 801S	0,75	1	14,0	12,5	11,8	11,0	10,0	8,7	6,5					
SVI 802S	1,1	1,5	28,0	25,0	23,7	22,1	20,0	17,4	13,0					
SVI 803S	1,5	2	42,0	37,5	35,5	33,1	29,9	26,0	19,4					
SVI 804S	2,2	3	56,0	50,0	47,4	44,1	39,9	34,7	25,9					
SVI 805S	2,2	3	70,0	62,4	59,2	55,1	49,9	43,4	32,4					
SVI 806S	3	4	84,0	74,9	71,1	66,2	59,9	52,1	38,9					
SVI 808S	4	5,5	112,0	99,9	94,8	88,2	79,9	69,5	51,8					
SVI 809S	4	5,5	126,0	112,4	106,6	99,2	89,8	78,1	58,3					
SVI 811S	5,5	7,5	154,0	137,4	130,3	121,3	109,8	95,5	71,3					
SVI 812S	5,5	7,5	168,0	149,9	142,2	132,3	119,8	104,2	77,8					
SVI 814S	7,5	10	196,0	174,9	165,9	154,4	139,8	121,5	90,7					
SVI 816S	7,5	10	224,0	199,8	189,6	176,4	159,7	138,9	103,7					
SVI 1601S	1,1	1,5	16,9			16,0	15,6	15,1	14,3	13,8	13,0	12,1	9,8	6,9
SVI 1602S	2,2	3	33,7			32,0	31,2	30,2	28,6	27,6	26,0	24,1	19,6	13,9
SVI 1603S	3	4	50,6			48,0	46,8	45,3	42,9	41,5	39,0	36,2	29,4	20,8
SVI 1604S	4	5,5	67,5			64,0	62,4	60,4	57,2	55,3	52,0	48,3	39,1	27,7
SVI 1605S	5,5	7,5	84,3			80,0	78,0	75,6	71,5	69,1	65,0	60,3	48,9	34,6
SVI 1606S	5,5	7,5	101,2			96,0	93,6	90,7	85,8	82,9	78,0	72,4	58,7	41,6
SVI 1607S	7,5	10	118,1			112,0	109,2	105,8	100,1	96,7	91,0	84,5	68,5	48,5
SVI 1608S	7,5	10	134,9			128,0	124,8	120,9	114,4	110,6	104,0	96,5	78,3	55,4
SVI 1610S	11	15	168,7			160,0	156,0	151,1	143,0	138,2	130,0	120,7	97,9	69,3
SVI 1612S	11	15	202,4			192,0	187,2	181,3	171,6	165,8	156,1	144,8	117,4	83,1
SVI 1614S	15	20	236,1			224,0	218,4	211,6	200,2	193,5	182,1	168,9	137,0	97,0
SVI 1615S	15	20	253,0			240,0	234,1	226,7	214,5	207,3	195,1	181,0	146,8	103,9

Performances in compliance with ISO 9906 - Annex A.

svi8-16-2p50-en_a_th

Black and white technical books available

see www.lowara.it

SVI 33, 46 SERIES
Table of hydrulic performances at 50 Hz, 2 poles

PUMP TYPE	RATED POWER		Q = DELIVERY											
			l/min 0	250	300	366,7	400	500	600	666,7	700	800	900	1000
			m^3/h 0	15	18	22	24	30	36	40	42	48	54	60
	kW	HP	H = TOTAL HEAD METRES COLUMN OF WATER											
SVI 3301/1S	2,2	3	17,4	16,2	15,7	14,9	14,3	12,2	9,3	6,7				
SVI 3301S	3	4	23,8	21,7	21,2	20,3	19,8	17,8	15,0	12,7				
SVI 3302/2S	4	5,5	35,1	34,1	33,3	31,8	30,8	26,9	21,4	16,6				
SVI 3302/1S	4	5,5	40,8	38,8	37,9	36,3	35,4	31,7	26,6	22,3				
SVI 3303/2S	5,5	7,5	57,7	55,2	53,8	51,4	49,9	44,1	36,2	29,6				
SVI 3303S	7,5	10	71,5	67,4	66,2	64,0	62,7	57,7	50,7	44,6				
SVI 3304S	11	15	95,9	91,1	89,7	87,2	85,7	79,6	70,8	63,1				
SVI 3305/1S	11	15	112,7	107,2	105,3	101,9	99,8	91,7	80,0	70,0				
SVI 3306/2S	15	20	131,2	126,9	124,6	120,3	117,7	107,5	93,2	81,2				
SVI 3307/2S	15	20	156,0	149,9	147,3	142,7	139,8	128,4	112,2	98,2				
SVI 3307S	18,5	25	170,3	162,8	160,2	155,7	153,0	142,2	126,7	113,2				
SVI 3308/1S	18,5	25	187,4	179,5	176,5	171,3	168,1	155,5	137,4	121,7				
SVI 3309/1S	22	30	210,2	201,2	197,8	191,8	188,2	173,8	153,4	135,9				
SVI 3310/2S	22	30	226,4	217,2	213,4	206,8	202,6	186,4	163,5	143,9				
SVI 3310S	30	40	241,8	231,3	227,8	221,7	217,9	202,9	181,1	162,1				
SVI 4601/1S	3	4	19,5			19,2	19,0	17,9	16,4	15,1	14,4	11,7	8,5	4,6
SVI 4601S	4	5,5	27,2			24,0	23,7	22,5	21,1	19,9	19,3	17,1	14,3	10,8
SVI 4602/2S	5,5	7,5	38,8			39,8	39,4	37,8	35,2	32,9	31,6	26,9	21,1	13,9
SVI 4602S	7,5	10	52,6			48,5	48,0	46,1	43,7	41,7	40,6	36,5	31,4	25,1
SVI 4603S	11	15	80,8			74,3	73,5	70,9	67,4	64,6	62,9	57,1	49,8	40,7
SVI 4604/2S	15	20	92,4			90,7	89,9	86,9	82,5	78,6	76,3	68,3	58,2	45,6
SVI 4605S	18,5	25	134,5			125,1	124,0	120,0	114,7	110,2	107,6	98,3	86,4	71,5
SVI 4606S	22	30	161,0			149,8	148,5	143,8	137,4	132,0	128,9	117,8	103,7	86,0
SVI 4607/2S	30	40	171,3			164,9	163,6	158,3	150,8	144,3	140,6	127,1	109,9	88,6
SVI 4608/2S	30	40	198,2			190,0	188,4	182,4	173,8	166,4	162,2	146,9	127,3	103,1
SVI 4609/2S	30	40	224,8			214,5	212,6	205,6	195,7	187,3	182,5	165,2	143,2	116,0

Performances in compliance with ISO 9906 - Annex A.

svi33-46-2p50-en_a_th

SVI 66, 92 SERIES
Table of hydrulic performances at 50 Hz, 2 poles

PUMP TYPE	RATED POWER		Q = DELIVERY											
			l/min 0	500	600	750	900	1000	1100	1200	1416,7	1600	1800	2000
			m^3/h 0	30	36	45	54	60	66	72	85	96	108	120
	kW	HP	H = TOTAL HEAD METRES COLUMN OF WATER											
SVI 6601/1S	4	5,5	23,8	21,4	20,7	19,4	17,8	16,6	15,1	13,3	8,3			
SVI 6601S	5,5	7,5	29,2	25,8	24,8	23,3	21,8	20,7	19,4	17,9	13,4			
SVI 6602/2S	7,5	10	47,5	42,6	41,2	38,6	35,5	32,9	30,0	26,4	16,4			
SVI 6602S	11	15	60,4	55,7	54,4	52,0	49,3	47,1	44,7	42,0	34,6			
SVI 6603/2S	15	20	78,4	71,6	69,6	65,9	61,5	57,9	53,8	49,0	35,3			
SVI 6603S	18,5	25	91,4	84,7	82,7	79,3	75,2	72,0	68,5	64,4	53,5			
SVI 6604/1S	22	30	115,2	105,9	103,1	98,5	92,9	88,6	83,6	77,8	61,7			
SVI 6605/1S	30	40	145,6	134,0	130,5	124,7	117,8	112,4	106,3	99,2	79,4			
SVI 9201/1S	5,5	7,5	24,5			22,2	21,5	20,9	20,2	19,4	17,3	15,0	11,8	7,9
SVI 9201S	7,5	10	33,5			28,7	27,2	26,2	25,3	24,3	22,2	20,2	17,6	14,3
SVI 9202/2S	11	15	49,4			45,1	43,7	42,5	41,2	39,6	35,5	30,9	24,6	16,8
SVI 9202S	15	20	67,8			58,2	55,3	53,4	51,4	49,5	45,3	41,4	36,3	29,6
SVI 9203/2S	18,5	25	82,4			74,4	71,6	69,6	67,3	64,8	58,6	52,2	43,6	32,9
SVI 9203S	22	30	102,2			88,2	84,0	81,2	78,4	75,5	69,2	63,4	55,9	46,3
SVI 9204/2S	30	40	115,7			104,0	99,9	97,0	93,8	90,4	82,2	73,8	62,8	49,0
SVI 9204S	30	40	133,1			117,0	111,7	108,0	104,4	100,6	92,3	84,6	74,8	62,5

Performances in compliance with ISO 9906 - Annex A.

svi66-92-2p50-en_a_th

Installation

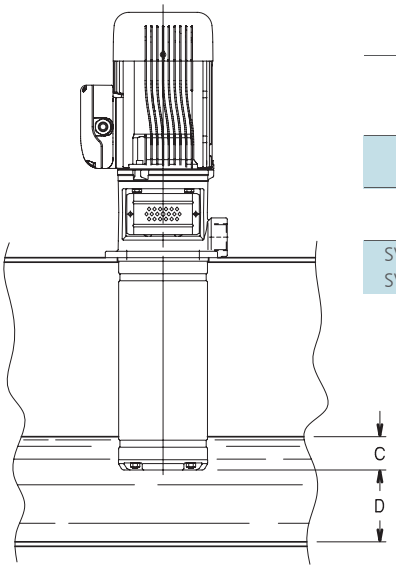

MINIMUM IMMERSION LEVEL		DISTANCE FROM THE BOTTOM D mm	
PUMP TYPE	DIMENSION C mm	MINIMUM	RECOMMENDED
SVI2 SVI4	25	20	60
SVI8 SVI16	25	35	80
SVI33-46 SVI66-92	80	60	120

svi-liv-liq-en_a_td

05005_A_SC

TDB-TDV Series

Multi-stage vertical pumps with closed radial impellers, coupled with standard motor. Highly reliable series capable of satisfying the needs of a wide variety of users. Available in different materials to meet the needs of an extensive range of applications.

Eight available sizes (22-35-58-78-120-170-220-280) built with a modular construction concept.

Specifications

Delivery: up to 340 m^3/h
Head: over 500 m
Power supply: three-phase 50 Hz
Power: 2.2 kW to 355 kW
Maximum operating pressure:
round flanges PN10/16, PN25/40, PN63 depending on the model
Temperature of pumped liquid:
-10°C to +140°C

Materials

Impeller: Cast iron
Diffuser: Cast iron
Adapter: Cast iron
Shaft: Stainless steel
Mechanical seal: Silicon-carbide/ Resin-impregnated carbon/EPDM
Elastomers: EPDM
FB version: with bronze impeller
N version: AISI 316 stainless steel

Applications

Water supply and pressure boosting

Water treatment

Industry

Irrigation

Heating, ventilation and air-conditioning

Available on request:
– Version with 4-pole motor

For a complete list of technical information, consult www.lowara.com

TDB-TDV SERIES
Hydraulic performance range at 50 Hz, 2 poles

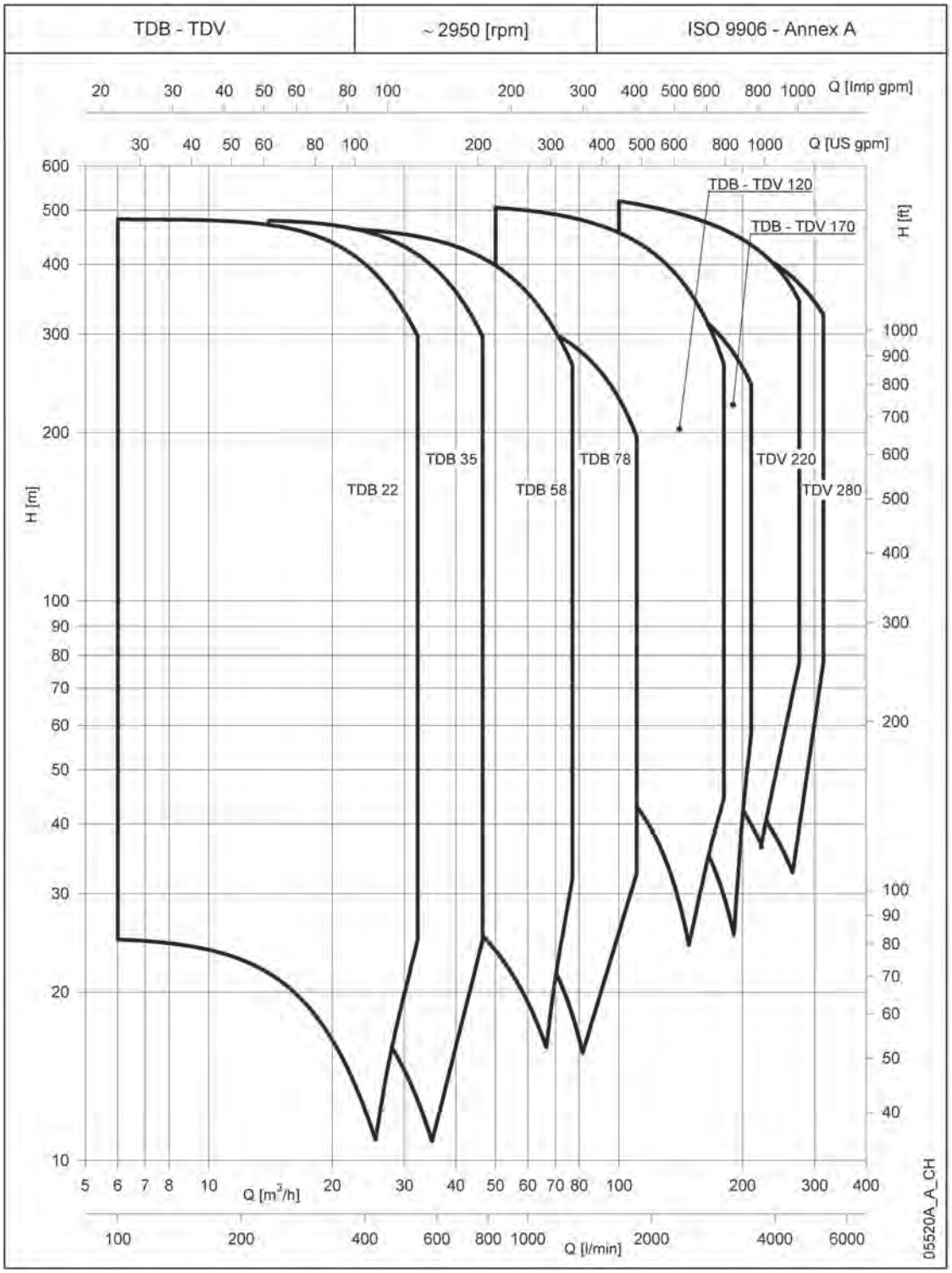

TDB22 SERIES
Hydraulic performance table at 50 Hz, 2 poles

PUMP TYPE	RATED POWER		Q = DELIVERY										
			l/min 0	100	166,7	250	300	350	400	441,7	500,0	533,3	583,3
			m^3/h 0	6	10	15	18	21	24	26,5	30	32	35
	kW	HP	H = TOTAL HEAD METRES COLUMN OF WATER										
TDB22 01/1C	2,2	3	24,9	24,9	23,8	20,9	18,4	15,4	12,4				
TDB22 01/1B	3	4	32,8	32,8	32,1	30,0	28,1	25,6	22,7	20,0	16,1		
TDB22 01/1A	4	5	40,3	40,1	40,0	38,9	37,6	35,8	33,4	31,1	27,4	25,2	21,8
TDB22 02/2C	4	5	49,9	49,7	47,6	41,8	36,7	30,8					
TDB22 02/1B1C	5,5	7,4	57,7	57,6	55,9	50,9	46,4	41,0	35,0	30,0			
TDB22 02/2B	7,5	10	65,5	65,6	64,2	60,0	56,1	51,2	45,3	40,0			
TDB22 02/1A1B	7,5	10	73,1	72,9	72,1	69,0	65,7	61,4	56,1	51,1	43,5	39,0	
TDB22 02/2A	11	15	80,6	80,3	80,0	77,9	75,3	71,6	66,8	62,1	54,8	50,3	43,7
TDB22 03/2B1C	7,5	10	90,5	90,4	88,0	81,0	74,5	66,6	57,7	50,0			
TDB22 03/3B	11	15	98,3	98,3	96,3	90,1	84,2	76,7	68,0	60,0			
TDB22 03/1A2B	11	15	105,8	105,7	104,2	99,0	93,8	87,0	78,7	71,1	59,5		
TDB22 03/2A1B	15	20	113,4	113,1	112,1	107,9	103,3	97,2	89,5	82,1	70,8	64,2	
TDB22 03/3A	15	20	120,9	120,4	119,9	116,8	112,9	107,4	100,2	93,2	82,1	75,5	65,5
TDB22 04/4B	15	20	131,1	131,1	128,4	120,1	112,2	102,3	90,7	80,0			
TDB22 04/1A3B	15	20	138,6	138,5	136,3	129,0	121,8	112,5	101,4	91,1			
TDB22 04/2A2B	15	20	146,2	145,8	144,2	137,9	131,4	122,8	112,2	102,1	86,9		
TDB22 04/3A1B	15	20	153,7	153,2	152,0	146,8	141,0	133,0	122,9	113,2	98,2	89,3	
TDB22 04/4A	18,5	25	161,2	160,5	159,9	155,7	150,6	143,2	133,7	124,3	109,5	100,6	
TDB22 05/1A4B	15	20	171,4	171,3	168,4	159,0	149,9	138,1	124,1	111,1			
TDB22 05/2A3B	18,5	25	178,9	178,6	176,3	167,9	159,5	148,3	134,8	122,1			
TDB22 05/3A2B	18,5	25	186,5	186,0	184,1	176,8	169,0	158,6	145,6	133,2	114,3		
TDB22 05/4A1B	22	30	194,0	193,3	192,0	185,8	178,6	168,8	156,3	144,3	125,6	114,5	
TDB22 05/5A	22	30	201,6	200,7	199,9	194,7	188,2	179,0	167,1	155,3	136,9	125,8	
TDB22 06/2A4B	22	30	211,7	211,4	208,4	198,0	187,5	173,9	157,5	142,1			
TDB22 06/3A3B	22	30	219,2	218,8	216,2	206,9	197,1	184,1	168,2	153,2			
TDB22 06/4A2B	22	30	226,8	226,1	224,1	215,8	206,7	194,3	179,0	164,3	141,7		
TDB22 06/5A1B	30	40	234,3	233,5	232,0	224,7	216,3	204,6	189,7	175,3	153,0	139,6	
TDB22 06/6A	30	40	241,9	240,8	239,9	233,6	225,9	214,8	200,5	186,4	164,3	150,9	
TDB22 07/3A4B	30	40	252,0	251,5	248,3	236,9	225,2	209,7	190,9	173,2			
TDB22 07/4A3B	30	40	259,6	258,9	256,2	245,8	234,7	219,9	201,7	184,3			
TDB22 07/5A2B	30	40	267,1	266,2	264,1	254,7	244,3	230,1	212,4	195,3	169,1		
TDB22 07/6A1B	30	40	274,6	273,6	272,0	263,6	253,9	240,4	223,2	206,4	180,3	164,8	
TDB22 07/7A	30	40	282,2	280,9	279,9	272,5	263,5	250,6	233,9	217,5	191,6	176,1	
TDB22 08/4A4B	30	40	292,3	291,7	288,3	275,8	262,8	245,5	224,3	204,3			
TDB22 08/5A3B	30	40	299,9	299,0	296,2	284,7	272,4	255,7	235,1	215,3			
TDB22 08/6A2B	30	40	307,4	306,4	304,1	293,7	282,0	265,9	245,8	226,4	196,4		
TDB22 08/7A1B	37	50	315,0	313,7	312,0	302,6	291,6	276,2	256,6	237,5	207,7		
TDB22 08/8A	37	50	322,5	321,1	319,9	311,5	301,1	286,4	267,3	248,5	219,0	201,2	
TDB22 09/5A4B	37	50	332,6	331,8	328,3	314,8	300,4	281,3	257,7	235,3			
TDB22 09/6A3B	37	50	340,2	339,2	336,2	323,7	310,0	291,5	268,5	246,4			
TDB22 09/7A2B	37	50	347,7	346,5	344,1	332,6	319,6	301,7	279,2	257,5	223,8		
TDB22 09/8A1B	37	50	355,3	353,9	352,0	341,5	329,2	312,0	290,0	268,5	235,1		
TDB22 09/9A	37	50	362,8	361,2	359,8	350,4	338,8	322,2	300,7	279,6	246,4	226,4	
TDB22 10/6A4B	37	50	372,9	371,9	368,3	353,7	338,1	317,1	291,2	266,4			
TDB22 10/7A3B	37	50	380,5	379,3	376,2	362,6	347,7	327,3	301,9	277,5			
TDB22 10/8A2B	37	50	388,0	386,6	384,1	371,5	357,3	337,5	312,6	288,5	251,2		
TDB22 10/9A1B	45	60	395,6	394,0	391,9	380,4	366,8	347,8	323,4	299,6	262,5		
TDB22 10/10A	45	60	403,1	401,3	399,8	389,3	376,4	358,0	334,1	310,7	273,8	251,5	
TDB22 11/7A4B	45	60	413,3	412,1	408,3	392,6	375,7	352,9	324,6	297,5			
TDB22 11/8A3B	45	60	420,8	419,4	416,2	401,5	385,3	363,1	335,3	308,5			
TDB22 11/9A2B	45	60	428,3	426,8	424,0	410,5	394,9	373,3	346,1	319,6	278,6		
TDB22 11/10A1B	45	60	435,9	434,1	431,9	419,4	404,5	383,6	356,8	330,7	289,9		
TDB22 11/11A	45	60	443,4	441,5	439,8	428,3	414,1	393,8	367,6	341,7	301,2	276,7	
TDB22 12/8A4B	45	60	453,6	452,2	448,3	431,6	413,4	388,7	358,0	328,5			
TDB22 12/9A3B	45	60	461,1	459,6	456,1	440,5	423,0	398,9	368,7	339,6			
TDB22 12/10A2B	45	60	468,7	466,9	464,0	449,4	432,5	409,1	379,5	350,7	305,9		
TDB22 12/11A1B	55	74	476,2	474,3	471,9	458,3	442,1	419,3	390,2	361,7	317,2		
TDB22 12/12A	55	74	483,7	481,6	479,8	467,2	451,7	429,6	401,0	372,8	328,5	301,8	

Performances in compliance with ISO 9906 - Annex A.

tdb22-2p50-en_a_th

TDB35 SERIES
Hydraulic performance table at 50 Hz, 2 poles

PUMP TYPE	RATED POWER		Q = DELIVERY										
			l/min 0	233,3	300	333,3	416,7	500	583,3	666,7	750,0	833,3	900
			m^3/h 0	14	18	20	25	30	35	40	45	50	54
	kW	HP	H = TOTAL HEAD METRES COLUMN OF WATER										
TDB35 01/1C	3	4	22,6	22,0	21,1	20,3	17,8	14,5	10,8				
TDB35 01/1B	4	5	30,4	30,3	29,7	29,2	27,3	24,5	21,0	17,0			
TDB35 01/1A	5,5	7	39,8	39,9	39,5	39,2	37,9	35,9	33,1	29,8	26,0	21,9	18,8
TDB35 02/2B	7,5	10	60,8	60,5	59,3	58,3	54,6	49,0	41,9	34,0			
TDB35 02/1A1B	11	14,8	70,3	70,2	69,2	68,4	65,2	60,4	54,1	46,8	39,1		
TDB35 02/2A	11	15	79,7	79,9	79,1	78,4	75,8	71,8	66,3	59,6	52,0	43,9	37,5
TDB35 03/3B	11	15	91,3	90,8	89,0	87,5	81,9	73,5	62,9	51,0			
TDB35 03/1A2B	15	20	100,7	100,5	98,9	97,6	92,5	84,9	75,1	63,8	52,1		
TDB35 03/2A1B	15	20	110,1	110,1	108,8	107,6	103,1	96,3	87,3	76,6	65,0	53,7	
TDB35 03/3A	18,5	25	119,5	119,8	118,6	117,6	113,7	107,6	99,4	89,4	77,9	65,8	56,3
TDB35 04/1A3B	18,5	25	131,1	130,7	128,5	126,7	119,8	109,4	96,1	80,8			
TDB35 04/2A2B	18,5	25	140,5	140,4	138,4	136,8	130,4	120,8	108,2	93,6			
TDB35 04/3A1B	22	30	150,0	150,1	148,3	146,8	141,0	132,1	120,4	106,4	91,0		
TDB35 04/4A	22	30	159,4	159,7	158,2	156,8	151,6	143,5	132,6	119,2	103,9	87,8	
TDB35 05/2A3B	22	30	171,0	170,7	168,1	165,9	157,7	145,3	129,2	110,6			
TDB35 05/3A2B	30	40	180,4	180,3	178,0	176,0	168,3	156,7	141,4	123,4	104,1		
TDB35 05/4A1B	30	40	189,8	190,0	187,8	186,0	178,9	168,0	153,6	136,2	117,0		
TDB35 05/5A	30	40	199,2	199,7	197,7	196,0	189,5	179,4	165,7	149,0	129,9	109,7	
TDB35 06/3A3B	30	40	210,8	210,6	207,6	205,1	195,6	181,2	162,4	140,4			
TDB35 06/4A2B	30	40	220,2	220,3	217,5	215,2	206,2	192,5	174,5	153,2	130,1		
TDB35 06/5A1B	30	40	229,7	229,9	227,4	225,2	216,8	203,9	186,7	166,0	143,0		
TDB35 06/6A	37	50	239,1	239,6	237,3	235,3	227,4	215,3	198,9	178,8	155,9		
TDB35 07/4A3B	37	50	250,7	250,5	247,2	244,4	233,5	217,0	195,5	170,2			
TDB35 07/5A2B	37	50	260,1	260,2	257,1	254,4	244,1	228,4	207,7	183,0	156,0		
TDB35 07/6A1B	37	50	269,5	269,9	266,9	264,4	254,7	239,8	219,9	195,8	168,9		
TDB35 07/7A	37	50	278,9	279,6	276,8	274,5	265,3	251,2	232,0	208,5	181,8		
TDB35 08/5A3B	37	50	290,5	290,5	286,7	283,6	271,4	252,9	228,7	200,0			
TDB35 08/6A2B	37	50	299,9	300,2	296,6	293,6	282,0	264,3	240,8	212,8			
TDB35 08/7A1B	45	60	309,4	309,8	306,5	303,6	292,6	275,7	253,0	225,6	194,9		
TDB35 08/8A	45	60	318,8	319,5	316,4	313,7	303,2	287,0	265,2	238,3	207,8		
TDB35 09/6A3B	45	60	330,4	330,4	326,3	322,8	309,3	288,8	261,8	229,8			
TDB35 09/7A2B	45	60	339,8	340,1	336,1	332,8	319,9	300,2	274,0	242,6			
TDB35 09/8A1B	45	60	349,2	349,8	346,0	342,8	330,5	311,6	286,2	255,3	220,9		
TDB35 09/9A	55	74	358,6	359,4	355,9	352,9	341,1	322,9	298,3	268,1	233,8		
TDB35 10/7A3B	55	74	370,2	370,4	365,8	362,0	347,2	324,7	295,0	259,6			
TDB35 10/8A2B	55	74	379,6	380,0	375,7	372,0	357,8	336,1	307,1	272,3			
TDB35 10/9A1B	55	74	389,1	389,7	385,6	382,1	368,4	347,4	319,3	285,1	246,9		
TDB35 10/10A	55	74	398,5	399,4	395,4	392,1	379,0	358,8	331,5	297,9	259,8		
TDB35 11/8A3B	55	74	410,1	410,3	405,4	401,2	385,1	360,6	328,1	289,3			
TDB35 11/9A2B	55	74	419,5	420,0	415,2	411,2	395,7	371,9	340,3	302,1			
TDB35 11/10A1B	55	74	428,9	429,6	425,1	421,3	406,3	383,3	352,5	314,9	272,8		
TDB35 11/11A	75	101	438,3	439,3	435,0	431,3	416,9	394,7	364,6	327,7	285,7		
TDB35 12/9A3B	55	74	449,9	450,2	444,9	440,4	423,0	396,4	361,3	319,1			
TDB35 12/10A2B	75	101	459,3	459,9	454,8	450,4	433,6	407,8	373,4	331,9			
TDB35 12/11A1B	75	101	468,8	469,6	464,7	460,5	444,2	419,2	385,6	344,7	298,8		
TDB35 12/12A	75	101	478,2	479,2	474,5	470,5	454,8	430,6	397,8	357,5	311,7		

Performances in compliance with ISO 9906 - Annex A.

tdb35-2p50-en_a_th

TDB58 SERIES
Hydraulic performance table at 50 Hz, 2 poles

PUMP TYPE	RATED POWER		Q = DELIVERY										
			l/min 0	383,3	583,3	750	916,7	1000	1083,3	1166,7	1250	1333,3	1400
			m^3/h 0	23	35	45	55	60	65	70	75	80	84
	kW	HP	H = TOTAL HEAD METRES COLUMN OF WATER										
TDB58 01/1C	7,5	10	34,0	32,5	29,4	25,8	21,5	19,1	16,7				
TDB58 01/1B	7,5	10	43,4	42,5	40,0	36,9	32,7	30,3	27,7	24,9	21,9		
TDB58 01/1A	11	15	54,6	53,9	51,9	48,9	44,6	42,1	39,3	36,3	33,2	30,0	27,4
TDB58 02/2C	15	20	68,0	65,0	58,8	51,7	43,0	38,3	33,4				
TDB58 02/1B1C	15	20	77,4	75,0	69,5	62,7	54,2	49,4	44,3	39,0			
TDB58 02/2B	18,5	25	86,8	84,9	80,1	73,7	65,4	60,6	55,3	49,7	43,8		
TDB58 02/1A1B	18,5	25	97,9	96,4	91,9	85,8	77,3	72,3	66,9	61,1	55,1	48,8	
TDB58 02/2A	22	30	109,1	107,8	103,8	97,8	89,2	84,1	78,5	72,5	66,3	59,9	54,9
TDB58 03/2B1C	22	30	120,8	117,4	109,5	99,6	86,9	79,7	72,0				
TDB58 03/3B	30	40	130,1	127,4	120,1	110,6	98,1	90,9	83,0	74,6			
TDB58 03/1A2B	30	40	141,3	138,8	132,0	122,6	110,0	102,6	94,6	86,0	77,0		
TDB58 03/2A1B	30	40	152,5	150,3	143,8	134,6	122,0	114,4	106,2	97,4	88,2	78,8	
TDB58 03/3A	37	50	163,7	161,7	155,7	146,7	133,9	126,2	117,8	108,8	99,5	89,9	82,3
TDB58 04/4B	30	40	173,5	169,8	160,1	147,5	130,8	121,1	110,6				
TDB58 04/1A3B	37	50	184,7	181,3	172,0	159,5	142,7	132,9	122,2	110,8			
TDB58 04/2A2B	37	50	195,9	192,7	183,9	171,5	154,7	144,7	133,8	122,3	110,1		
TDB58 04/3A1B	45	60	207,1	204,2	195,7	183,5	166,6	156,5	145,4	133,7	121,4	108,8	
TDB58 04/4A	45	60	218,2	215,6	207,6	195,5	178,5	168,2	157,0	145,1	132,6	119,9	109,8
TDB58 05/1A4B	45	60	228,1	223,7	212,0	196,4	175,5	163,2	149,9	135,7			
TDB58 05/2A3B	45	60	239,3	235,2	223,9	208,4	187,4	175,0	161,5	147,1			
TDB58 05/3A2B	55	74	250,4	246,6	235,8	220,4	199,3	186,7	173,1	158,5	143,3		
TDB58 05/4A1B	55	74	261,6	258,1	247,6	232,4	211,2	198,5	184,7	169,9	154,5	138,8	
TDB58 05/5A	55	74	272,8	269,5	259,5	244,4	223,1	210,3	196,3	181,4	165,8	149,9	137,2
TDB58 06/2A4B	55	74	282,6	277,6	263,9	245,3	220,1	205,3	189,2	172,0			
TDB58 06/3A3B	55	74	293,8	289,1	275,8	257,3	232,0	217,0	200,8	183,4	165,2		
TDB58 06/4A2B	75	101	305,0	300,5	287,7	269,3	243,9	228,8	212,4	194,8	176,4		
TDB58 06/5A1B	75	101	316,2	312,0	299,5	281,3	255,8	240,6	224,0	206,2	187,7	168,7	
TDB58 06/6A	75	101	327,3	323,4	311,4	293,3	267,7	252,4	235,6	217,6	198,9	179,8	164,7
TDB58 07/3A4B	75	101	337,2	331,5	315,8	294,2	264,7	247,3	228,4	208,2	187,1		
TDB58 07/4A3B	75	101	348,4	343,0	327,7	306,2	276,6	259,1	240,0	219,7	198,4		
TDB58 07/5A2B	75	101	359,5	354,4	339,6	318,2	288,5	270,9	251,6	231,1	209,6	187,6	
TDB58 07/6A1B	75	101	370,7	365,9	351,4	330,2	300,4	282,6	263,2	242,5	220,8	198,7	
TDB58 07/7A	75	101	381,9	377,3	363,3	342,2	312,3	294,4	274,8	253,9	232,1	209,8	192,1
TDB58 08/4A4B	75	101	391,7	385,4	367,7	343,0	309,3	289,4	267,7	244,5			
TDB58 08/5A3B	90	121	402,9	396,9	379,6	355,1	321,2	301,2	279,3	255,9	231,5		
TDB58 08/6A2B	90	121	414,1	408,3	391,5	367,1	333,1	312,9	290,9	267,3	242,7		
TDB58 08/7A1B	90	121	425,3	419,8	403,3	379,1	345,1	324,7	302,5	278,8	254,0	228,7	
TDB58 08/8A	90	121	436,5	431,2	415,2	391,1	357,0	336,5	314,1	290,2	265,2	239,8	219,6
TDB58 09/5A4B	90	121	446,3	439,3	419,6	391,9	353,9	331,4	306,9	280,8			
TDB58 09/6A3B	90	121	457,5	450,8	431,5	403,9	365,9	343,2	318,5	292,2	264,7		
TDB58 09/7A2B	90	121	468,7	462,2	443,4	416,0	377,8	355,0	330,1	303,6	275,9		

Performances in compliance with ISO 9906 - Annex A.

tdb58-2p50-en_a_th

TDB78 SERIES
Hydraulic performance table at 50 Hz, 2 poles

PUMP TYPE	RATED POWER		Q = DELIVERY										
			l/min 0	500	833,3	1000	1166,7	1333,3	1416,7	1500	1583,3	1700	1850
			m^3/h 0	30	50	60	70	80	85	90	95	102	111
	kW	HP	H = TOTAL HEAD METRES COLUMN OF WATER										
TDB78 01/1C	7,5	10	33,8	32,5	29,0	25,9	21,8	16,5					
TDB78 01/1B	11	15	44,4	43,5	40,9	38,5	35,2	31,2	28,9	26,3	23,7		
TDB78 01/1A	15	20	59,6	57,8	54,9	52,7	50,0	46,8	44,9	42,9	40,7	37,3	32,4
TDB78 02/1B1C	18,5	25	78,2	76,1	69,9	64,4	57,0	47,7	42,3				
TDB78 02/2B	22	30	88,8	87,1	81,8	76,9	70,5	62,4	57,7	52,7			
TDB78 02/1A1B	30	40	104,0	101,4	95,7	91,2	85,3	78,0	73,8	69,3	64,4	56,9	
TDB78 02/2A	37	50	119,1	115,6	109,7	105,4	100,1	93,6	89,9	85,8	81,4	74,7	64,8
TDB78 03/3B	37	50	133,2	130,6	122,6	115,4	105,7	93,6	86,6	79,0	71,0		
TDB78 03/1A2B	37	50	148,4	144,9	136,6	129,6	120,5	109,2	102,7	95,6	88,0		
TDB78 03/2A1B	45	60	163,5	159,2	150,6	143,9	135,3	124,8	118,7	112,2	105,1	94,3	
TDB78 03/3A	55	74	178,7	173,4	164,6	158,1	150,1	140,4	134,8	128,7	122,2	112,0	97,3
TDB78 04/1A3B	55	74	192,8	188,4	177,5	168,1	155,8	140,4	131,5	122,0	111,7		
TDB78 04/2A2B	55	74	207,9	202,7	191,5	182,3	170,5	156,0	147,6	138,5	128,7	113,9	
TDB78 04/3A1B	75	101	223,1	217,0	205,4	196,6	185,3	171,6	163,7	155,1	145,8	131,6	
TDB78 04/4A	75	101	238,2	231,2	219,4	210,8	200,1	187,2	179,7	171,7	162,9	149,3	129,7
TDB78 05/2A3B	75	101	252,3	246,2	232,3	220,8	205,8	187,2	176,5	164,9	152,4		
TDB78 05/3A2B	75	101	267,5	260,5	246,3	235,0	220,6	202,7	192,5	181,4	169,5	151,2	
TDB78 05/4A1B	75	101	282,6	274,8	260,3	249,3	235,4	218,3	208,6	198,0	186,5	168,9	
TDB78 05/5A	90	121	297,8	289,1	274,3	263,5	250,2	233,9	224,7	214,6	203,6	186,7	162,1
TDB78 06/3A3B	90	121	311,9	304,1	287,2	273,5	255,8	233,9	221,4	207,8	193,1		
TDB78 06/4A2B	90	121	327,0	318,3	301,2	287,7	270,6	249,5	237,5	224,4	210,2	188,6	
TDB78 06/5A1B	90	121	342,2	332,6	315,1	302,0	285,4	265,1	253,5	240,9	227,2	206,3	

Performances in compliance with ISO 9906 - Annex A.

tdb78-2p50-en_a_th

Black and white technical books available

see www.lowara.it

TDB-TDV120 SERIES
Hydraulic performance table at 50 Hz, 2 poles

PUMP TYPE	RATED POWER		Q = DELIVERY										
			l/min 0	833,3	1083,3	1333,3	1666,7	2000	2333,3	2500	2666,7	2833,3	3066,7
			m^3/h 0	50	65	80	100	120	140	150	160	170	184
	kW	HP	H = TOTAL HEAD METRES COLUMN OF WATER										
TDB120 01/1C	22	30	56,7	55,6	54,1	51,6	46,5	39,1	29,0				
TDB120 01/1B	30	40	69,5	68,5	67,1	64,9	60,4	53,9	45,6	40,8	35,7		
TDB120 01/1A	37	50	85,3	84,3	82,6	80,3	76,0	70,3	63,1	59,0	54,4	49,6	42,1
TDB120 02/2C	45	60	113,4	111,2	108,2	103,3	93,1	78,1	58,1				
TDB120 02/1B1C	55	74	126,2	124,1	121,2	116,5	106,9	93,0	74,7	63,8			
TDB120 02/2B	55	74	139,1	137,0	134,3	129,8	120,8	107,9	91,2	81,6	71,3		
TDB120 02/1A1B	75	101	154,8	152,7	149,7	145,2	136,4	124,2	108,7	99,8	90,1	79,8	
TDB120 02/2A	75	101	170,6	168,5	165,2	160,5	151,9	140,5	126,2	117,9	108,9	99,1	84,2
TDB120 03/1B2C	75	101	182,9	179,7	175,3	168,2	153,4	132,1	103,7				
TDB120 03/2B1C	75	101	195,8	192,6	188,4	181,5	167,3	146,9	120,3	104,7			
TDB120 03/3B	90	121	208,6	205,4	201,4	194,8	181,2	161,8	136,8	122,5			
TDB120 03/1A2B	90	121	224,4	221,2	216,9	210,1	196,7	178,1	154,3	140,6	125,8		
TDV120 03/2A1B	110	148	240,2	237,0	232,4	225,5	212,3	194,5	171,8	158,7	144,6	129,3	
TDV120 03/3A	110	148	255,9	252,8	247,8	240,8	227,9	210,8	189,3	176,9	163,3	148,7	126,3
TDV120 04/4B	110	148	278,1	273,9	268,5	259,7	241,5	215,7	182,4	163,3			
TDV120 04/1A3B	132	177	293,9	289,7	284,0	275,0	257,1	232,1	199,9	181,4			
TDV120 04/2A2B	132	177	309,7	305,5	299,5	290,4	272,7	248,4	217,4	199,6	180,2		
TDV120 04/3A1B	160	215	325,5	321,2	315,0	305,7	288,3	264,7	234,9	217,7	199,0	178,9	
TDV120 04/4A	160	215	341,3	337,0	330,5	321,1	303,9	281,1	252,4	235,8	217,8	198,2	168,4
TDV120 05/1A4B	160	215	363,4	358,2	351,2	339,9	317,5	286,0	245,5	222,2			
TDV120 05/2A3B	160	215	379,2	373,9	366,6	355,3	333,1	302,3	263,0	240,4			
TDV120 05/3A2B	160	215	395,0	389,7	382,1	370,6	348,7	318,7	280,5	258,5	234,7		
TDV120 05/4A1B	200	268	410,8	405,5	397,6	386,0	364,3	335,0	298,0	276,7	253,4	228,4	
TDV120 05/5A	200	268	426,6	421,3	413,1	401,3	379,8	351,3	315,5	294,8	272,2	247,8	210,5
TDV120 06/2A4B	200	268	448,8	442,4	433,8	420,2	393,5	356,3	308,6	281,2			
TDV120 06/3A3B	200	268	464,5	458,2	449,2	435,6	409,1	372,6	326,1	299,3	270,3		
TDV120 06/4A2B	200	268	480,3	474,0	464,7	450,9	424,6	388,9	343,6	317,5	289,1		
TDV120 06/5A1B	200	268	496,1	489,8	480,2	466,3	440,2	405,3	361,1	335,6	307,9	278,0	
TDV120 06/6A	200	268	511,9	505,5	495,7	481,6	455,8	421,6	378,6	353,8	326,7	297,4	

Performances in compliance with ISO 9906 - Annex A.

tdb-tdv120-2p50-en_a_th

TDB-TDV170 SERIES
Hydraulic performance table at 50 Hz, 2 poles

PUMP TYPE	RATED POWER		Q = DELIVERY										
			l/min 0	1250	1666,7	2000	2333,3	2666,7	3000	3333,3	3583,3	3833,3	4033,3
			m^3/h 0	75	100	120	140	160	180	200	215	230	242
	kW	HP	H = TOTAL HEAD METRES COLUMN OF WATER										
TDB170 01/1C	30	40	55,6	52,8	49,8	46,6	42,3	36,8	29,8				
TDB170 01/1B	37	50	67,8	66,1	63,8	61,0	57,1	52,2	46,2	39,1	33,2		
TDB170 01/1A	45/55	60/74	89,8	85,8	82,5	79,3	75,8	71,7	66,9	61,2	56,1	50,2	44,7
TDB170 02/2C	55	74	111,2	105,6	99,7	93,2	84,6	73,6	59,5				
TDB170 02/1B1C	55	74	123,4	118,9	113,7	107,5	99,4	89,0	75,9				
TDB170 02/2B	75	101	135,6	132,3	127,6	121,9	114,2	104,4	92,4	78,3	66,3		
TDB170 02/1A1B	90	121	157,6	151,9	146,3	140,3	132,9	123,8	113,1	100,3	89,3	76,8	
TDV170 02/2A	110	148	179,5	171,6	164,9	158,7	151,5	143,3	133,8	122,3	112,2	100,3	89,4
TDV170 03/2B1C	110	148	191,2	185,1	177,5	168,5	156,5	141,1	122,1	99,1			
TDV170 03/3B	110	148	203,3	198,4	191,5	182,9	171,3	156,5	138,5	117,4	99,5		
TDV170 03/1A2B	110	148	225,3	218,1	210,1	201,2	190,0	176,0	159,2	139,4	122,4		
TDV170 03/2A1B	132	177	247,3	237,7	228,8	219,6	208,6	195,5	179,9	161,5	145,3	127,0	
TDV170 03/3A	160	215	269,3	257,4	247,4	238,0	227,3	215,0	200,6	183,5	168,3	150,5	134,1
TDV170 04/1A3B	160	215	293,1	284,2	273,9	262,2	247,1	228,2	205,4	178,5	155,6		
TDV170 04/2A2B	160	215	315,1	303,9	292,6	280,6	265,7	247,7	226,1	200,6	178,5		
TDV170 04/3A1B	200	268	337,1	323,5	311,2	299,0	284,4	267,2	246,8	222,6	201,4	177,2	
TDV170 04/4A	200	268	359,1	343,2	329,9	317,3	303,1	286,7	267,5	244,7	224,4	200,6	178,7
TDV170 05/2A3B	200	268	382,9	370,0	356,4	341,5	322,8	299,9	272,3	239,7			
TDV170 05/3A2B	200	268	404,9	389,7	375,1	359,9	341,5	319,4	293,0	261,7			

Performances in compliance with ISO 9906 - Annex A.

tdb-tdv170-2p50-en_a_th

TDV220 SERIES
Hydraulic performance table at 50 Hz, 2 poles

PUMP TYPE	RATED POWER		Q = DELIVERY										
			l/min 0	1666,7	2000	2333,3	2666,7	3000	3333,3	3716,7	4166,7	4633,3	5000
			m^3/h 0	100	120	140	160	180	200	223	250	278	300
	kW	HP	H = TOTAL HEAD METRES COLUMN OF WATER										
TDV220 01/1D	45	60	66,5	61,0	58,2	55,0	51,2	47,0	42,4	36,5			
TDV220 01/1C	55	74	79,3	74,5	72,1	69,3	66,1	62,4	58,2	52,7	45,1		
TDV220 01/1B	75	101	94,9	90,4	88,1	85,6	82,6	79,3	75,6	70,6	63,6	54,5	
TDV220 01/1A	90	121	120,0	112,8	110,1	107,3	104,3	101,0	97,4	92,7	85,8	76,6	67,4
TDV220 02/1C1D	90	121	145,8	135,5	130,4	124,3	117,3	109,4	100,6				
TDV220 02/2C	90	121	158,6	149,0	144,3	138,7	132,2	124,8	116,4				
TDV220 02/1B1C	110	148	174,2	164,9	160,3	154,9	148,7	141,7	133,8	123,3			
TDV220 02/2B	132	177	189,8	180,8	176,3	171,1	165,2	158,6	151,2	141,2	127,1		
TDV220 02/1A1B	160	215	214,9	203,2	198,3	192,9	186,9	180,4	173,0	163,3	149,4	131,1	
TDV220 02/2A	160	215	239,9	225,6	220,3	214,6	208,6	202,1	194,9	185,3	171,6	153,3	134,7
TDV220 03/1B2C	160	215	253,5	239,4	232,4	224,2	214,8	204,1	192,0	175,9			
TDV220 03/2B1C	160	215	269,1	255,3	248,4	240,5	231,4	221,1	209,4	193,9			
TDV220 03/3B	200	268	284,7	271,2	264,4	256,7	247,9	238,0	226,8	211,8	190,7		
TDV220 03/1A2B	200	268	309,8	293,6	286,4	278,4	269,5	259,7	248,6	233,9	212,9	185,5	
TDV220 03/2A1B	250	335	334,8	316,0	308,4	300,2	291,2	281,4	270,5	255,9	235,2	207,7	
TDV220 03/3A	250	335	359,9	338,3	330,4	322,0	312,9	303,1	292,3	278,0	257,4	229,9	202,1
TDV220 04/4B	250	335	379,6	361,7	352,6	342,2	330,5	317,3	302,3	282,4			
TDV220 04/1A3B	250	335	404,7	384,0	374,6	364,0	352,2	339,0	324,2	304,5	276,5		
TDV220 04/2A2B	315	422	429,7	406,4	396,6	385,7	373,9	360,7	346,0	326,5	298,8		
TDV220 04/3A1B	315	422	454,8	428,8	418,6	407,5	395,5	382,5	367,9	348,6	321,0	284,3	
TDV220 04/4A	315	422	479,9	451,1	440,6	429,3	417,2	404,2	389,7	370,7	343,3	306,5	269,4
TDV220 05/1A4B	355	476	499,6	474,4	462,7	449,5	434,8	418,3	399,8	375,1			
TDV220 05/2A3B	355	476	524,6	496,8	484,7	471,3	456,5	440,1	421,6	397,2	362,3		
TDV220 05/3A2B	355	476	549,7	519,2	506,7	493,1	478,2	461,8	443,5	419,2	384,6		

Performances in compliance with ISO 9906 - Annex A.

tdv220-2p50-en_a_th

TDV280 SERIES
Hydraulic performance table at 50 Hz, 2 poles

PUMP TYPE	RATED POWER		Q = DELIVERY										
			l/min 0	2166,7	2833,3	3333,3	3750	4166,7	4583,3	5000	5416,7	5666,7	6000
			m^3/h 0	130	170	200	225	250	275	300	325	340	360
	kW	HP	H = TOTAL HEAD METRES COLUMN OF WATER										
TDV280 01/1D	45	60	65,0	56,9	51,1	46,0	41,2	36,0					
TDV280 01/1C	55	74	77,1	70,0	65,2	60,9	56,7	52,0	46,6	40,6			
TDV280 01/1B	75	101	92,0	85,1	81,0	77,3	73,7	69,7	65,1	59,8	53,7		
TDV280 01/1A	90	121	112,4	107,5	103,3	99,5	95,9	91,7	87,1	81,7	75,5	71,4	65,2
TDV280 02/1C1D	90	121	142,0	126,9	116,4	106,9	97,9	88,0					
TDV280 02/2C	110	148	154,1	140,1	130,5	121,7	113,4	103,9	93,3				
TDV280 02/1B1C	110	148	169,1	155,1	146,2	138,2	130,4	121,6	111,7	100,4			
TDV280 02/2B	132	177	184,1	170,2	162,0	154,6	147,5	139,4	130,1	119,6	107,4		
TDV280 02/1A1B	160	215	204,4	192,6	184,3	176,8	169,6	161,4	152,1	141,5	129,2	121,0	
TDV280 02/2A	200	268	224,8	215,0	206,6	199,0	191,7	183,5	174,1	163,4	151,1	142,7	130,4
TDV280 03/2B1C	200	268	261,1	240,3	227,2	215,4	204,1	191,3	176,8	160,2			
TDV280 03/3B	200	268	276,1	255,3	243,0	231,9	221,2	209,0	195,2	179,3	161,1		
TDV280 03/1A2B	250	335	296,5	277,7	265,3	254,1	243,3	231,1	217,2	201,2	182,9	170,6	
TDV280 03/2A1B	250	335	316,8	300,1	287,6	276,3	265,5	253,2	239,2	223,2	204,8	192,4	
TDV280 03/3A	315	422	337,2	322,5	309,9	298,5	287,6	275,2	261,2	245,1	226,6	214,1	195,7
TDV280 04/4B	315	422	368,1	340,4	324,0	309,1	294,9	278,7	260,2	239,1			
TDV280 04/1A3B	315	422	388,5	362,8	346,3	331,4	317,0	300,8	282,2	261,0	236,6		
TDV280 04/2A2B	315	422	408,8	385,2	368,6	353,6	339,2	322,8	304,2	282,9	258,5	242,0	
TDV280 04/3A1B	355	476	429,2	407,6	390,9	375,8	361,3	344,9	326,2	304,9	280,3	263,7	
TDV280 04/4A	355	476	449,6	430,0	413,3	398,0	383,5	367,0	348,2	326,8	302,1	285,5	260,9
TDV280 05/1A4B	355	476	480,5	447,9	427,3	408,6	390,8	370,5	347,3	320,8			
TDV280 05/2A3B	355	476	500,9	470,3	449,6	430,9	412,9	392,5	369,3	342,7			

Performances in compliance with ISO 9906 - Annex A.

tdv280-2p50-en_a_th